the.artceram

CATALISTINO
CATALIST

THE ART CERAM

the.artceram

CATALISTINO | CATALIST

INDICE
INDEX

P.6
THE.ARTCERAM

P.6
THE.ARTCERAM

P.8
ESTRO E FILOSOFIA

P.11
THE.ARTCERAM VILLAGE

P.20
I RISULTATI

P.21
THE.ARTCERAM AWARDS

P.22
THE.ARTCERAM TIMELINE

P.25
ONE SHOT

P.26
TT

P.32
SURF

P.38
IL CAVALLETTO

P.44
SOTTO SOPRA + UP

P.56
DROP

P.62
NAKED SYSTEM

P.70
CUP

P.76
SHARP

P.82
MISS

P.88
WIRE

P.95
COLLEZIONI
COLLECTIONS

P.96
HI-LINE

P.106
JAZZ

P.120
AZULEY

P.130
CIVITAS

P.154
HERMITAGE

P.174
A16

P.184
FASTER

P.196
GIÒ EVOLUTION

P.206
BLEND

P.218
FILE 2.0

P.234
STEP

P.240
TEN

P.252
SMARTY 2.0

P.259
ACCESSORI
ACCESSORIES

P.260
POSTIT

P.266
VERSAILLES

P.270
VICTORIA

P.276
MIRRORS

P.283
PIATTI DOCCIA
SHOWER TRAYS

P.284
TEXTURE

P.293
LAVABI
WASHBASINS

P.429
RICAMBI
SPARE PARTS

«TUTTE LE GRANDI BAND DEGLI ANNI ’60
INIZIANO COL “THE”»

«ALL THE GOOD 60’S BANDS STARTED
WITH A “THE”»

(THE COMMITMENTS, RODDY DOYLE, 1987)

THE ARTCERAM É UN MARCHIO
IN CONTINUA EVOLUZIONE: PRODOTTI
ORIGINALI, FRESCHI E AMBIZIOSI,
UNITI DA SPIRITO DI INNOVAZIONE,
E CURATI DA GIOVANI DESIGNERS,
CON QUEL “THE” IN PIÚ.

THE.ARTCERAM

THE ARTCERAM IS AN EVER-EVOLVING
TRADEMARK: ORIGINAL PRODUCTS,
FRESH AND AMBITIOUS,
UNITED BY THE SPIRIT OF INNOVATION
AND DEVELOPED BY YOUNG DESIGNERS
WITH THAT PARTICULAR “THE”.

IN UN CONTESTO SPERIMENTALE,
SI COLLOCA THE.ARTCERAM VILLAGE,
CHE RACCONTA IL "MONDO" ARTCERAM
PROMUOVENDO ARTE E TERRITORIO,
IN MODO CREATIVO E RIGOROSO,
A TRATTI PERFINO DISSACRATORIO.

ESTRO E FILOSOFIA

THE.ARTCERAM VILLAGE IS PLACED
IN AN EXPERIMENTAL CONTEXT
AND DEPICTS THE "ARTCERAM'S WORLD"
BY CREATIVELY AND RIGOUROUSLY
PROMOTING ARTISTRY AND TERRITORY
EVEN IN A DESECRATING WAY.

deal with it
it easy You are in arcceram

Artceram crede fortemente che l'impresa oggi abbia nuove responsabilità sociali, nei confronti del territorio e della comunità. La comunicazione unidirezionale non basta più e l'azienda vuole avere una relazione diretta ed empatica con chi entra in contatto con il suo mondo. Per questo, The.Artceram Village, nuova forma di mecenatismo contemporaneo e internazionale dal carattere fortemente umanistico, è come una vera e propria "casa" per coloro che si riconoscono nei suoi valori e nella sua identità. In quest'ottica, attraverso The.Artceram Village, l'azienda organizza e promuove attività ed eventi, contribuendo a creare cultura e a sviluppare un legame sempre più forte con il brand.

THE.ARTCERAM VILLAGE

Artceram believes that a modern-day company needs to have social responsibility towards the territory and communities. One-way communications don't work anymore so the main goal of this company is to create direct and empathic relationships with anyone that gets into its world. That's why The.Artceram Village – a re-shaped contemporary, international patronage with a strong liberal flavour – is like a "home" for those who identify themselves in its values and particular character. Through The.Artceram Village we organize events and activities so contributing to create culture and continuously strengthen people's passion for the brand.

The.Church

In uno spazio di oltre 550mq,
lo showroom Artceram è ricavato
da un'antica chiesa di Frati
Cappuccini del 1577.
Un luogo suggestivo nato
da una visione aziendale curiosa
e intraprendente che nella
valorizzazione del territorio
e della sua cultura individua la carta
vincente per portare
il suo Made in Italy nel mondo.

The 550 square meter showroom
located inside an old Church built
in 1577 by the Order of Friars Minor
Capuchin is a fascinating place
conceived by a curious and ingenious
company mission that makes
of the enhancement of territory
and culture its key to success
in exporting the " Made in Italy"
concept worldwide.

The.Bunker

Dal total white al total black.
Dopo il bianco abbagliante
della chiesa, gli spazi espositivi
dell'azienda raddoppiano con il nuovo
Bunker in nero assoluto.
Uno spazio emozionante di 500mq
che si lega al precedente in un percorso
suggestivo in grado di accogliere
e raccontare prodotti e storie.

From total white to total black.
In addition to the shining whiteness
of the church, the showroom area
of Artceram has doubled
with the creation of the Bunker
in total black. A 500 square meter
exciting place emotionally linked
to the other showroom by a charming
itinerary that contains products
and tells stories.

The.Garden

Il bianco immacolato della facciata della chiesa si affaccia sul verde del prato, dove elementi iconici black&white e silhouettes femminili in metallo si ergono come totem metropolitani contribuendo a creare l'atmosfera accogliente di questa fabbrica dal volto umano.

The immaculate whiteness of the church façade overlooks the greenness of the grass where iconic elements in black&white and the women silhouettes soar like city totems and contribute to the warming atmosphere of this company with a human touch.

The.Loft

Nel segno del recupero di ogni ricchezza
presente, The.Loft, uno spazioso e luminoso
ufficio, quasi una serra incastonata
nel giardino, frutto della trasformazione
di una ex officina di pneumatici, diventata
ambiente gradevole e funzionale,
che di notte si illumina, brillando
come un vero e proprio gioiello sul giardino.

The.Loft – a sign of wealth restoration
– is a roomy and bright office similar
to a greenhouse set in the garden.
Once a tyres shop, now it's been changed
into a functional and pleasant environment
that lights up and shines as a jewel
when the night comes.

DAL 2006 AD OGGI, LA SCELTA STRATEGICA
DI PUNTARE SUL DESIGN HA PORTATO
SIGNIFICATIVI RICONOSCIMENTI
INTERNAZIONALI CHE HANNO PREMIATO
L'INNOVAZIONE, LA RICERCA
E LA FRESCHEZZA DELLE PROPOSTE.

I RISULTATI

FROM 2006, THE STRATEGIC FOCUS
ON DESIGN LED TO INTERNATIONAL
AWARDS FOR INNOVATION, RESEARCH
AS WELL AS FRESH, SMART IDEAS
IN OUR PRODUCTS.

i premi di the.artceram...
the.artceram awards...

LA FONTANA

I.DoT
ITALIAN
DESIGN
ON TOUR

BLEND

reddot design award
winner 2009

JAZZ

ADI ASSOCIAZIONE
PER IL DISEGNO
INDUSTRIALE
DELEGAZIONE LAZIO

BACK

reddot design award
winner 2011

IL CAVALLETTO

DESIGN INDEX ADI 2013

TT

DESIGN INDEX ADI

reddot design award
winner 2016

THE ONE

ADI ASSOCIAZIONE
PER IL DISEGNO
INDUSTRIALE
DELEGAZIONE EMILIA ROMAGNA

la timeline di the.artceram...
the.artceram timeline...

’87

FUORI 3

FUORI SCALA

’03

WALL

CRYSTALL WALL

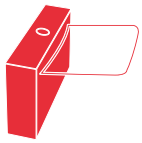

’06

LA FONTANA

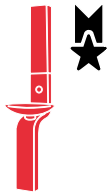

’08

HALL

SHARP

BLEND

’09

JAZZ

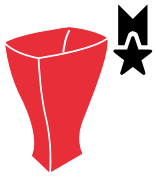

HERMITAGE

POST-IT

’10

CUP

BACK

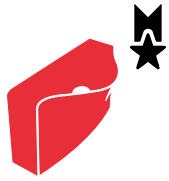

’11

BLOCK

NAKED

COW

prodotto premiato
awarded product

’12

FILE

TEN

’13

IL CAVALLETTO

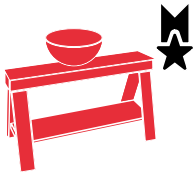

AZULEY

SOTTO SOPRA

’14

POP

’15

T T

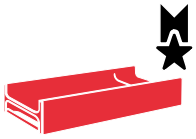

SURF

ROMBO

MILLERIGHE

’16

SCALINI

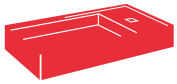

TOWEL

A16

’17

CIVITAS

THE ONE

ONESHOT

TT
SURF
IL CAVALLETTO
SOTTO SOPRA + UP
DROP
NAKED SYSTEM
BACK
SHARP
MISS
WIRE

T T

Designed by Meneghello Paolelli Associati

Il lavabo sospeso T T disegnato da Meneghello Paolelli Associati riprende la caratteristica forma della trave a doppia T utilizzata in architettura per la costruzione di edifici, un riferimento all'idea che tutto il materiale esplica la sua resistenza sotto sollecitazione. Due ali a facce esterne parallele, sono collegate con un'anima perpendicolare: una faccia della T è agganciata a muro, mentre l'altra forma il bordo frontale del lavabo. Il lavabo è in Livingtec, cm 90x40. E' possibile posizionare il rubinetto a muro o in appoggio sul piano laterale. Il lavabo si completa con l'aggiunta di accessori posizionati sopra, sotto e frontalmente: ganci, barra porta asciugamani e tavoletta di legno che funziona come punto di appoggio spostabile sui bordi del lavabo.

The TT wall-hung washbasin, designed by Meneghello Paolelli Associati, reminds of the typical shape of the double-T beam used when building edifices and refers to the idea that any material shows is resistance under stress. Two external and parallel wing-like shapes are connected by a vertical core: one face of the T is fixed to the wall while the other forms the frontal rim of this 90x40cm washbasin made in Livingtec. The faucet can be placed on the wall or on the side of the washbasin. Various accessories can be placed on top, underneath or frontally: hooks, a towel bar and a supporting wooden tray that can move along the rims.

DESIGN INDEX ADI

reddot design award
winner 2016

OSL011

OSL011
ACA037

ACA037

TT / **OVERVIEW**

	colore	codice	kg	pz. pallet Italia	pz. pallet Export	euro
TT (Livingtec) | 90 x 40		**OSL011 01; 00**	18	-	-	1200
lavabo sospeso/appoggio in Livingtec satinato + porta salviette laterale in legno + fissaggi , senza foro rubinetteria (1 foro su richiesta) *wall-hung/countertop washbasin in satin Livingtec + lateral wood towel rail + fitting system kit, without taphole (1 hole upon request)*						
ripiano in legno rovere *oak wooden tray*		**ACA037**	1	-	-	150
sifone cilindrico - *siphon*		**ACA022**	1	-	-	90

OSL011 TT

lavabo sospeso/appoggio in Livingtec satinato + porta salviette laterale in legno
wall-hung/countertop washbasin in satin Livingtec + lateral wood towel rail

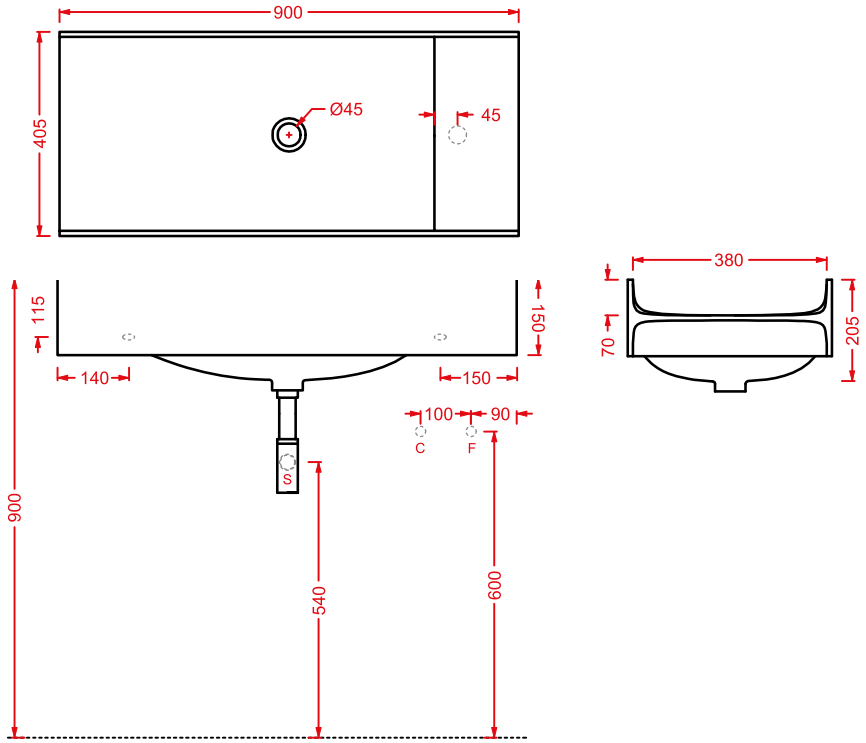

SURF

Designed by Meneghello Paolelli Associati

Surf è il primo radiatore in ceramica, disegnato per The.Artceram da Meneghello Paolelli Associati, realizzato in collaborazione con l'azienda Ridea che ha condiviso il know-how per le resistenze interne del corpo riscaldante. Un corpo essenziale in ceramica con una superficie frontale morbida e fluida che può posizionarsi in verticale oppure in orizzontale, diventando una piccola mensola in ceramica. Il radiatore viene accompagnato da un sistema di accessori che completano la funzionalità: un gancio e una barra metallica per appendere accappatoio e salviette. Un corpo scaldante coordinato agli altri elementi ceramici della zona bagno, dalle forme contenute, che richiama l'idea di leggerezza e praticità.

Surf is the first ceramic radiator designed for The.ArtCeram by Meneghello Paolelli Associati realized in partnership with Ridea which shared their know-how concerning the internal resistance of the radiator.
Surf is characterized by a an essential ceramic shell with soft and smooth lines and can be placed vertically and horizontally as a ceramic shelf.
Surf can be equipped with accessories that exalt its practicality: a hook and a metallic bar where towels and robes can be hanged.
Surf is a compact heating body that goes harmoniously with the other ceramic elements of the bathroom and recalls the idea of lightness and practicality.

OSC004

OSC004

OSC005

OSC006

OSC007

OSC006

SURF/**OVERVIEW**

	colore	codice	kg	pz. pallet Italia	pz. pallet Export	euro
SURF | 130 x 16 x 10	◯	**OSC004 01; 00**	10,5	-	-	950

radiatore elettrico verticale singolo + porta salviette cromato + fissaggi + termostato wireless

single vertical electric radiator + chromed towel holder + fitting system + wireless thermostat

SURF | 130 x 32,5 x 10	◯	**OSC005 01; 00**	21	-	-	1600

radiatore elettrico verticale doppio + porta salviette cromato + fissaggi + termostato wireless

double vertical electric radiator + chromed towel holder + fitting system + wireless thermostat

SURF | 130 x 16 x 10	◯	**OSC006 01; 00**	10,5	-	-	950

radiatore elettrico orizzontale singolo + porta salviette cromato + fissaggi + termostato wireless

single horizontal electric radiator + chromed towel holder + fitting system + wireless thermostat

SURF | 130 x 32,5 x 10	◯	**OSC007 01; 00**	21	-	-	1600

radiatore elettrico orizzontale doppio + porta salviette cromato + fissaggi + termostato wireless

double horizontal electric radiator + chromed towel holder + fitting system + wireless thermostat

*termostato wireless
wireless thermostat

OSC004 SURF
radiatore verticale singolo
vertical radiator single

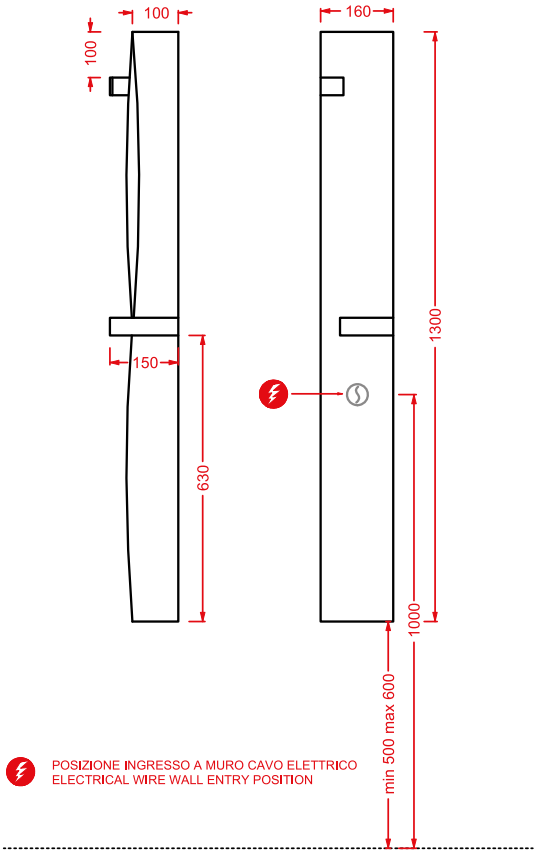

OSC005 SURF
radiatore verticale doppio
vertical radiator double

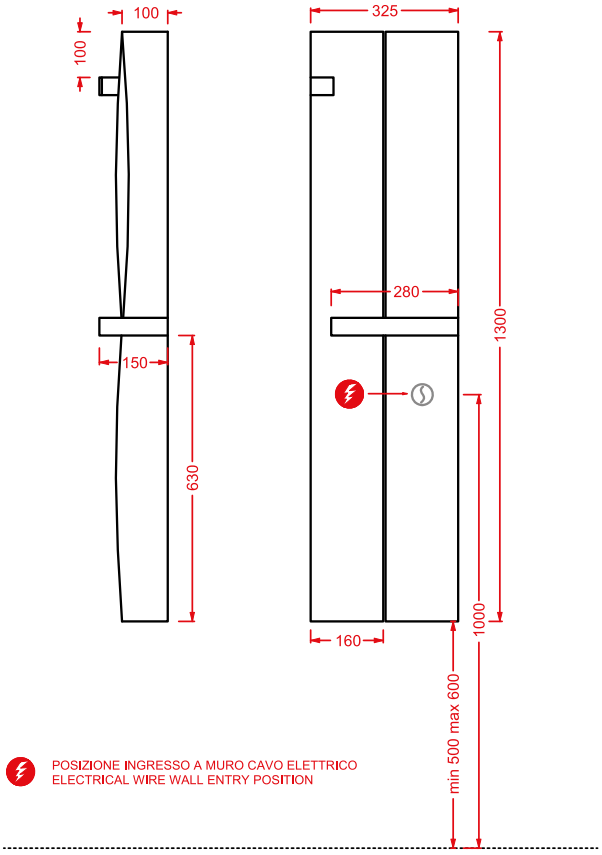

OSC006 SURF
radiatore orizzontale singolo
horizontal radiator single

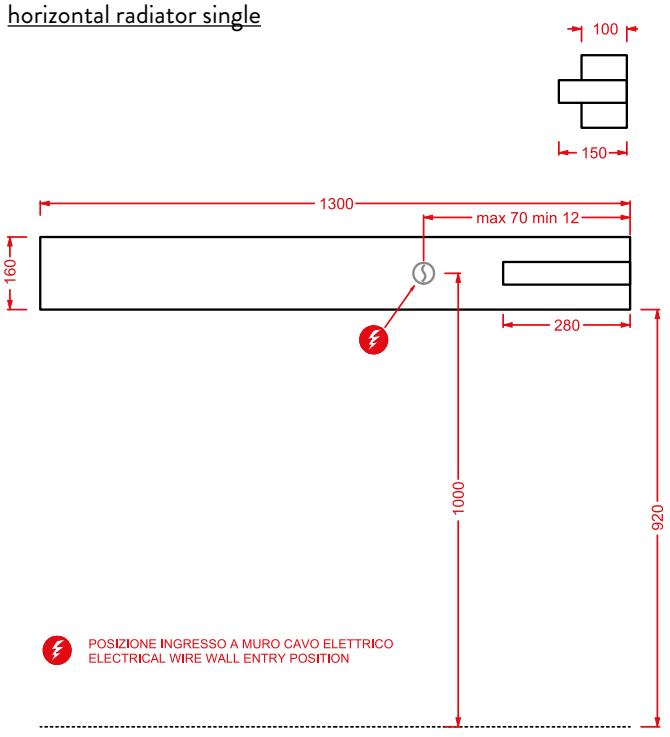

OSC007 SURF
radiatore orizzontale doppio
horizontal radiator double

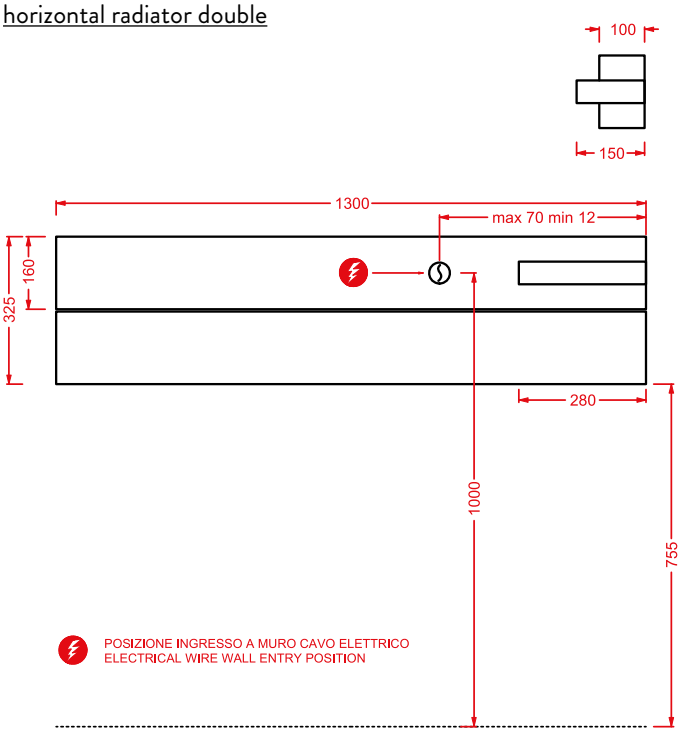

*tutti i prodotti sono dotati di porta salviette cromato e kit di fissaggio every product has chromed towel holder and fitting system kit

IL CAVALLETTO

Designed by Meneghello Paolelli Associati

Artceram negli ultimi anni ha fatto della zona lavabo il suo focus strategico, sperimentando modi originali per integrare le varie funzioni che caratterizzano quest'area: lavabo, rubinetteria, piano d'appoggio, contenitori, mensole, luce, specchio. Con Il Cavalletto assistiamo ad una piccola rivoluzione del mobile bagno. Fino ad ora il piano del lavabo é sempre stato concepito come un'area bidimensionale, base d'appoggio per lavabo, rubinetti ed accessori vari. Il Cavalletto mette in linea tutti gli elementi, disponendoli in fila indiana su di una barra di ceramica sorretta da due cavalletti di legno.

Artceram always experiments original solutions to expand the functionality of the washbasin area, mixing in different ways the different functions (basin, taps and fittings, shelves, towel rails, light, mirror, ...). Il Cavalletto represent a small revolution in bathroom furniture, expanding the functionality of bathroom furnishing elements, re-arranging them into a small space. All the elements are aligned along a 16 cm deep ceramic bar supported by two wooden trestles. The elements can be moved along this line. The washbasin is placed at the center, with the faucet that can be placed on the right or the left (or on the wall). The ends of the bar contain a small ceramic shelf and Kelvin LED table lamp, co-branded with Flos with adjustable head and the switch located in the head.

DESIGN INDEX ADI 2013

OSA002
LCL001
OSC001
OSL002

LCL001
FRAME

IL CAVALLETTO/**OVERVIEW**

	colore	codice	kg	pz. pallet Italia	pz. pallet Export	euro
IL CAVALLETTO 120 x 50 H 85 barra ceramica + struttura rovere + griglia + lavabo La Ciotola 46 + piletta + raccordi squadro flex *ceramic bar + oak wood frame + shelf staves + La Ciotola 46 washbasin + drain + flex joints*	◯	**OSL002 01; 00**	35	-	-	1500
sifone cilindrico - *siphon*		**ACA022**	1	-	-	90

piattino in ceramica 35 x 35 *ceramic tray*	◯	**OSC001 01; 00**	2	-	-	150

lampada Flos Kelvin led 46,7 x 56,5 *Flos Kelvin led lamp*	◯	**OSA002**	1,5	-	-	600

OSL002 IL CAVALLETTO 120

barra ceramica + struttura essenza + lavabo La Ciotola 46

ceramic bar + wood frame + La Ciotola 46 washbasin

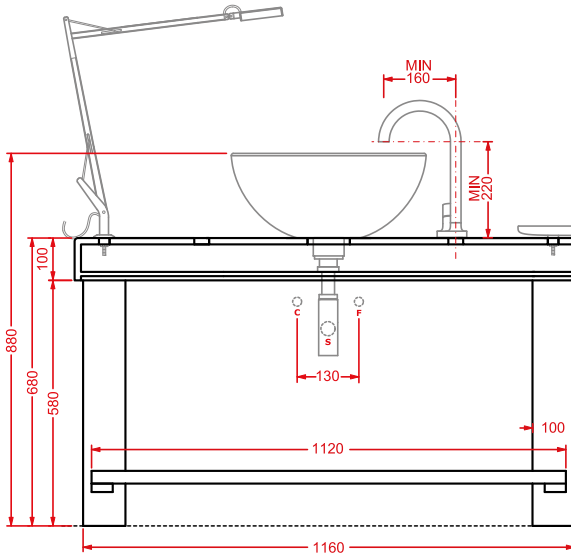

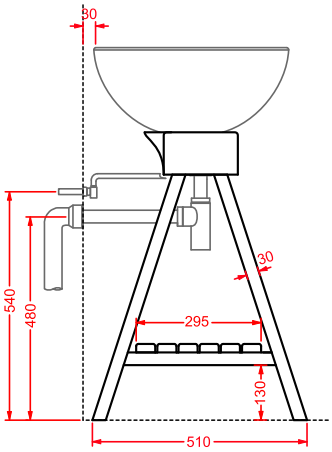

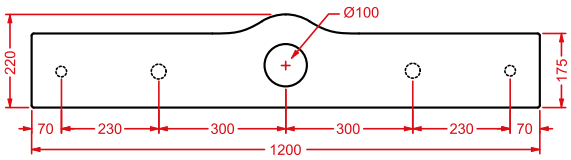

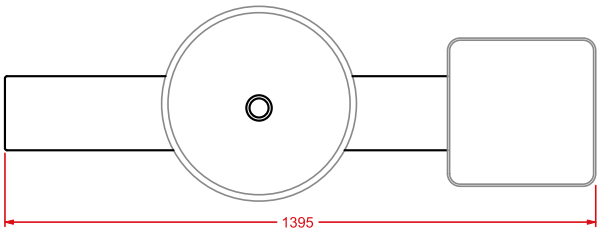

SOTTO SOPRA + UP

Designed by Meneghello Paolelli Associati

Sotto Sopra risponde alla necessità di reinterpretare in modo nuovo l'elemento accessorio nella zona bagno, pensato non più come elemento funzionale singolo ma come un unico modulo strutturato multifunzionale, complementare alla ceramica sanitaria e accessibile a seconda delle esigenze degli ambienti in cui è integrato. Sotto Sopra si presenta come una barra ceramica multifunzionale da cui escono in modo fluido gli accessori. All'interno dell'ambiente bagno una o più barre in ceramica possono essere posizionate singolarmente, affiancate oppure sovrapposte in un'unica colonna con una disposizione particolarmente utile nel caso di bagni di piccole dimensioni. Nascono diverse possibilità di combinazione a seconda che le funzioni accessorie siano legate all'utilizzo dei lavabi, dei sanitari, della doccia oppure siano inseriti come semplici elementi decorativi del bagno. La barra di ceramica può essere accessoriata con portasalviette, dispenser per sapone, sede per phon o profumatori per ambiente, portavasi, portarotolo, portascopino.

Sotto Sopra responds to the need to reinterpret the accessory element in the bathroom area. It has been conceived and designed not as a single functional element but as a single multi-functional structured module, complementary to sanitary wares and accessorized according to the needs of the environment in which it is integrated. Sotto Sopra is a multi-functional ceramic bar from where accessories smoothly come out. One or more bars can be positioned individually, side by side or one on top of the other to form a column, this last option being particularly useful for bathrooms of small dimensions. Sotto Sopra can be differently combined depending on how its functions relate to the use of washbasins, sanitary wares, shower or if used as simple decorative elements in the bathroom. The bar can be equipped with ceramic towel bars, soap dispensers, as a place for hair dryer or fragrancers to infuse your surroundings, pot holders, toilet roll holders and toilet brush holders.

OSC003
ACA029
ACA027
OSC002
ACA030
ACA031

SOTTO SOPRA SYSTEM

configurazioni possibili degli accessori disponibili sulla barra di ceramica
possible configurations of accessories on the ceramic bars

gli accessori...
the accessories...

DOSATORE
DISPENSER

TAPPO
CAP

ANELLO
RING

SCOPINO
BRUSH

PORTA RIVISTE
MAGAZINE HOLDER

OSC003
ACA029
ACA028
ACA027
ACA031

UP URINAL SYSTEM

configurazioni possibili orinatorio
possible urinal configurations

A

B

C

D

E

F

OSO001

U P / **OVERVIEW**

	colore	codice	kg	pz. pallet Italia	pz. pallet Export	euro
UP | 40 x 30 h 85	◯	**OSO001 01; 00**	16	10	20	500

orinatoio + kit di fissaggio+ sifone

urinal + fitting system kit + siphon

	colore	codice	kg	pz. pallet Italia	pz. pallet Export	euro
UP CON SENSORE DI SCARICO | 40 x 30 h 85	◯	**OSO002 01; 00**	16	10	20	700

orinatoio con sensore di scarico + kit di fissaggio+ sifone

urinal with flushing sensor + fitting system kit + siphon

SOTTO SOPRA/**OVERVIEW**

	colore	codice	kg	pz. pallet Italia	pz. pallet Export	euro
SOPRA | 20 x 86	◯	**OSC003 01; 00**	11	20	50	250

sistema ceramica

ceramic system

SOTTO | 20 x 95	◯	**OSC002 01; 00**	11	20	50	250

sistema ceramica

ceramic system

	colore	codice	kg	pz. pallet Italia	pz. pallet Export	euro
SOTTO SOPRA	◯	**ACA027**	0,1	-	-	75

dosatore

dispenser

SOTTO SOPRA	◯	**ACA028**	0,1	-	-	60

tappo

cap

SOTTO SOPRA	◯	**ACA029**	0,1	-	-	60

anello

ring

SOTTO SOPRA	◯	**ACA030**	0,1	-	-	75

scopino

brush

	colore	codice	kg	pz. pallet Italia	pz. pallet Export	euro
SOTTO SOPRA	◯	**ACA031**	0,2	-	-	130

porta riviste

magazine holder

OSO001 UP
orinatorio
urinal

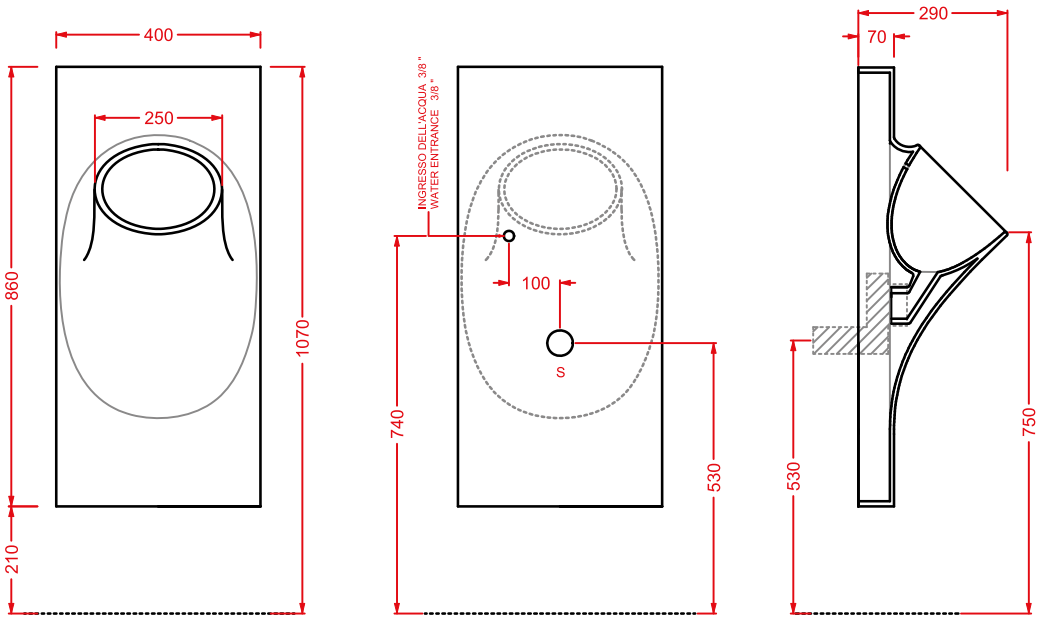

OSC002 SOTTO
sistema ceramica
ceramic system

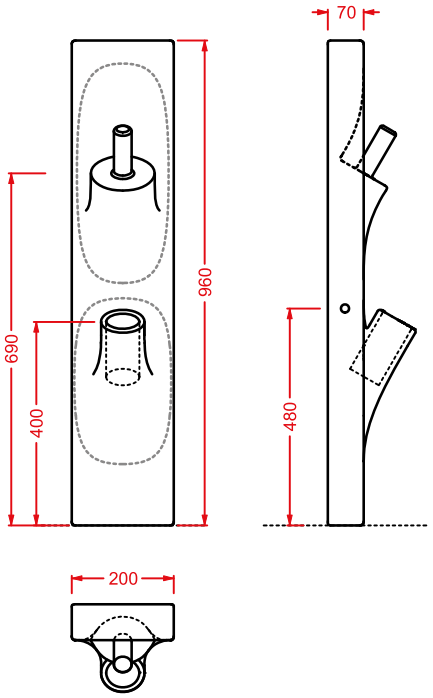

OSC003 SOPRA
sistema ceramica
ceramic system

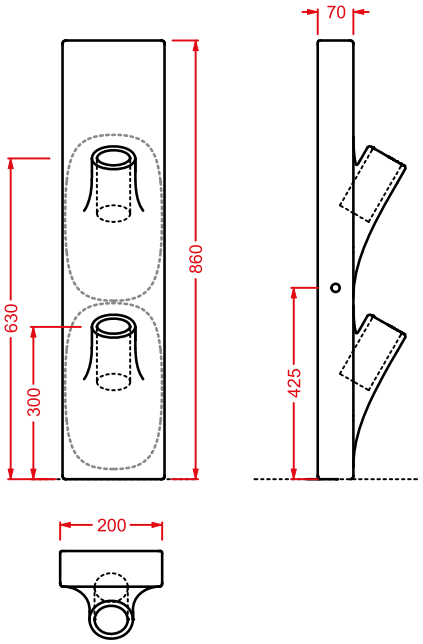

DROP

Drop è come una goccia d'acqua che scivola lungo la parete lasciando un'impronta nella ceramica. È un orinatoio molto stretto ed alto, concettualmente diverso dai soliti sistemi poiché occupa uno spazio limitato. Una fascia parallela al muro che scende e si piega nella parte del bacino. La vasca che si viene a creare è come una cucchiaiata scavata nel materiale. Le placche a muro permettono di creare una struttura stabile, senza comunque compromettere l'estetica del prodotto.

Drop as a water drop that slides down along the surface and leaves a footprint in the ceramic. A very tall and narrow urinal that takes up less room in the bathroom, very different from all the other urinals. The bowl is like a spoonful on the material.

OSO003

OSO003

DROP/**OVERVIEW**

	colore	codice	kg	pz. pallet Italia	pz. pallet Export	euro
DROP | 27 x 32 h 90	◯	**OSO003 01; 00**	20	16	24	550

orinatoio + kit di fissaggio + sifone

urinal + fitting system kit + siphon

DROP | 27 x 32 h 90	◯	**OSO004 01; 00**	20	16	24	750

orinatoio con sensore di scarico
+ kit di fissaggio+ sifone

urinal with flushing sensor
+ fitting system kit + siphon

OSO003 DROP

orinatoio

urinal

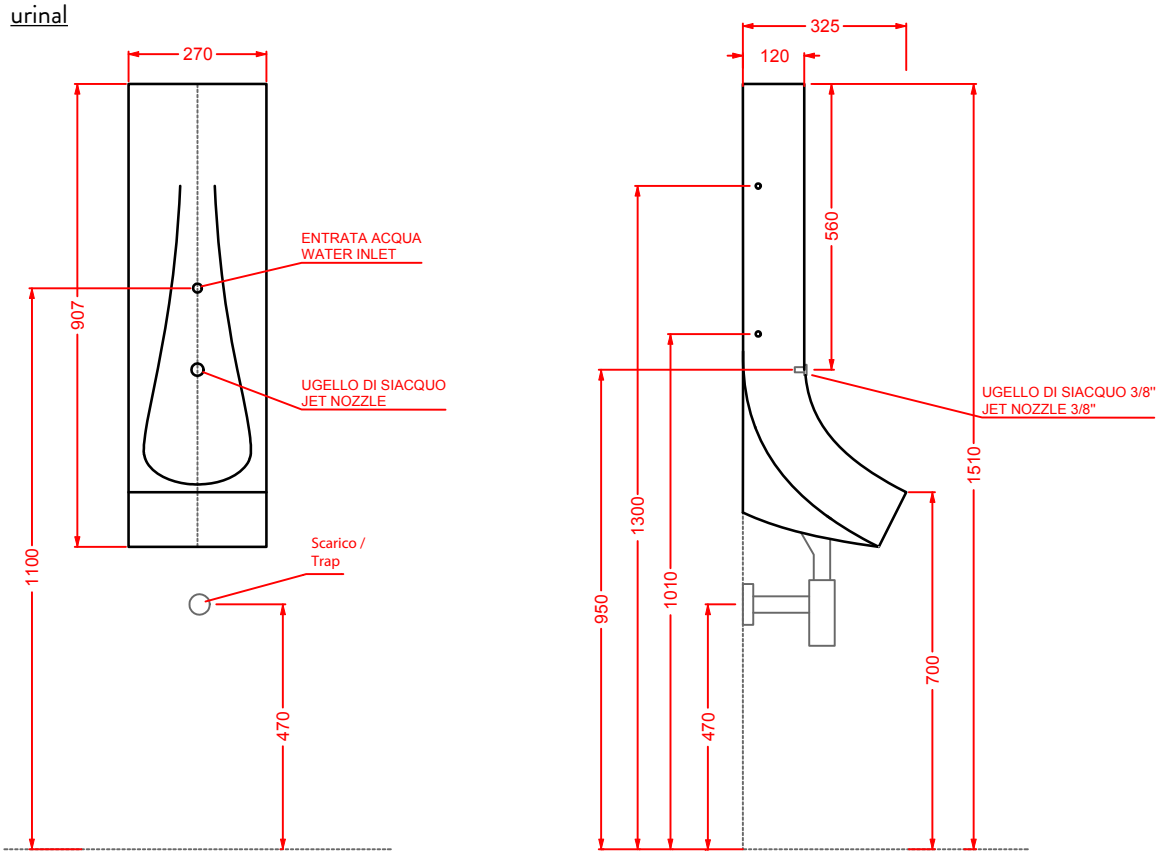

OSO004 DROP ORINATOIO CON SENSORE DI SCARICO

orinatoio con sensore di scarico

urinal with flushing sensor

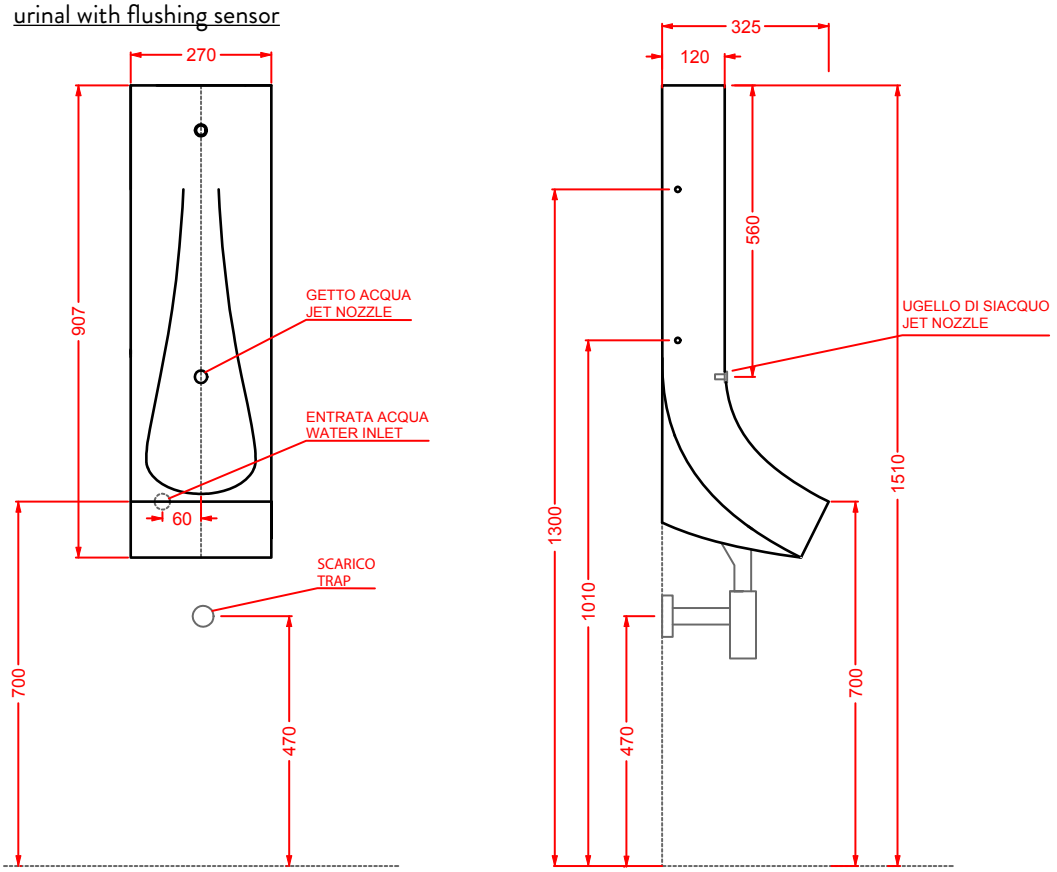

NAKED SYSTEM

Designed by Meneghello Paolelli Associati

Naked é un lavabo a bordo fino che nasce come estremizzazione e virtuosismo nella lavorazione della ceramica. Un lavabo utilizzato come vasca di grandi dimensioni in cui tutta l'ampia superficie diventa catino contenitivo.
Per Naked sono stati creati Slitta e Trapezio due mobili bagno "nudi", che lasciano a vista il telaio realizzato in legno rovere, rovere sbiancato e wengé.
Un progetto che richiama la linearitá, l'eleganza e l'essenzialitá del design scandinavo. I due telai hanno un ampio piano di appoggio e una barra portasalviette in legno.

Naked is a washbasin which represents an extreme result in the ceramic process, thanks to its thin rim. It can be used as a sink of wide dimensions for its large basin.
For this item, we have created two "naked" bathroom furnitures
Slitta and Trapezio with an "open" frame in oak, whitewash oak and wengé.
A project which reminds the essentiality, the elegance and the simplicity of the Scandinavian design. The two frames have a wide shelf and a wooden towel bar.

NAL001
ACM011

NAKED SYSTEM

il lavabo da appoggio...
the countertop washbasin...

Naked è pensato per essere montato su Slitta e Trapezio
Naked can be installed on Slitta and Trapezio

TRAPEZIO
telaio legno - wood frame
97 x 53 h 78

SLITTA
telaio legno - wood frame
97 x 53 h 78

NAL001
ACM015

NAKED SYSTEM/**VARIATIONS**

legno - wood...

rovere
oak

rovere sbiancato
whitewash oak

	colore	codice	kg	pz. pallet Italia	pz. pallet Export	euro
NAKED SYSTEM | 98 x 54	○	**NALOO1 01; 00**	20	20	30	360
lavabo appoggio + piletta + raccordi squadro flex *countertop washbasin + drain + flex joints*						

SLITTA | 97 x 53 h 78	●	**ACM014**	15	2	4	890
telaio legno *wood frame*	●	**ACM015**	15	2	4	890

ripiano dogato *shelf staves*	●	**ACM020**	3	-	-	310
	●	**ACM021**	3	-	-	310

TRAPEZIO | 97 x 53 h 78	●	**ACM011**	19	2	4	920
telaio legno *wood frame*	●	**ACM012**	19	2	4	920

NAL001 NAKED SYSTEM
lavabo appoggio
countertop washbasin

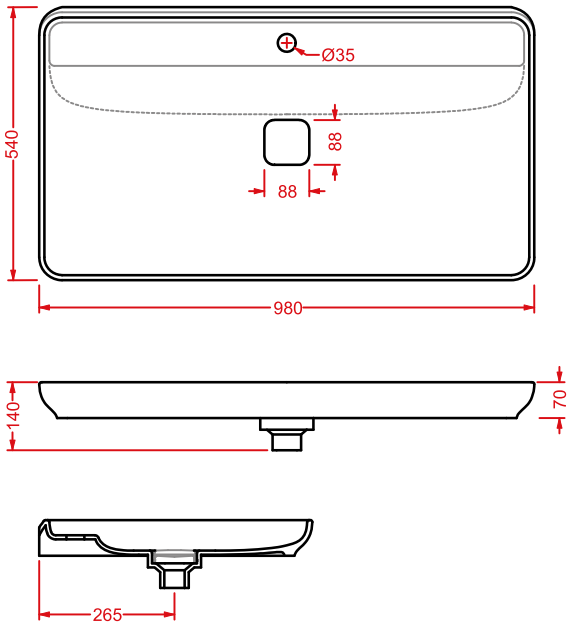

ACM014 SLITTA
telaio legno
wood frame

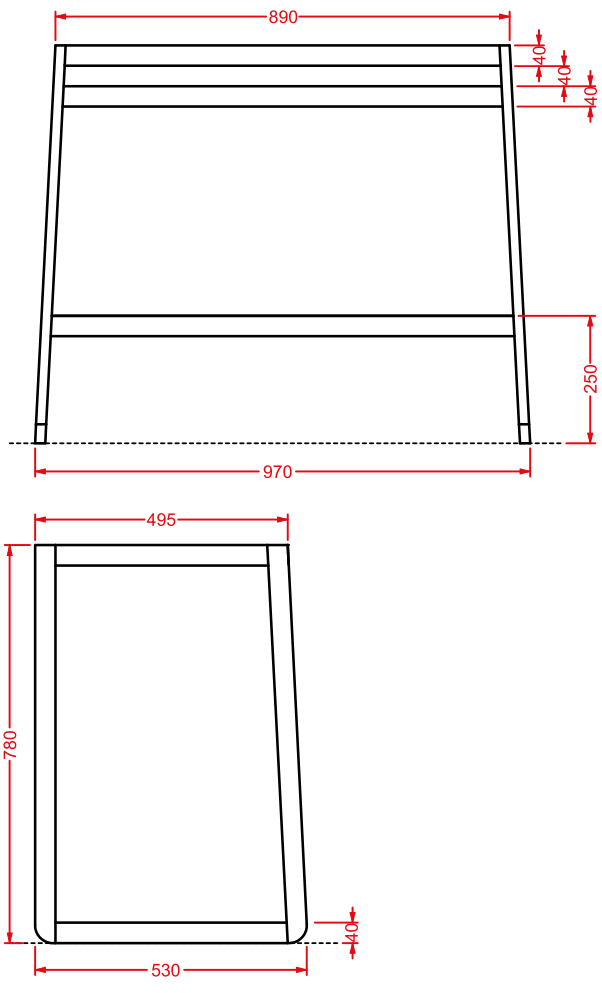

ACM011 TRAPEZIO
telaio legno
wood frame

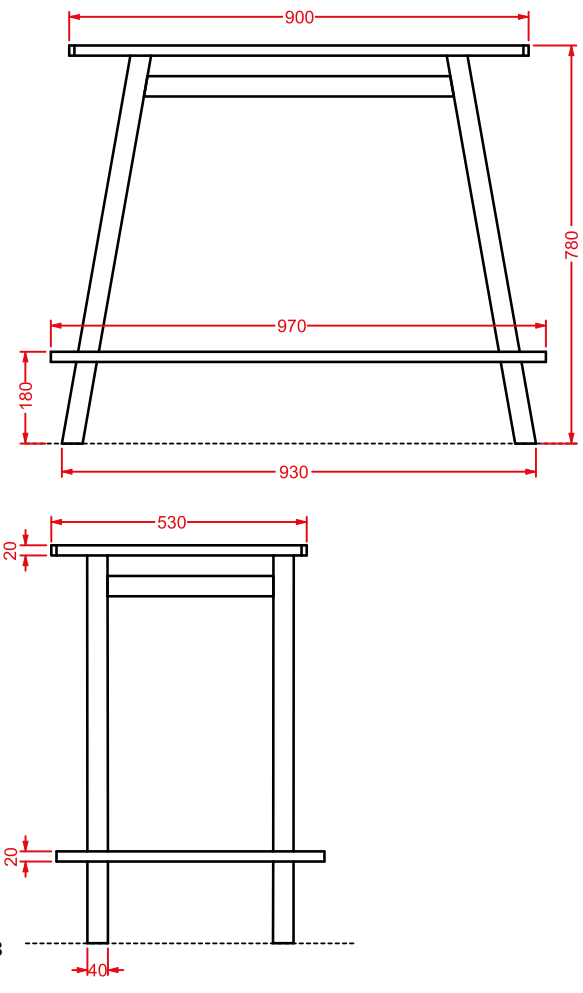

CUP

Designed by Meneghello Paolelli Associati

Una citazione leggera, il lavabo centrostanza Cup é un ironico omaggio alla tazzina da caffé, icona italiana per eccellenza, espressione di un quotidiano normale dove il manico della tazza diventa un “utile” porta salviette.
Un chiaro riferimento alla Pop Art che attinge provocatoriamente i propri soggetti dall’universo dell’uso e del consumismo quotidiano. Realizzato in Livingtec, nelle finiture bianca lucida o bicolore bianco&nero.

A light citation, Cup is a freestandig washbasin, an ironic tribute to the coffee cup, the Italian icon for excellence. The handle of the cup becomes a “useful” towel rail.
A clear allusion to Pop Art, which taps into its provocative subject from the universe of consumerism. Cup is made of Livingtec in white colour, or in black and white gloss finish.

OSL004

OSL005

OSL004

CUP/**OVERVIEW**

	colore	codice	kg	pz. pallet Italia	pz. pallet Export	euro
CUP (Livingtec) | 70 x 50 h 85	○	**OSL004 01; 00**	27	-	-	2200

lavabo centrostanza + sifone +piletta
finitura bianca lucida

freestanding washbasin + siphon + drain
white gloss finish

	colore	codice	kg	pz. pallet Italia	pz. pallet Export	euro
CUP | 70 x 50 h 85	●	**OSL004 01; 50**	27	-	-	3000

lavabo centrostanza + sifone + piletta
decoro bianco e nero

freestanding washbasin + siphon + drain
black & white decor

	colore	codice	kg	pz. pallet Italia	pz. pallet Export	euro
CUP (Livingtec) | 70 x 50 h 42,5	○	**OSL005 01; 00**	20	-	-	1600

lavabo appoggiato + piletta
finitura bianca lucida

countertop washbasin + drain
white gloss finish

	colore	codice	kg	pz. pallet Italia	pz. pallet Export	euro
CUP | 70 x 50 h 42,5	●	**OSL005 01; 50**	20	-	-	2000

lavabo appoggiato + piletta
decoro bianco e nero

countertop washbasin + drain
black & white finish

OSL004 CUP
lavabo centrostanza
freestanding washbasin

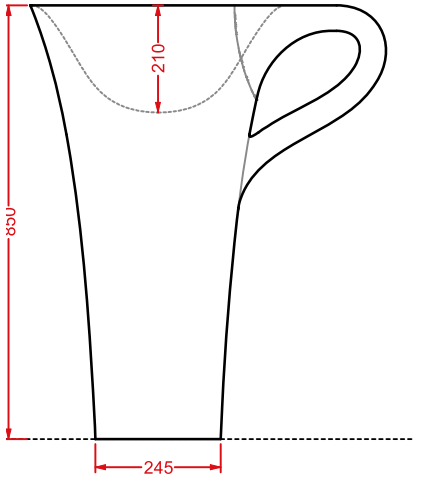

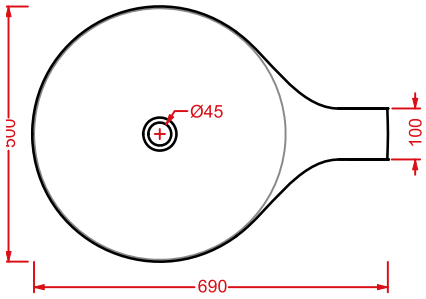

OSL005 CUP
lavabo appoggio
countertop washbasin

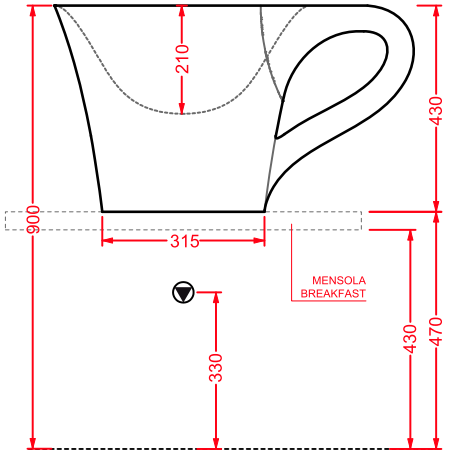

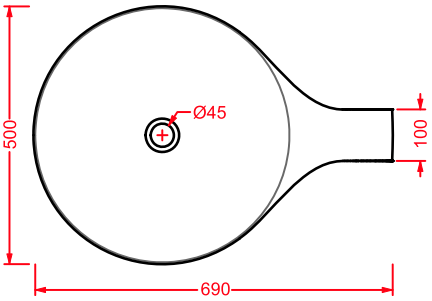

SHARP

Designed by Meneghello Paolelli Associati

Sharp nasce come elemento architettonico, una colonna estrusa, messa in torsione e sfaccettata. É un progetto formalmente rigoroso, freddo e tagliente. La rotazione del catino rispetto alla base crea una rete di punti attraverso i quali vengono costruite le otto superfici triangolari che compongono la struttura. Sharp puó essere utilizzato sia freestanding, con scarico a terra che appoggiato a parete, con scarico a muro. Il lavabo é infatti studiato in modo tale che la sfaccettatura posteriore sia complanare alla parete, consentendo cosí il perfetto accoppiamento lavabo-parete. La vasca completa le sfaccettature delle pareti, facendole convogliare verso lo scarico dell'acqua. Sharp é realizzato in Livingtec nella finitura bianca lucida.

Sharp is an architectural element, an extruded column that makes a twist and splits into faces. It is a rigorous, cold and sharp washbasin. The rotation of the basin from the base creates a network of points through which the eight triangular surfaces that compose the structure are created. Sharp may be used free-standing, with the drain on the ground, and back to wall, with the drain on the wall. The design of the basin allows the back face to be parallel to the wall. Sharp is made of Livingtec available in white gloss finish.

OSL008

SHARP ARRANGEMENTS

Posizionamento di Sharp rispetto al muro
Sharp arrangements with respect to the wall

lavabo a muro
back to wall washbasin

lavabo centrostanza
freestanding washbasin

OSL008

SHARP/**OVERVIEW**

	colore	codice	kg	pz. pallet Italia	pz. pallet Export	euro
SHARP (Livingtec) | 50 x 50 h 85	◯	**OSL008 01; 00**	30	-	-	2500

lavabo centrostanza/a muro + sifone
+ piletta finitura bianca lucida

freestanding / back to wall washbasin
+ siphon + drainwhite gloss finish

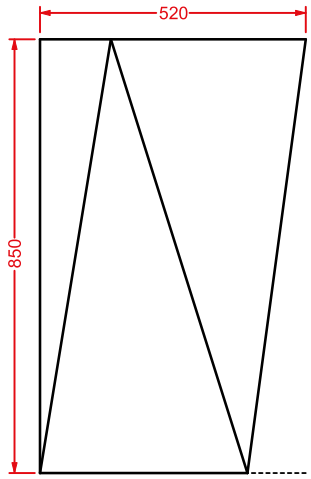

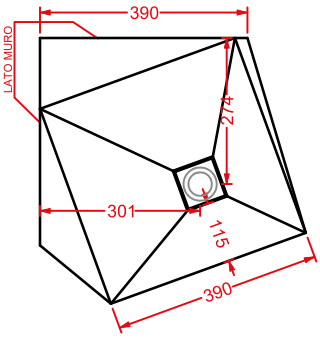

MISS

Superfici morbide, sinuose e avvolgenti caratterizzano Miss, lavabo d'arredamento centrostanza. Miss è un prodotto estremamente ergonomico che accompagna il corpo umano nell'atto di lavarsi. La superficie frontale nasce dal basso generando un invito per i piedi e si sviluppa per tutta l'altezza del prodotto modellandosi a cucchiaio nel catino, con un unico movimento fluido e dinamico.
Il lavabo centrostanza Miss è realizzato in Icetek light e prevede lo scarico a pavimento o a parete.

Smooth surfaces, sinuous and curvaceous depict Miss the freestanding washbasin. Miss is an extremely ergonomic product that compliments the human body whilst washing. The front surface emerges from the bottom welcoming the feet and it develops for all its height shaping like a spoon with a flowing and dynamic unique movement. Fabricated in Icetek light it supports wall or floor flush system.

OSL012

OSL012

OSL012

MISS/**VARIATIONS**

colori - colors...

bianco lucido
glossy white

nero lucido
glossy black

MISS/**OVERVIEW**

	colore	codice	kg	pz. pallet Italia	pz. pallet Export	euro
MISS (Livingtec) | 57 x 58 h 88	○	**OSL012 01;00**	45	2	6	2500
lavabo centrostanza + sifone + piletta finitura bianca lucida *freestanding washbasin + siphon* *+ drain white gloss finish*	●	**OSL012 03;00**	45	2	6	3400

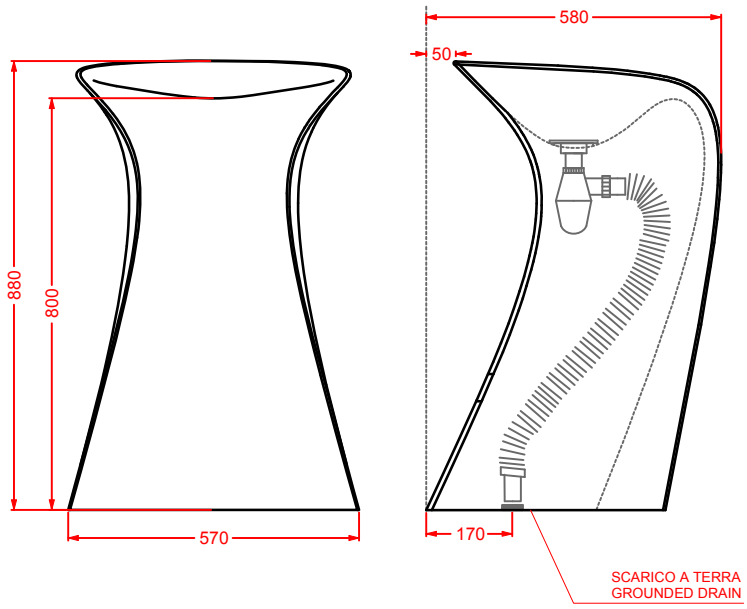

WIRE

Wire non è un classico lavabo mono-materico in ceramica, ma una composizione di due elementi distinti: la vasca, utilizzabile anche separatamente come lavabo d'appoggio, e la colonna portante, alleggerita dalla sua massa grazie ad una struttura di tondini metallici. La base è realizzata tramite la rivoluzione di 18 tondini che vengono percepiti come elementi sovrapposti, si ha così l'illusione ottica di una maglia.

Wire is not a one-piece freestanding washbasin, but a combination of two elements: the basin, that can be used as a countertop basin aswell, and the column, made up from a circular array of18 steel rods that gives the optical illusion of a meshwork.

WIL001
ACA045

WIL001
ACA045

WIRE/**OVERVIEW**

	colore	codice	kg	pz. pallet Italia	pz. pallet Export	euro
WIRE | ∅ 43	○	**WIL001 01; 00**	10	20	34	230
lavabo appoggio *countertop washbasin*	●	**WIL001 03; 00**	10	20	34	345

WIRE | 43 x 43 h 65	○	**ACA045 01; 00**	8	8	14	980
struttura metallica per Wire *Wire metal structure*	●	**ACA045 03; 00**	8	8	14	980
sifone scarico a terra *floor siphon*		**ACA022**	1	-	-	250
sifone cilindrico - *siphon*		**ACA046**	1	-	-	90

WIL001 + ACA045 WIRE

lavabo appoggio + struttura metallica Wire

countertop washbasin + Wire metal structure

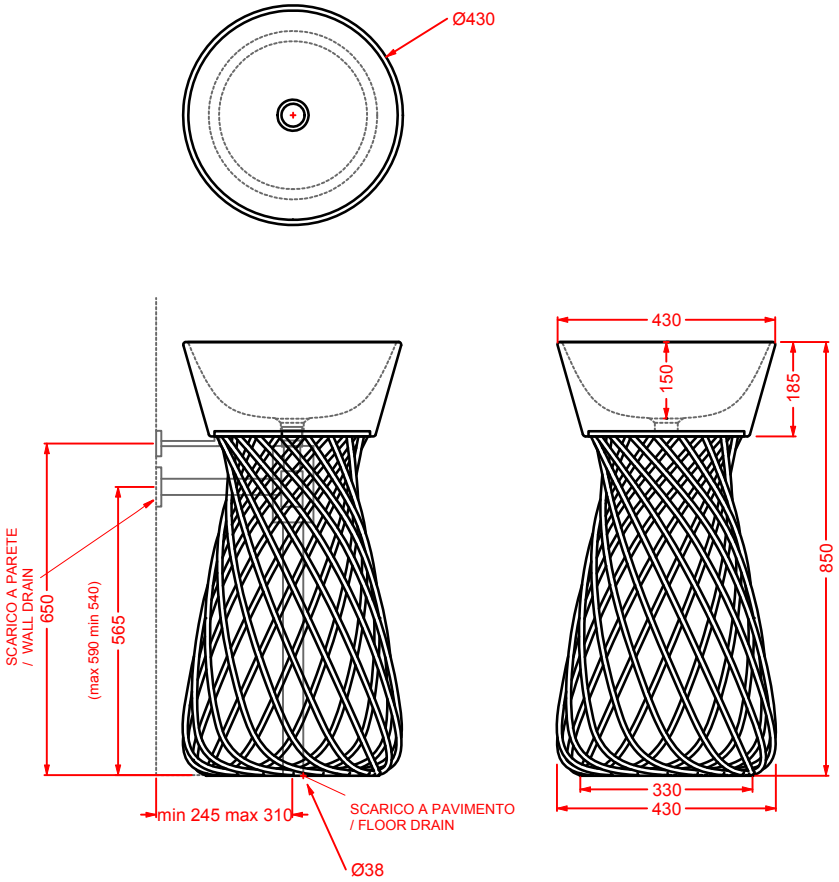

COLLEZIONI
COLLECTIONS

HI-LINE
JAZZ
AZULEY
CIVITAS
HERMITAGE
A16
FASTER
GIÒ EVOLUTION
BLEND
FILE 2.0
STEP
TEN
SMARTY 2.0

HI-LINE

HIL004

HIL002

HIV002
HIB002

HI-LINE/**VARIATIONS**

colori - colors...

bianco lucido
glossy white

nero lucido
glossy black

HI-LINE/**OVERVIEW**

	colore	codice	kg	pz. pallet Italia	pz. pallet Export	euro
HI-LINE | 38 x 55	○	**HIV001 01;00**	22	12	20	450
vaso sospeso + kit di fissaggio *wall-hung WC + fitting system kit*	●	**HIV001 03;00**	22	12	20	765

HI-LINE | 38 x 55	○	**HIB001 01;00**	20	12	20	450
bidet sospeso + kit di fissaggio solo 1 foro *wall-hung bidet + fitting system kit just 1 hole*	●	**HIB001 03;00**	20	12	20	765
sifone ridotto - *reduced siphon*		**ACA021**	1	-	-	80
staffe di fissaggio per sospesi fischer *fitting system kit for wall-hung*		**ACA016**	4	-	-	45

HI-LINE | 38 x 55	○	**HIV002 01;00**	25	10	10	450
vaso terra filomuro + kit di fissaggio + raccordo di scarico *back to wall WC + fitting system kit + pipe*	●	**HIV002 03;00**	25	10	10	765

	colore	codice	kg	pz. pallet Italia	pz. pallet Export	euro
HI-LINE | 38 x 55	○	**HIB002 01;00**	25	10	10	450
bidet terra filomuro 1 foro + kit di fissaggio *back to wall bidet 1 hole + fitting system kit*	●	**HIB002 03;00**	25	10	10	765

HI-LINE | 38 x 68	○	**HIV003 01;00**	32	6	9	530
vaso monoblocco + kit di fissaggio + raccordo di scarico *close-coupled WC + fitting system + pipe*	●	**HIV003 03;00**	32	6	9	900

HI-LINE | 32 x 46	○	**HIC001 01;00**	14	-	-	180
cassetta monoblocco *ceramic cistern*	●	**HIC001 03;00**	14	-	-	270
cisterna in pvc con dispositivo di scarico doppio flusso geberit cromo, oro *geberit plastic cistern with waste system double flow chrome, gold*		**ACA006 71**	5	-	-	170
		ACA006 73	5	-	-	200

	colore	codice	kg	pz. pallet Italia	pz. pallet Export	euro
HI-LINE	○	**HIA001 01; 71**	3	-	-	150
seduta per WC frizionata, cerniera cromo *soft-close WC seat, chrome hinge*	●	**HIA001 03; 71**	3	-	-	225
seduta per WC frizionata, cerniera oro *soft-close WC seat, gold hinge*	○	**HIA001 01; 73**	3	-	-	230
	●	**HIA001 03; 73**	3	-	-	290
HI-LINE | 60 x 50	○	**HIL002 01; 00**	18	12	26	250
lavabo 1 foro sospeso/appoggio *wall-hung/countertop washbasin 1 hole*	●	**HIL002 01; 00**	18	12	26	425
HI-LINE | 70 x 41	○	**HIL003 01; 00**	19	12	26	300
lavabo appoggio *countertop washbasin*	●	**HIL003 03; 00**	19	12	26	510
HI-LINE | 65 x 50	○	**HIL004 01; 00**	20	10	20	300
lavabo 1 foro sospeso *wall-hung washbasin 1 hole*	●	**HIL004 03; 00**	20	10	20	510

HIV001 HI-LINE
vaso sospeso
wall-hung WC

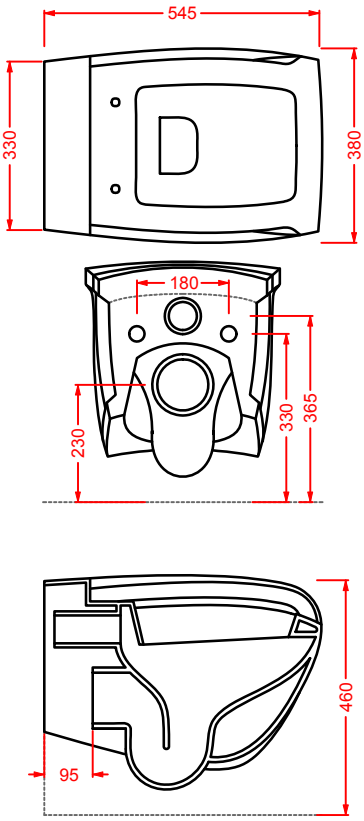

HIB001 HI-LINE
bidet sospeso
wall-hung bidet

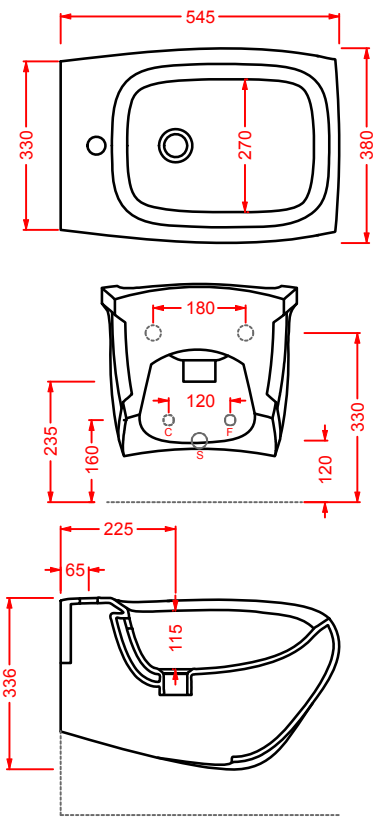

HIV002 HI-LINE
vaso terra filomuro
back to wall WC

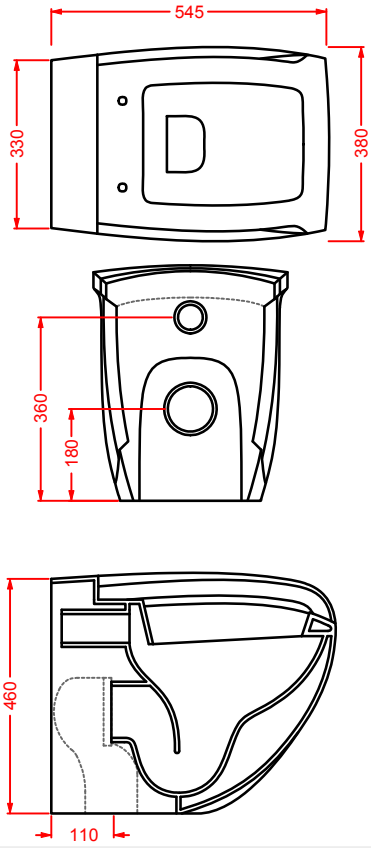

HIB002 HI-LINE
bidet terra filomuro
back to wall bidet

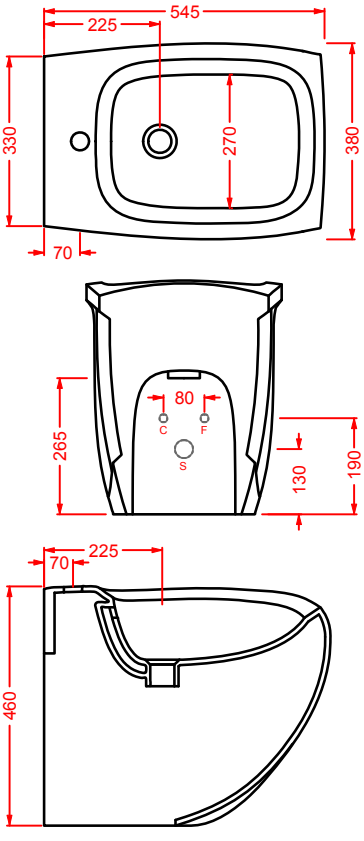

HIV003 + HIC001 HI-LINE
vaso monoblocco + cassetta monoblocco
close-coupled WC + ceramic cistern

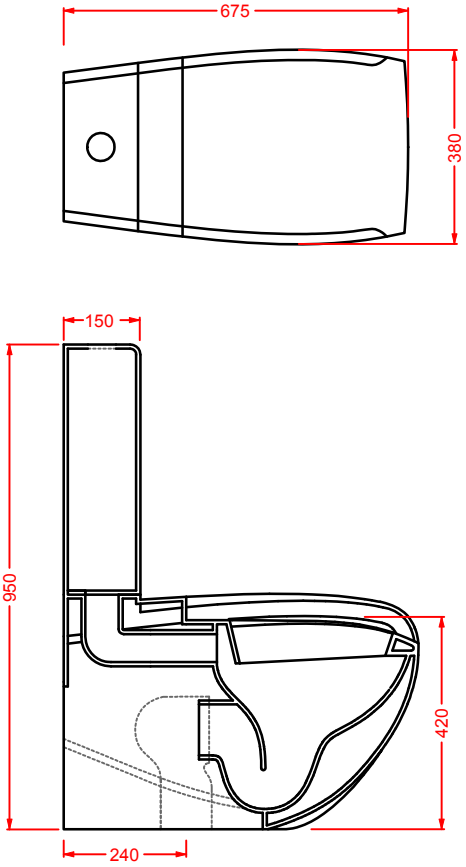

HIL002 HI-LINE
lavabo sospeso/appoggio 60
wall-hung/countertop washbasin 60

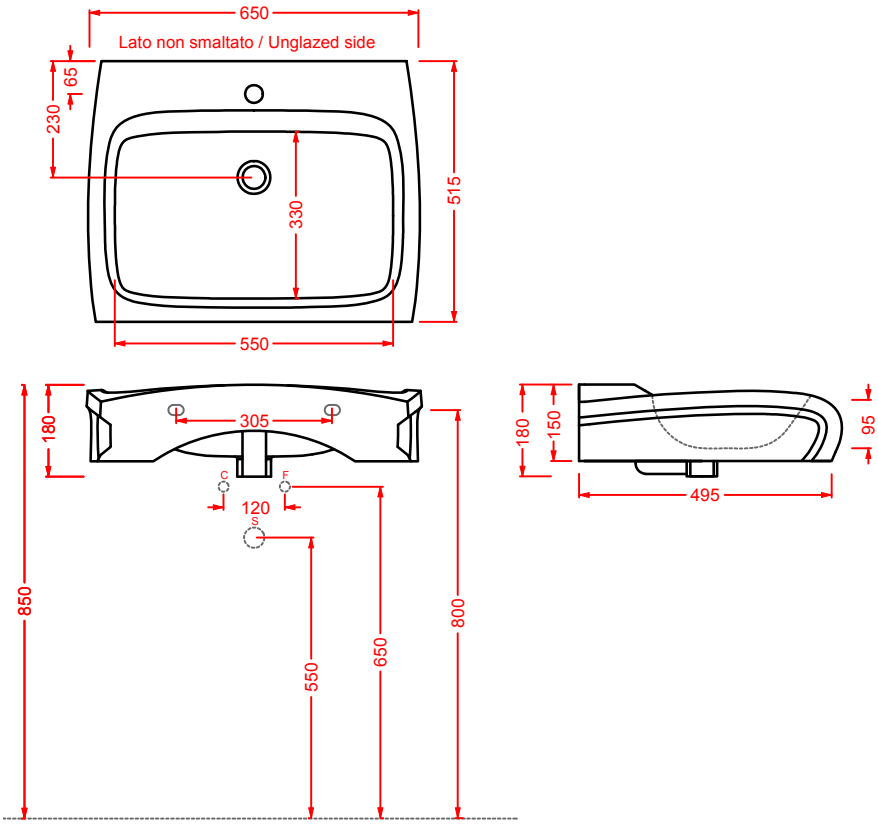

HIL003 HI-LINE
lavabo appoggio 70
countertop washbasin 70

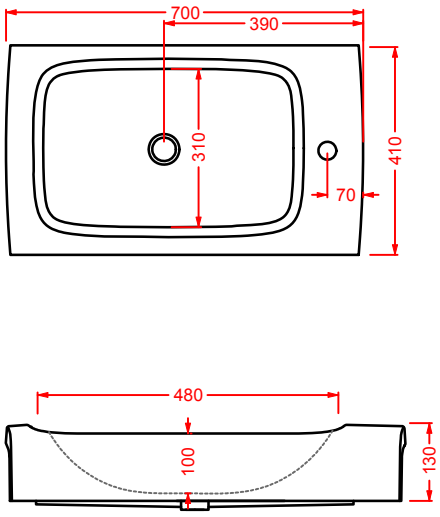

HIL004 HI-LINE
lavabo sospeso 65
wall-hung washbasin 65

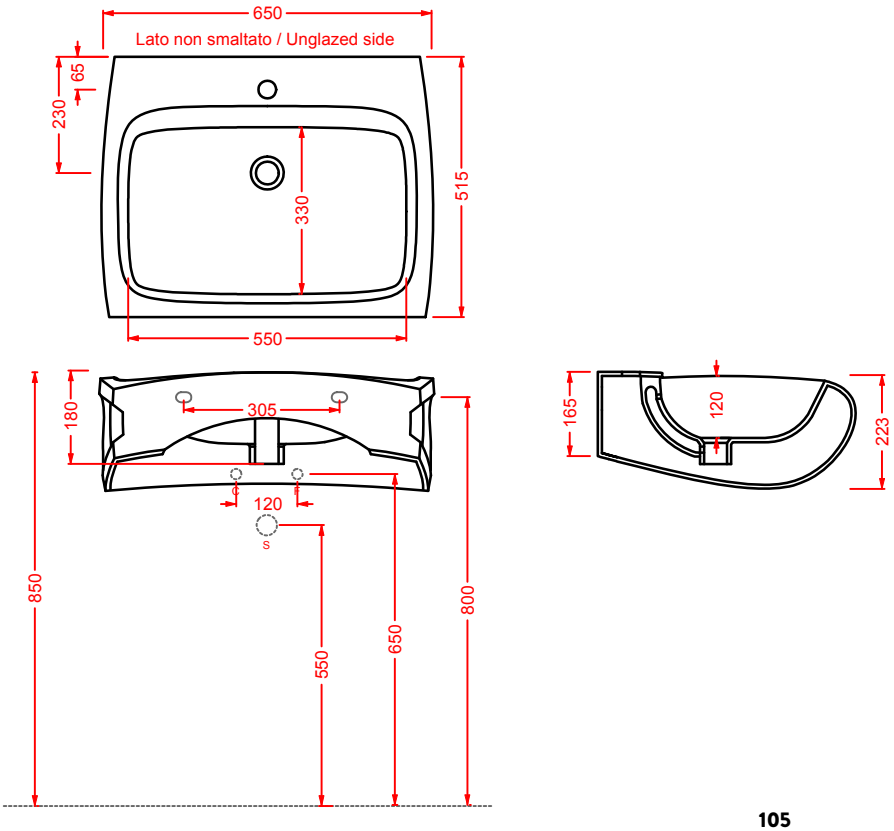

JAZZ

Designed by Meneghello Paolelli Associati

ADI ASSOCIAZIONE PER IL DISEGNO INDUSTRIALE
DELEGAZIONE LAZIO

JZL005
JZB002
JZC003
JZV002
JZA010

JZL001
JZA010
JZA009
JZB001
JZV001
JZC002

JAZZ/**VARIATIONS**

colori - colors...

bianco lucido
glossy white

bianco matt
matt white

nero lucido
glossy black

JAZZ / **OVERVIEW**

	colore	codice	kg	pz. pallet Italia	pz. pallet Export	euro
JAZZ | 36 x 54	○	**JZV001 01;00**	23	12	20	350
vaso sospeso + kit di fissaggio	●	**JZV001 03;00**	23	12	20	525
wall-hung WC + fitting system kit	◎	**JZV001 05;00**	23	12	20	525

JAZZ | 36 x 54	○	**JZB001 01;00**	19	6	9	350
bidet sospeso + kit di fissaggio solo 1 foro	●	**JZB001 03;00**	19	6	9	525
wall-hung bidet + fitting system kit just 1 hole	◎	**JZB001 05;00**	19	6	9	525
sifone ridotto - *reduced siphon*		**ACA021**	1	-	-	80
staffe di fissaggio per sospesi fischer *fitting system kit for wall-hung*		**ACA016**	4	-	-	45

JAZZ | 36 x 54	○	**JZV002 01;00**	25	10	20	350
vaso terra filomuro + kit di fissaggio + raccordo di scarico	●	**JZV002 03;00**	25	10	20	525
back to wall WC + fitting system kit + pipe	◎	**JZV002 05;00**	25	10	20	525

	colore	codice	kg	pz. pallet Italia	pz. pallet Export	euro
JAZZ | 36 x 54	○	**JZB002 01;00**	24	10	20	350
bidet terra filomuro 1 foro (predisposto tre fori) + kit di fissaggio *back to wall bidet 1 hole with arrangement for 3 holes + fitting system kit*	●	**JZB002 03;00**	24	10	20	525
	◎	**JZB002 05;00**	24	10	20	525

JAZZ | 36 x 69	○	**JZV003 01;00**	34	6	9	420
vaso monoblocco + kit di fissggio + raccordo di scarico *close-coupled WC + fitting system + pipe*	●	**JZV003 03;00**	34	6	9	630
	◎	**JZV003 05;00**	34	6	9	630

JAZZ | 34 x 53	○	**JZC001 01;00**	12	6	9	170
cassetta monoblocco *ceramic cistern*	●	**JZC001 03;00**	12	6	9	255
	◎	**JZC001 05;00**	12	6	9	255
cisterna in pvc con dispositivo di scarico doppio flusso geberit cromo, bronzo, oro *geberit plastic cistern with waste system double flow chrome, bronze, gold*		**ACA006 71**	5	-	-	170
		ACA006 72	5	-	-	200
		ACA006 73	5	-	-	200

	colore	codice	kg	pz. pallet Italia	pz. pallet Export	euro
JAZZ	○	**JZA006 01; 71**	3,7	-	-	150
seduta per WC frizionata, cerniera cromo *soft-close WC seat, chrome hinge*	●	**JZA006 03; 71**	3,7	-	-	225
	◎	**JZA006 05; 71**	3,7	-	-	225
seduta per WC frizionata, cerniera bronzo *soft-close WC seat, bronze hinge*	○	**JZA006 01; 72**	3,7	-	-	180
	●	**JZA006 03; 72**	3,7	-	-	270
	◎	**JZA006 05; 72**	23	-	-	270
seduta per WC frizionata, cerniera oro *soft-close WC seat, gold hinge*	○	**JZA006 01; 73**	3,7	-	-	180
	●	**JZA006 03; 73**	3,7	-	-	270
	◎	**JZA006 05; 73**	23	-	-	270

JAZZ | 91,5 x 48	○	**JZL001 01; 00**	24	6	9	350
consolle 91,5 sospeso/ appoggio 1 foro (predisposto 3 fori) + kit di fissaggio *consolle 91,5 wall-hung/countertop 1 hole with arrangement for 3 holes + fitting system kit*	●	**JZL001 03; 00**	24	6	9	525
	◎	**JZL001 05; 00**	24	6	9	525
sifone cilindrico - *siphon*		**ACA022**	1	-	-	90

	colore	codice	kg	pz. pallet Italia	pz. pallet Export	euro
JAZZ	○	**JZC002 01;00**	24	6	9	300
coppia gambe ceramica finitura bianca	●	**JZC002 03;00**	24	6	9	450
white finish ceramic legs x2	◎	**JZC002 05;00**	24	6	9	450

JAZZ | 60 x 40	○	**JZL002 01;00**	9	20	40	230
lavabo appoggio	●	**JZL002 03;00**	9	20	40	345
countertop washbasin	◎	**JZL002 05;00**	9	20	40	345

JAZZ | 70 x 49	○	**JZL004 01;00**	17	12	20	250
lavabo 1 foro (predisposto 3 fori) sospeso/da colonna + kit di fissaggio	●	**JZL004 03;00**	17	12	20	375
wall-hung/for column washbasin 1 hole with arrangement for 3 holes + fitting system	◎	**JZL004 05;00**	17	12	20	375

JAZZ | 23 x 23 h 70	○	**JZC003 01;00**	12	14	27	180
colonna per lavabo 60 e 70	●	**JZC003 03;00**	12	14	27	270
column for washbasin 60 and 70	◎	**JZC003 05;00**	12	14	27	270

	colore	codice	kg	pz. pallet Italia	pz. pallet Export	euro
JAZZ | 70 x 48	○	**JZL005 01;00**	15	14	23	250
lavabo sospeso 1 foro (predisposto 3 fori) + kit di fissaggio *wall-hung washbasin, 1 hole with arrangement for 3 holes + fitting system kit*	●	**JZL005 03;00**	15	14	23	375
	◎	**JZL005 05;00**	15	14	23	375
sifone cilindrico - *siphon*		**ACA022**	1	-	-	90

JAZZ/**ACCESSORI**

	colore	codice		kg	pz. pallet Italia	pz. pallet Export	euro
JAZZ (Livingtec) | 17 x 10	◯	**JZA009**	**01**	2	-	-	140

portarotolo + kit di fissaggio
finitura bianca lucida

toilet roll holder + fitting system kit
white gloss finish

	colore	codice		kg	pz. pallet Italia	pz. pallet Export	euro
JAZZ (Livingtec) | 12 x 40	◯	**JZA010**	**01**	3	-	-	210

porta scopino + kit di fissaggio
finitura bianca lucida

brush holder + fitting system kit
white gloss finish

	colore	codice		kg	pz. pallet Italia	pz. pallet Export	euro
JAZZ (Livingtec) | 40 x 4	◯	**JZA011**	**01**	0,8	-	-	160

porta salvietta + kit di fissaggio
finitura bianca lucida

towel rail + fitting system kit
white gloss finish

	colore	codice		kg	pz. pallet Italia	pz. pallet Export	euro
JAZZ (Livingtec) | 60 x 4	◯	**JZA012**	**01**	1	-	-	180

porta salvietta + kit di fissaggio
finitura bianca lucida

towel rail + fitting system kit
white gloss finish

	colore	codice		kg	pz. pallet Italia	pz. pallet Export	euro
JAZZ (Livingtec) | 4 x 10	◯	**JZA013**	**01**	0,7	-	-	80

gancio + kit di fissaggio
finitura bianca lucida

hook + fitting sistem kit
white gloss finish

JZV001 JAZZ
vaso sospeso
wall-hung WC

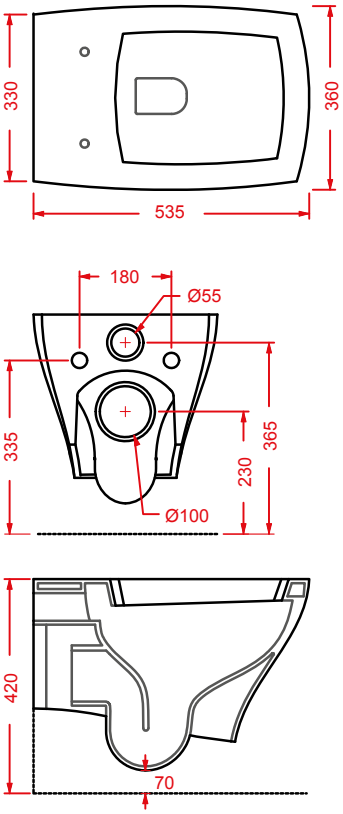

JZB001 JAZZ
bidet sospeso
wall-hung bidet

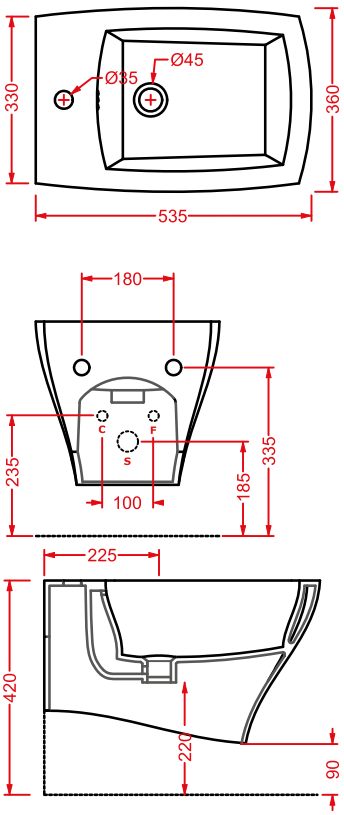

JZB002 JAZZ
bidet terra filomuro
back to wall bidet

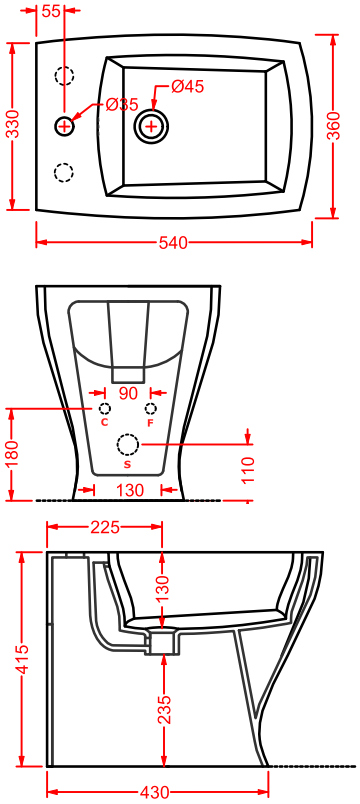

JZV003 + JZC001 JAZZ
vaso monoblocco + cassetta monoblocco
close-coupled WC + ceramic cistern

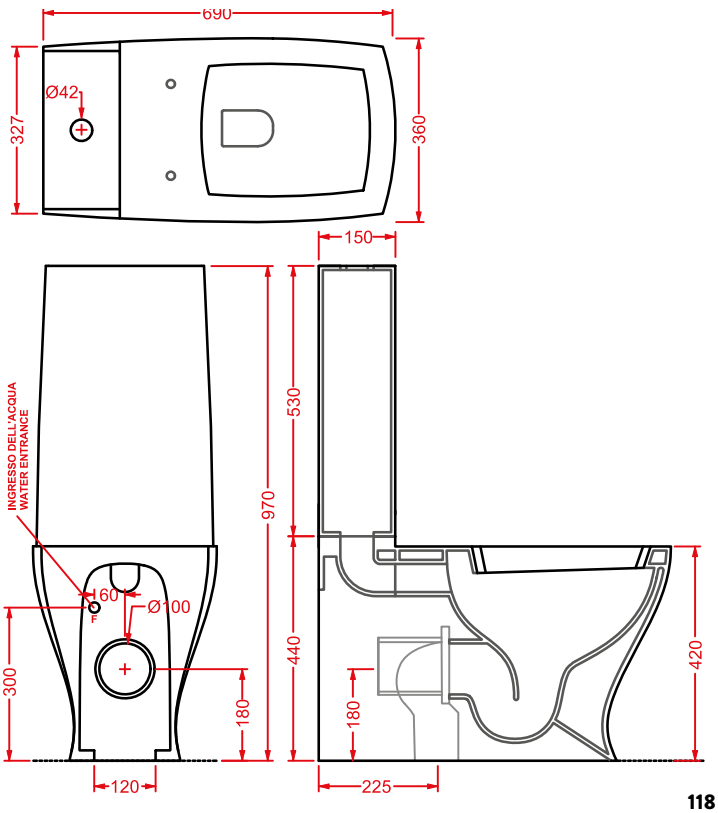

JZV002 JAZZ
vaso terra filomuro
back to wall WC

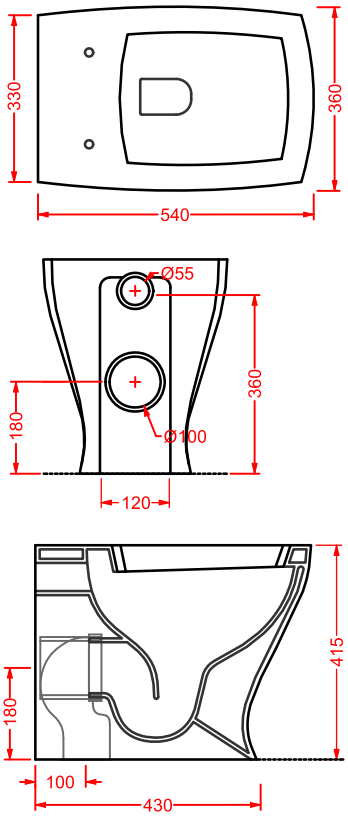

JZL001 + JZC002 JAZZ
consolle 91,5 sospesa/appoggio + coppia gambe ceramica
consolle 91,5 wall-hung/countertop + pair ceramic legs

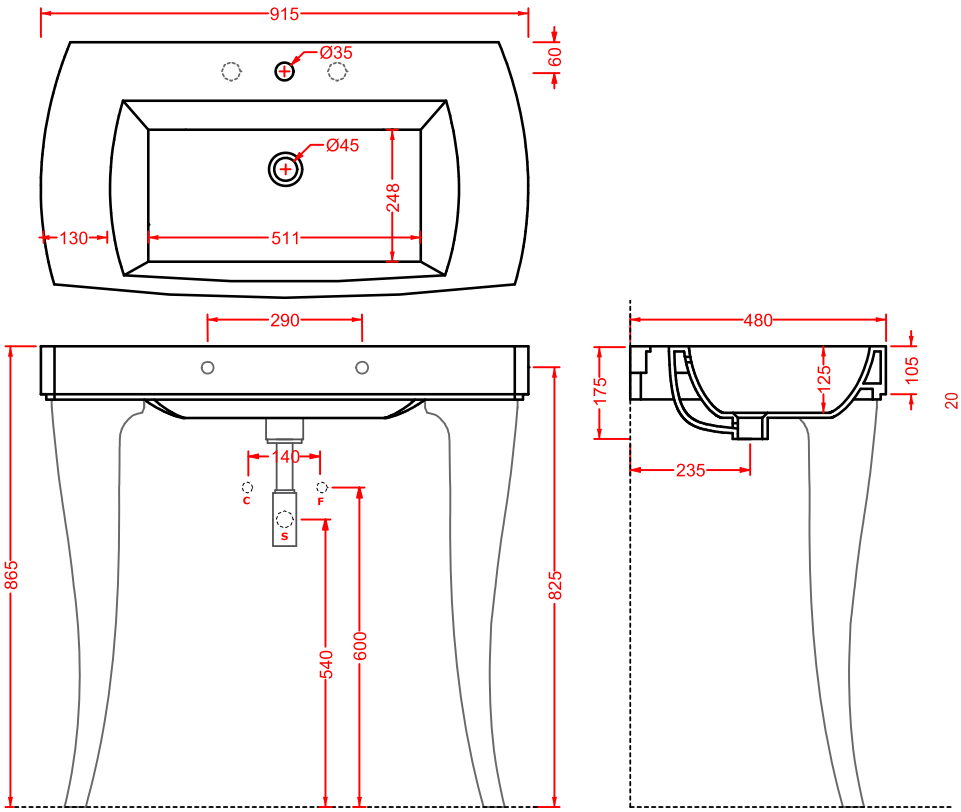

JZL002 JAZZ
lavabo appoggio 60
countertop washbasin 60

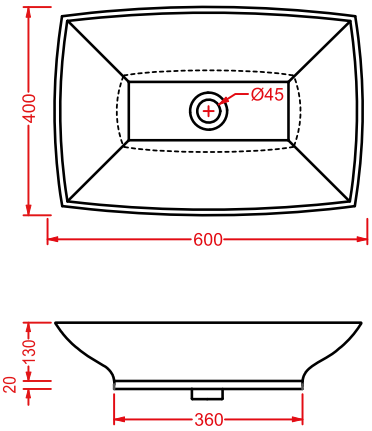

JZL004 + JZC003 JAZZ
lavabo sospeso/da colonna 70 + colonna
wall-hung/for column basin 70 + column

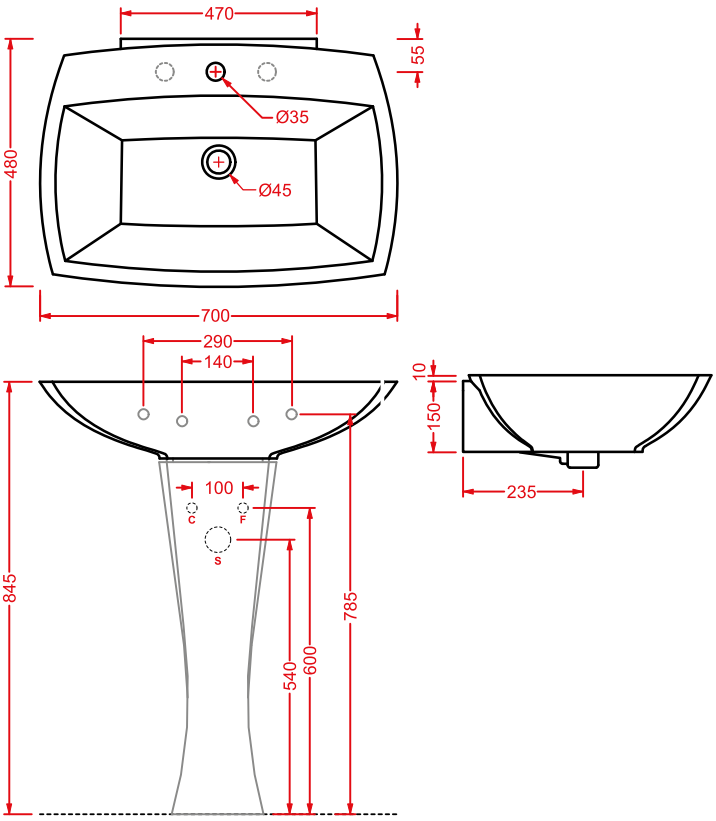

JZL005 JAZZ
lavabo sospeso 70
wall-hung washbasin 70

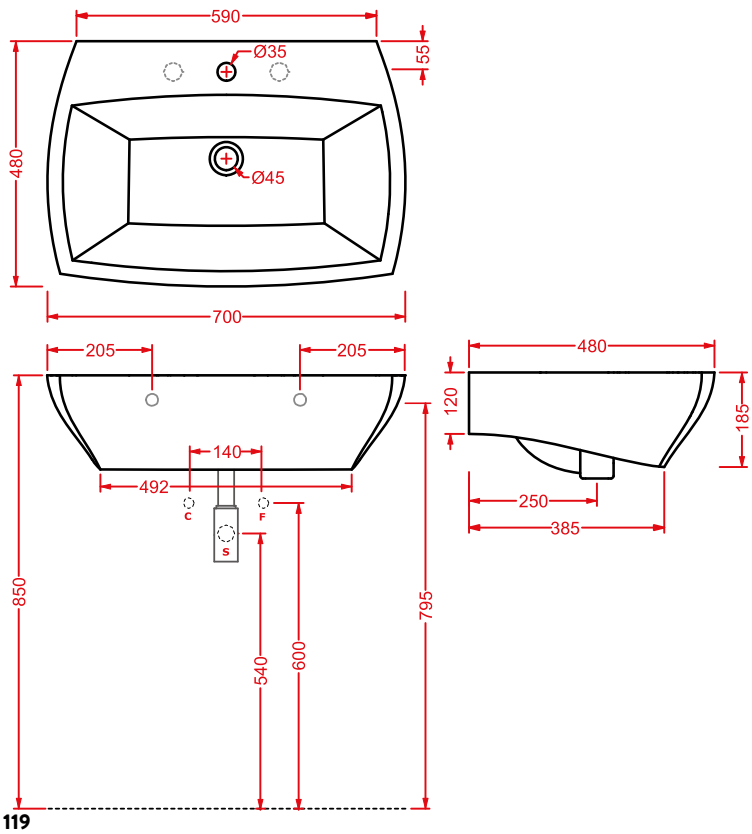

AZULEY

Designed by Meneghello Paolelli Associati

AZL003
AZA003

AZL001
AZA003

AZV002
AZB002

AZULEY/**VARIATIONS**

colori - colors...

bianco lucido
glossy white

bianco matt
matt white

nero lucido
glossy black

AZULEY/**OVERVIEW**

	colore	codice	kg	pz. pallet Italia	pz. pallet Export	euro
AZULEY | 36 x 52	○	**AZV001 01;00**	21	12	20	340
vaso sospeso + kit di fissaggio	●	**AZV001 03;00**	21	12	20	510
wall-hung WC + fitting system kit	◎	**AZV001 05;00**	21	12	20	510

AZULEY | 36 x 52	○	**AZB001 01;00**	19	12	20	340
bidet sospeso + kit di fissaggio solo 1 foro	●	**AZB001 03;00**	19	12	20	510
wall-hung bidet + fitting system kit just 1 hole	◎	**AZB001 05;00**	19	12	20	510
sifone ridotto - *reduced siphon*		**ACA021**	1	-	-	80
staffe di fissaggio per sospesi fischer *fitting system kit for wall-hung*		**ACA016**	4	-	-	45

AZULEY | 36 x 52	○	**AZV002 01;00**	26	10	20	340
vaso terra filomuro+ kit di fissaggio + raccordo di scarico	●	**AZV002 03;00**	26	10	20	510
back to wall WC + fitting system kit + pipe	◎	**AZV002 05;00**	26	10	20	510

	colore	codice	kg	pz. pallet Italia	pz. pallet Export	
AZULEY | 36 x 52	○	**AZB002 01;00**	21	10	20	340
bidet terra filomuro + kit di fissaggio solo 1 foro	●	**AZB002 03;00**	21	10	20	510
back to wall bidet + fitting system kit just 1 hole	◎	**AZB002 05;00**	21	10	20	510

AZULEY	○	**AZA001 01; 71**	3,7	12	20	150
seduta per WC frizionata, cerniera cromo	●	**AZA001 03; 71**	3,7	12	20	225
soft-close WC seat, chrome hinge	◎	**AZA001 05; 71**	3,7	12	20	225
seduta per WC frizionata, cerniera bronzo	○	**AZA001 01; 72**	3,7	12	20	180
soft-close WC seat, bronze hinge	●	**AZA001 03; 72**	3,7	12	20	270
	◎	**AZA001 05; 72**	3,7	12	20	270
seduta per WC frizionata, cerniera oro	○	**AZA001 01; 73**	3,7	12	20	180
soft-close WC seat, gold hinge	●	**AZA001 03; 73**	3,7	12	20	270
	◎	**AZA001 05; 73**	3,7	12	20	270

AZULEY | 45 x 45	○	**AZL001 01;00**	11	20	34	240
lavabo appoggio	●	**AZL001 03;00**	11	20	34	360
countertop washbasin	◎	**AZL001 05;00**	11	20	34	360

AZULEY | 65 x 45						
lavabo appoggio *countertop washbasin*	○	**AZL002 01;00**	16	18	36	260
	●	**AZL002 03;00**	16	18	36	390
	◎	**AZL002 05;00**	16	18	36	390

AZULEY | 72 x 50						
lavabo sospeso/appoggio 1 foro (predisposto tre fori) *wall-hung/countertop washbasin 1 hole with arrangement for 3 holes*	○	**AZL003 01;00**	22	14	23	280
	●	**AZL003 03;00**	22	14	23	420
	◎	**AZL003 05;00**	22	14	23	420
sifone cilindrico - *siphon*		**ACA022**	1	-	-	90

AZULEY | 72 x 51						
struttura cromata per lavabo 72 *chromed structure for washbasin 72*		**AZA002 71**	7	-	-	600

AZULEY | 90 x 50 h 70						
struttura cromata per lavabi in appoggio 45 e 65 con top laccato bianco/nero lucido *chromed structure for countertop washbasins 45 and 65 with laquered top glossy white/black*	○	**AZA003 71; 01**	15	-	-	1100
	●	**AZA003 71; 03**	15	-	-	1100

AZV001 AZULEY
vaso sospeso
wall-hung WC

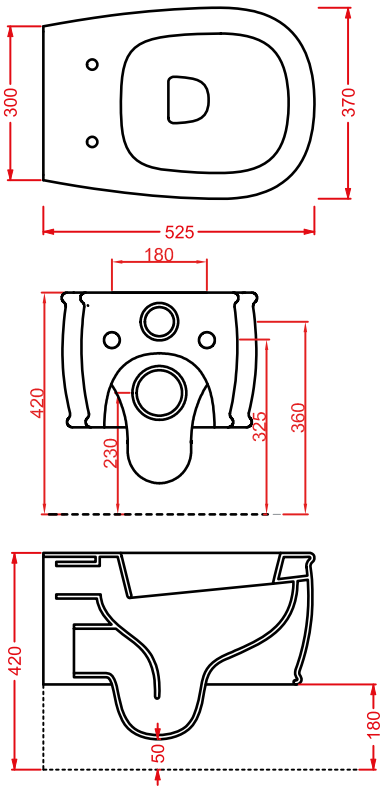

AZB001 AZULEY
bidet sospeso
wall-hung bidet

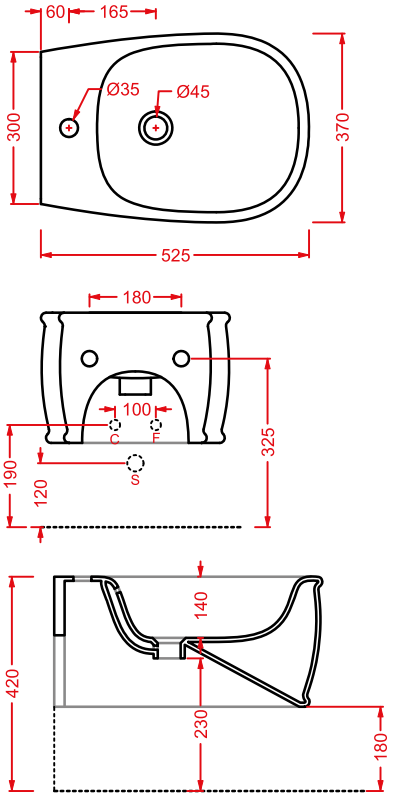

AZV002 AZULEY
vaso terra filomuro
back to wall WC

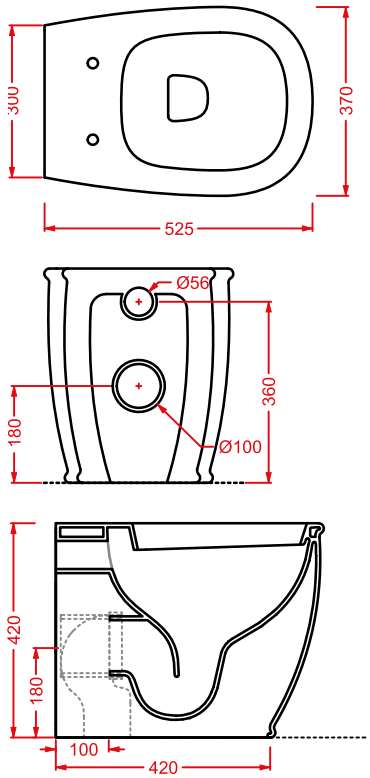

AZB002 AZULEY
bidet terra filomuro
back to wall bidet

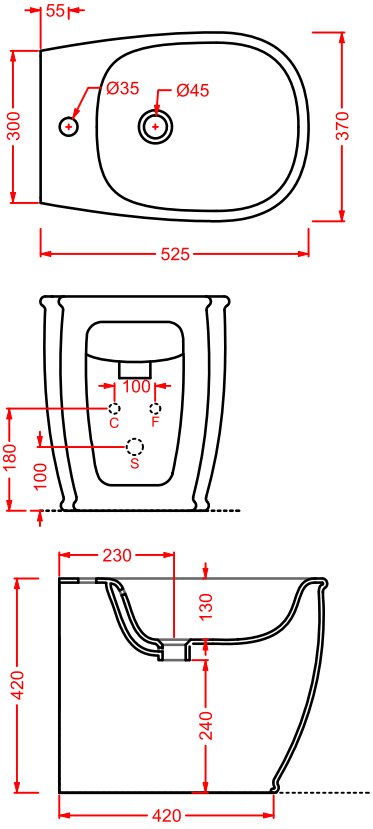

AZL001 AZULEY
lavabo appoggio 45
countertop washbasin 45

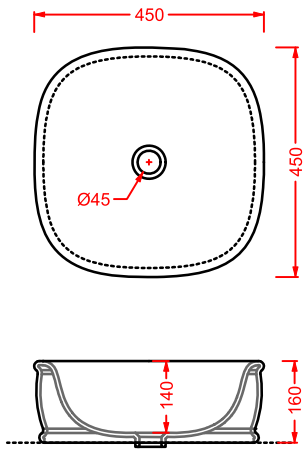

AZL002 AZULEY
lavabo appoggio 65
countertop washbasin 65

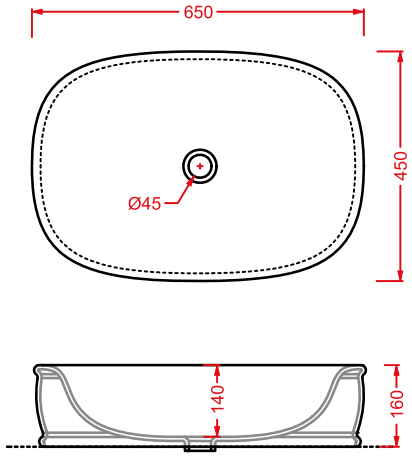

AZL003 AZULEY + AZA002

lavabo sosp/appoggio 72 + struttura cromata

wall-hung/countertop washbasin 72 + chromed structure

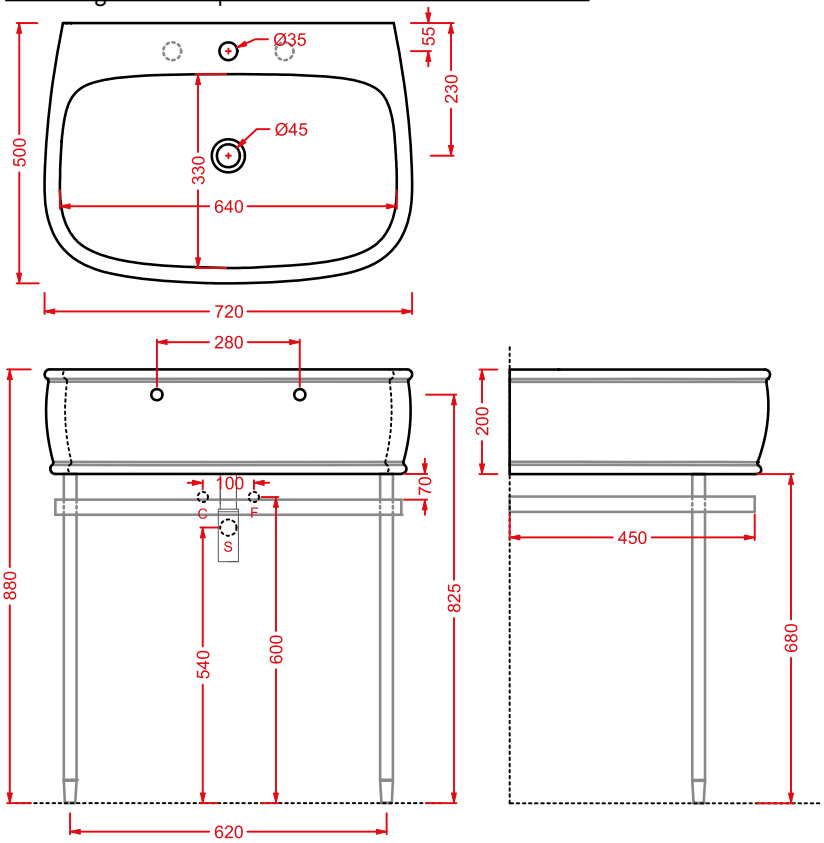

AZA003 AZULEY

struttura cromata lavabi appoggio

chromed structure for countertop washbasins

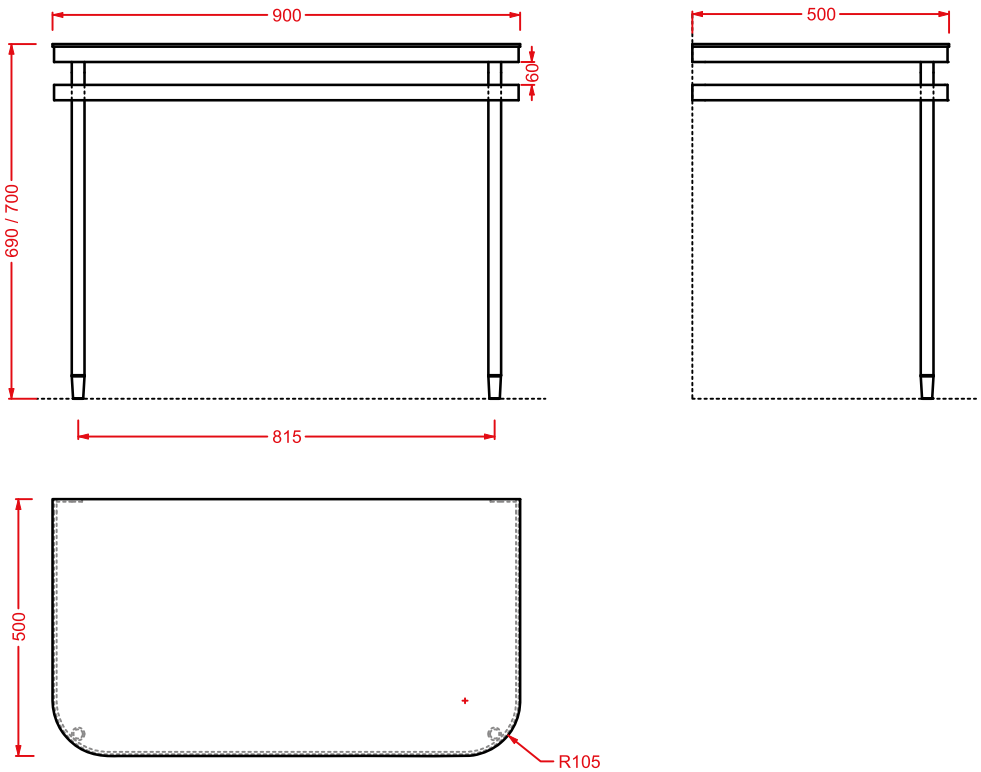

CIVITAS

Designed by Meneghello Paolelli Associati

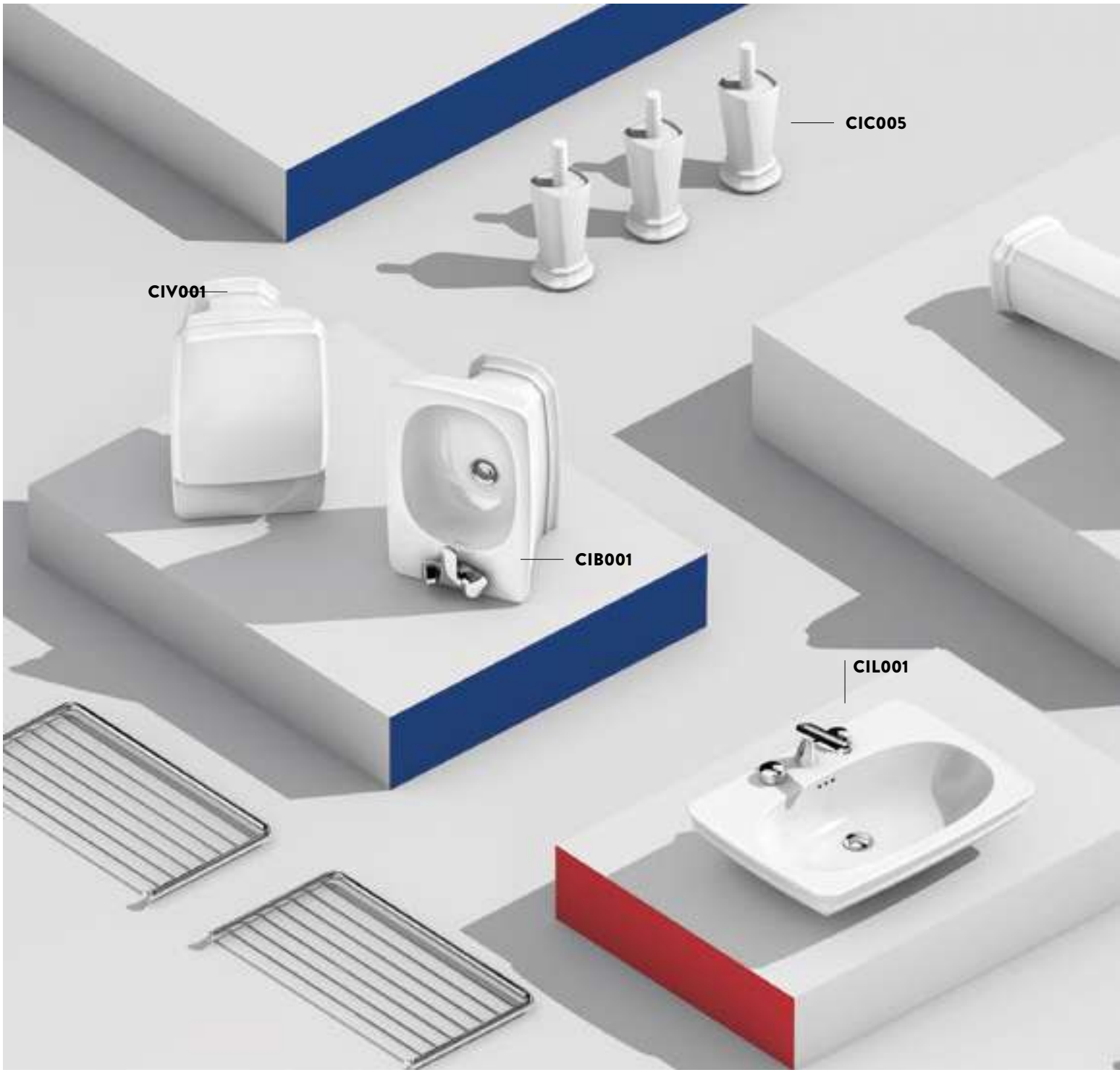

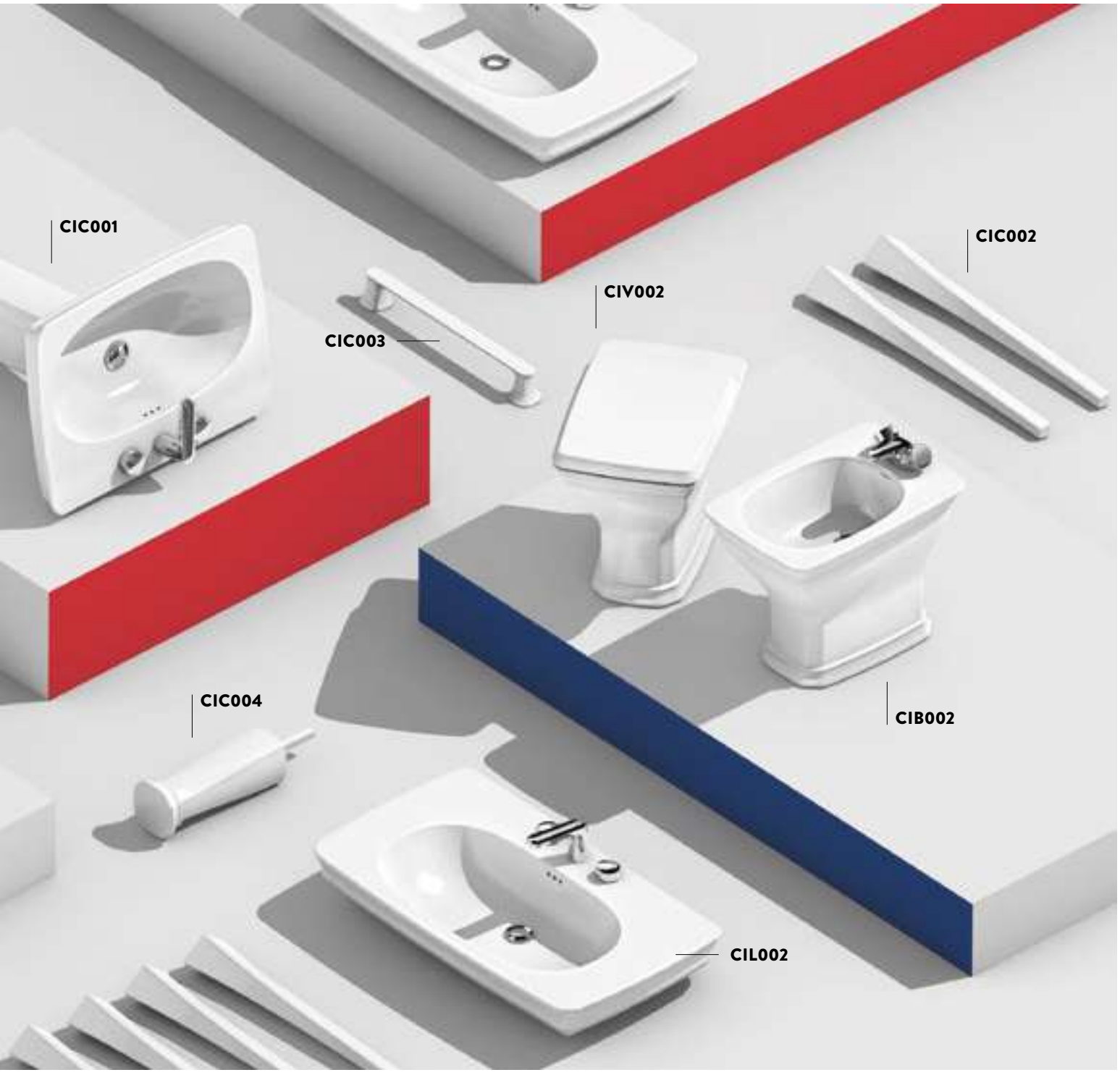
CIC001
CIC002
CIV002
CIC003
CIC004
CIB002
CIL002

CIL001
CIC001

CIC007
CIV002
CIB002

CIL002

CIC002

CIV001

CIB001

CIL002
CIA004

CIL001
CIA002

CIA011
CIL002
CIA006

CIVITAS/**VARIATIONS**

colori - colors...

bianco lucido
glossy white

nero lucido
glossy black

grigio acquarello
grey acquarello

azzurro acquarello
blue acquarello

rosa acquarello
pink acquarello

verde acquarello
green acquarello

CIVITAS/**OVERVIEW**

	colore	codice	kg	pz. pallet Italia	pz. pallet Export	euro
CIVITAS | 36 x 54						
vaso sospeso + kit di fissaggio *wall-hung WC + fitting system kit*		**CIV001 01;00**	21	12	20	330
		CIV001 03;00	21	12	20	495
		CIV001 34;00	21	12	20	495
		CIV001 32;00	21	12	20	495
		CIV001 33;00	21	12	20	495
		CIV001 35;00	21	12	20	495

CIVITAS | 36 x 54						
bidet sospeso + kit di fissaggio solo 1 foro *wall-hung WC + fitting system kit just 1 hole*		**CIB001 01;00**	18	12	20	330
		CIB001 03;00	18	12	20	495
		CIB001 34;00	18	12	20	495
		CIB001 32;00	18	12	20	495
		CIB001 33;00	18	12	20	495
		CIB001 35;00	18	12	20	495
sifone ridotto - *reduced siphon*		**ACA021**	1	-	-	80
staffe di fissaggio per sospesi fischer *fitting system kit for wall-hung*		**ACA016**	4	-	-	45

	colore	codice	kg	pz. pallet Italia	pz. pallet Export	euro
CIVITAS | 36 x 54 vaso terra scarico "S" + kit di fissaggio *WC with floor drain + fitting system kit*		**CIV002 01;00**	19	10	20	330
		CIV002 03;00	19	10	20	495
		CIV002 34;00	19	10	20	495
		CIV002 32;00	19	10	20	495
		CIV002 33;00	19	10	20	495
		CIV002 35;00	19	10	20	495

CIVITAS | 36 x 54 bidet terra 1 foro (predisposto tre fori) + kit di fissaggio *floor bidet 1 hole with arrangement for 3 holes + fitting system kit*		**CIB002 01;00**	18	10	20	330
		CIB002 03;00	18	10	20	495
		CIB002 34;00	18	10	20	495
		CIB002 32;00	18	10	20	495
		CIB002 33;00	18	10	20	495
		CIB002 35;00	18	10	20	495

	colore	codice	kg	pz. pallet Italia	pz. pallet Export	euro
CIVITAS		**CIA010 01; 71**	3	-	-	150
seduta per WC frizionata, cerniera cromo *soft-close WC seat, chrome hinge*		**CIA010 03; 71**	3	-	-	225
		CIA010 34; 71	3	-	-	225
		CIA010 32; 71	3	-	-	225
		CIA010 33; 71	3	-	-	225
		CIA010 35; 71	3	-	-	225

CIVITAS | 44 x 39		**CIC007 01; 00**	14	-	-	180
cassetta a zaino con coperchio *low level ceramic cistern with cover*		**CIC007 03; 00**	14	-	-	270
		CIC007 34; 00	14	-	-	270
		CIC007 32; 00	14	-	-	270
		CIC007 33; 00	14	-	-	270
		CIC007 35; 00	14	-	-	270
meccanismo scarico con maniglia frontale e tubo esterno di scarico in cromo *flushing system with front handle and flush pipe in chrome*		**HEA013 71**	-	-	-	380

	colore	codice	kg	pz. pallet Italia	pz. pallet Export	euro
CIVITAS | 44 x 39						
cassetta alta con coperchio *high ceramic cistern with cover*		**HEC004 01; 00**	14	-	-	180
		HEC004 03; 00	14	-	-	270
		HEC004 34; 00	14	-	-	270
		HEC004 32; 00	14	-	-	270
		HEC004 33; 00	14	-	-	270
		HEC004 35; 00	14	-	-	270
ceramica, catenella e tubo scarico in cromo *flushing system, with ceramic pull, chain and flush pipe in chrome*		**HEA006 71**	1,5	-	-	380

	colore	codice	kg	pz. pallet Italia	pz. pallet Export	euro
CIVITAS | 68 x 50	○	**CIL001 01;00**	24	12	16	290
lavabo sospeso/da colonna	●	**CIL001 03;00**	24	12	16	435
wall-hung/for column washbasin	●	**CIL001 34;00**	24	12	16	435
	●	**CIL001 32;00**	24	12	16	435
	●	**CIL001 33;00**	24	12	16	435
	●	**CIL001 35;00**	24	12	16	435

CIVITAS	○	**CIC001 01;00**	12	14	27	180
colonna per lavabo 68	●	**CIC001 03;00**	12	14	27	270
column for washbasin 68	●	**CIC001 34;00**	12	14	27	270
	●	**CIC001 32;00**	12	14	27	270
	●	**CIC001 33;00**	12	14	27	270
	●	**CIC001 35;00**	12	14	27	270

	colore	codice	kg	pz. pallet Italia	pz. pallet Export	euro
CIVITAS | 90 x 50						
consolle 1 foro (predisposto tre fori) + kit di fissaggio *consolle 1 hole with arrangement for 3 holes + fitting system kit*		**CIL002 01;00**	40	8	9	400
		CIL002 03;00	40	8	9	600
		CIL002 34;00	40	8	9	600
		CIL002 32;00	40	8	9	600
		CIL002 33;00	40	8	9	600
		CIL002 35;00	40	8	9	600
sifone cilindrico - *siphon*		**ACA022**	1	-	-	90

CIVITAS						
coppia gambe ceramica *pair of ceramic legs*		**CIC002 01;00**	13	-	-	300
		CIC002 03;00	13	-	-	450
		CIC002 34;00	13	-	-	450
		CIC002 32;00	13	-	-	450
		CIC002 33;00	13	-	-	450
		CIC002 35;00	13	-	-	450

	colore	codice	kg	pz. pallet Italia	pz. pallet Export	euro
CIVITAS struttura Tonda cromata per consolle 90 + griglia *chromed Tonda structure for consolle 90 + grate shelf*		**CIA008 71**	14	-	-	1200

	colore	codice	kg	pz. pallet Italia	pz. pallet Export	euro
CIVITAS struttura Tonda cromata per consolle 90 + vetro *chroned Tonda structure for consolle 90 + glass*		**CIA009 71**	14	-	-	1300

	colore	codice	kg	pz. pallet Italia	pz. pallet Export	euro
CIVITAS struttura Quadra cromata per lavabo 68 *chromed Quadra structure for washbasin 68*		**CIA001 71**	12	-	-	1000

	colore	codice	kg	pz. pallet Italia	pz. pallet Export	euro
CIVITAS struttura Quadra cromata per lavabo 68 + griglia *chromed Quadra structure for washbasin 68 + grate shelf*		**CIA002 71**	14	-	-	1400

	colore	codice	kg	pz. pallet Italia	pz. pallet Export	euro
CIVITAS		**CIA003 71**	14	-	-	1200

struttura Quadra cromata
per lavabo 68 + vetro

chromed Quadra structure
for washbasin 68 + glass

	colore	codice	kg	pz. pallet Italia	pz. pallet Export	euro
CIVITAS		**CIA004 71**	14	-	-	1000

struttura Quadra cromata
per consolle 90

chromed Quadra structure
for consolle 90

	colore	codice	kg	pz. pallet Italia	pz. pallet Export	euro
CIVITAS		**CIA005 71**	16	-	-	1500

struttura Quadra cromata
per consolle 90 + griglia

chromed Quadra structure
for consolle 90 + grate shelf

	colore	codice	kg	pz. pallet Italia	pz. pallet Export	euro
CIVITAS		**CIA006 71**	16	-	-	1200

struttura Quadra cromata
per consolle 90 + vetro

chromed Quadra structure
for consolle 90 + glass

	colore	codice	kg	pz. pallet Italia	pz. pallet Export	euro
CIVITAS | Ø 90		**CIA011**	6	-	-	350

specchio a filo lucido con pianta ottagonale

octagonal mirror

CIVITAS/**ACCESSORI**

	colore	codice	kg	pz. pallet Italia	pz. pallet Export	euro
CIVITAS | 10 x 50	◯	**CIC004 01**	2	-	-	170

porta scopino in ceramica + scopino

ceramic brush holder + brush

CIVITAS | 10 x 35	◯	**CIC005 01**	2	-	-	140

porta rotolo in ceramica

ceramic toilet roll holder

CIVITAS | 53 x 8	◯	**CIC003 01**	1	-	-	100

staffa porta asciugamani

ceramic towel rail

CIVITAS | 5 x 8,4	◯	**CIC008 01**	0,3	-	-	60

gancio in ceramica + kit di fissaggio

ceramic hook + fitting system kit

	colore	codice		kg	pz. pallet Italia	pz. pallet Export	euro
CIVITAS | 43,8 x 8		**CIA014**	**71**	0,3	-	-	85

porta scopino in metallo + scopino

metallic brush holder + brush

	colore	codice		kg	pz. pallet Italia	pz. pallet Export	euro
CIVITAS | 15,8 x 8,4		**CIA013**	**71**	0,5	-	-	50

porta rotolo in metallo

metallic toilet roll holder

	colore	codice		kg	pz. pallet Italia	pz. pallet Export	euro
CIVITAS | 45 x 8,4		**CIA012**	**71**	0,5	-	-	65

porta salviette in metallo

metallic towel rail

	colore	codice		kg	pz. pallet Italia	pz. pallet Export	euro
CIVITAS | 5 x 8,4		**CIA015**	**71**	0,3	-	-	25

appendino singolo in metallo

metallic single hook

CIV001 CIVITAS
vaso sospeso
wall-hung WC

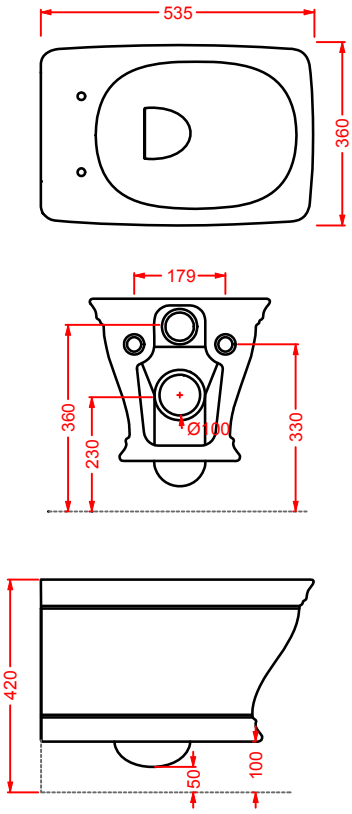

CIB001 CIVITAS
bidet sospeso
wall-hung bidet

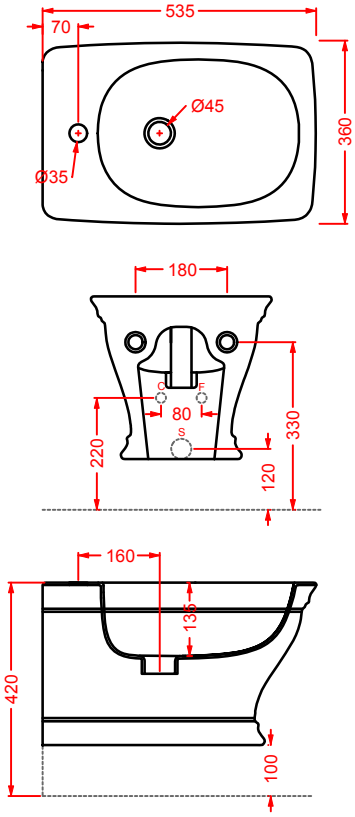

CIV002 + CIC006 CIVITAS
vaso terra S + cassetta alta + coperchio
WC (S)+ high ceramic cistern + cover

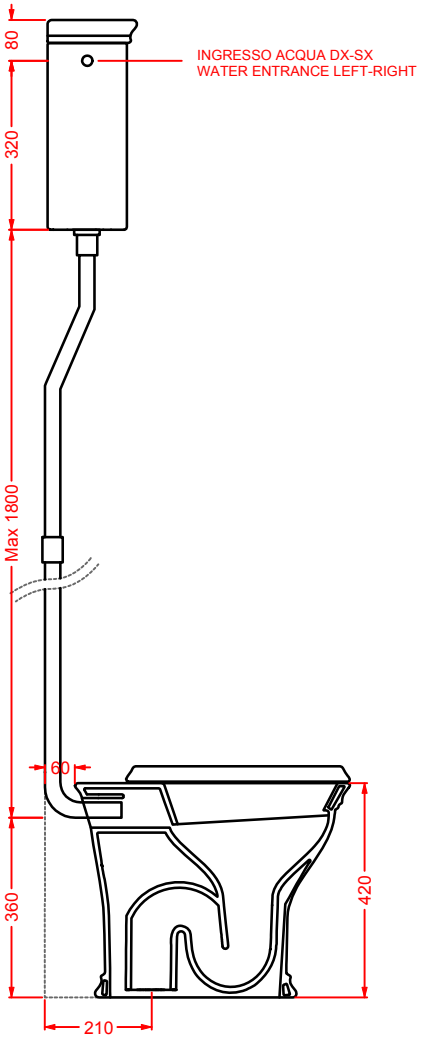

CIV002 CIVITAS
vaso terra scarico S
WC with floor drain

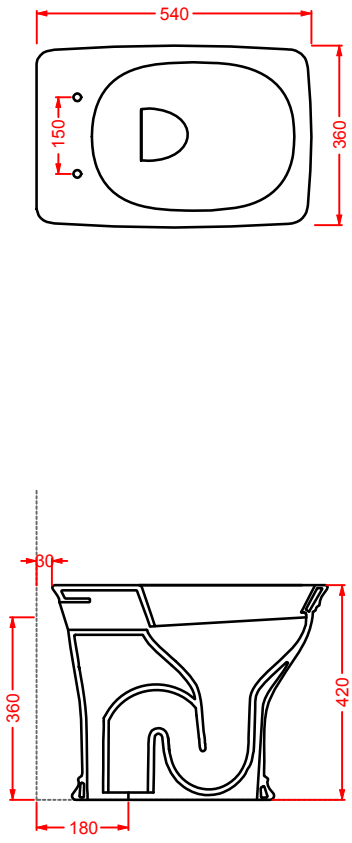

CIB002 CIVITAS
bidet terra
floor bidet

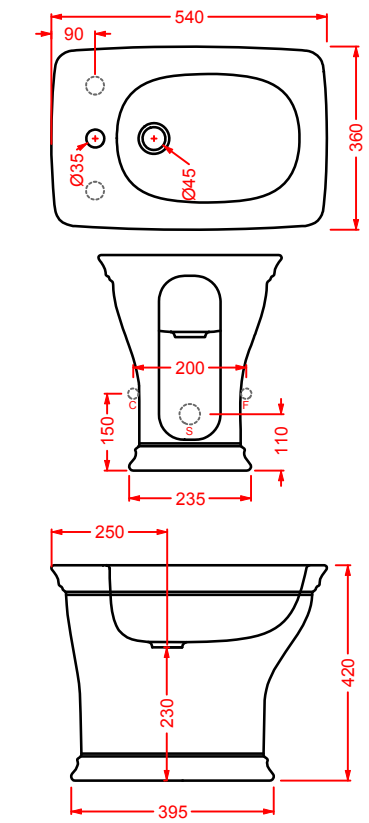

CIV002 + CIC007 CIVITAS
vaso terra S + cassetta zaino + coperchio
WC (S)+ low level ceramic cistern + cov.

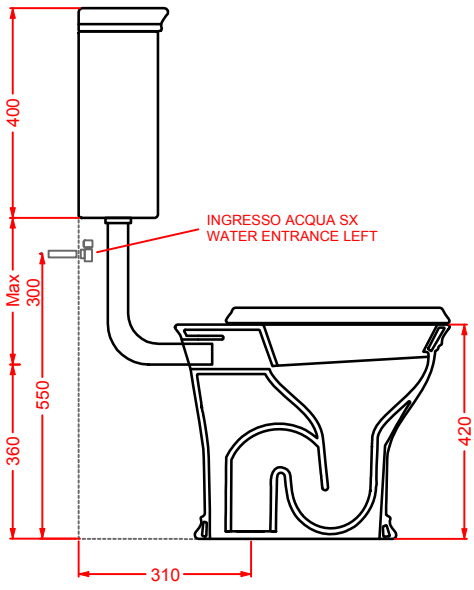

CIL001 + CIC001 CIVITAS

lavabo sospeso/da colonna + colonna

wall-hung/for column washbasin + column

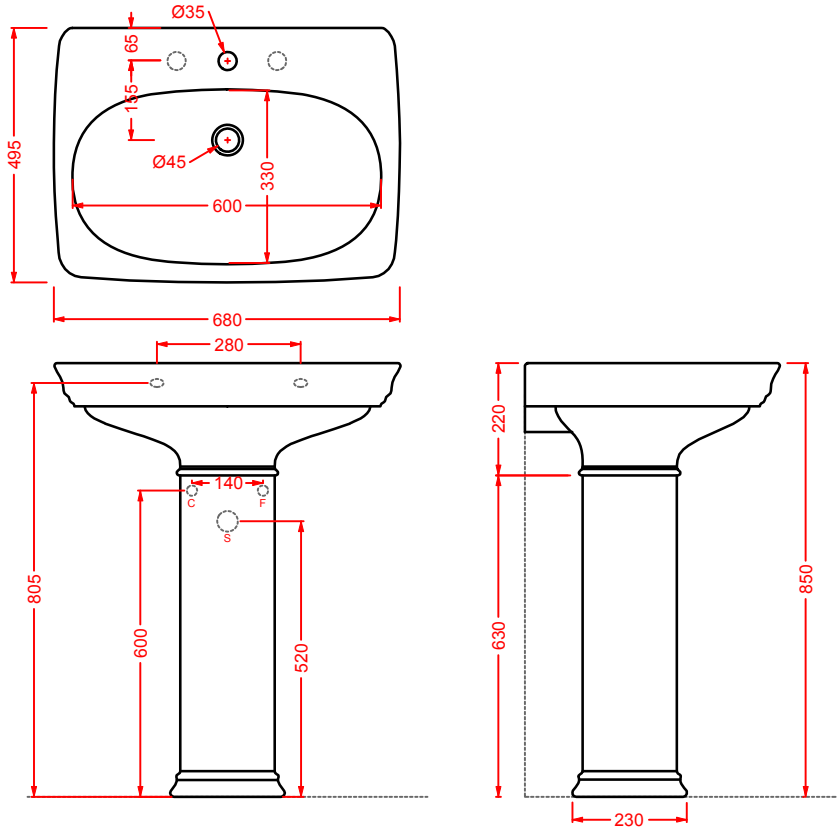

CIL002 + CIC002 CIVITAS

consolle 90 + coppia gambe ceramica

consolle 90 + pair of ceramic legs

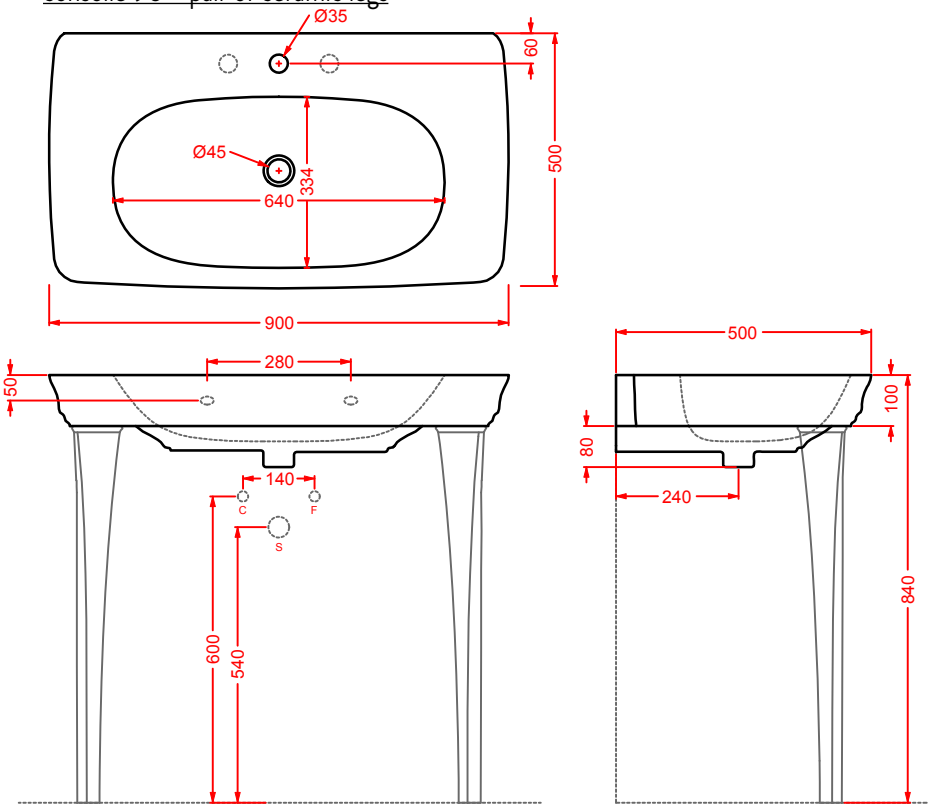

CIL002 + CIA007/CIA008/CIA009 CIVITAS

consolle 90 + struttura Tonda per consolle 90 (+griglia/vetro)

consolle 90 + Tonda structure for consolle 90 (+grate shelf/glass)

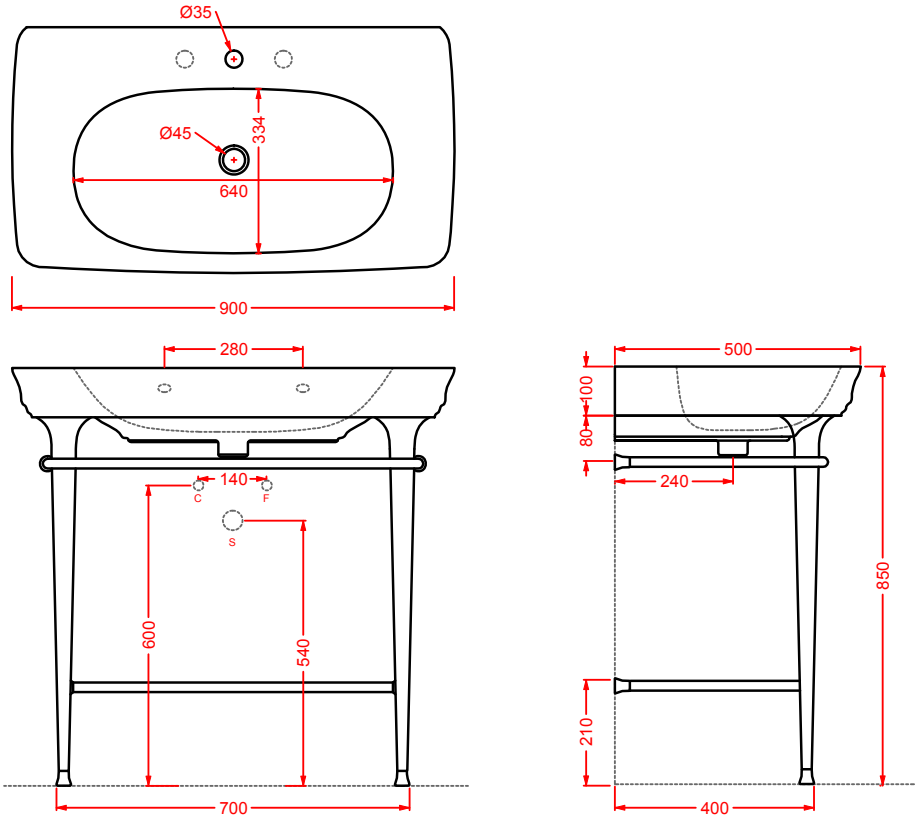

CIL001 + CIA001/CIA002/CIA003 CIVITAS

lavabo 68 + struttura Quadra per lavabo 68 (+griglia/vetro)

washbasin 68 + Quadra structure for washbasin 68 (+grate shelf/glass)

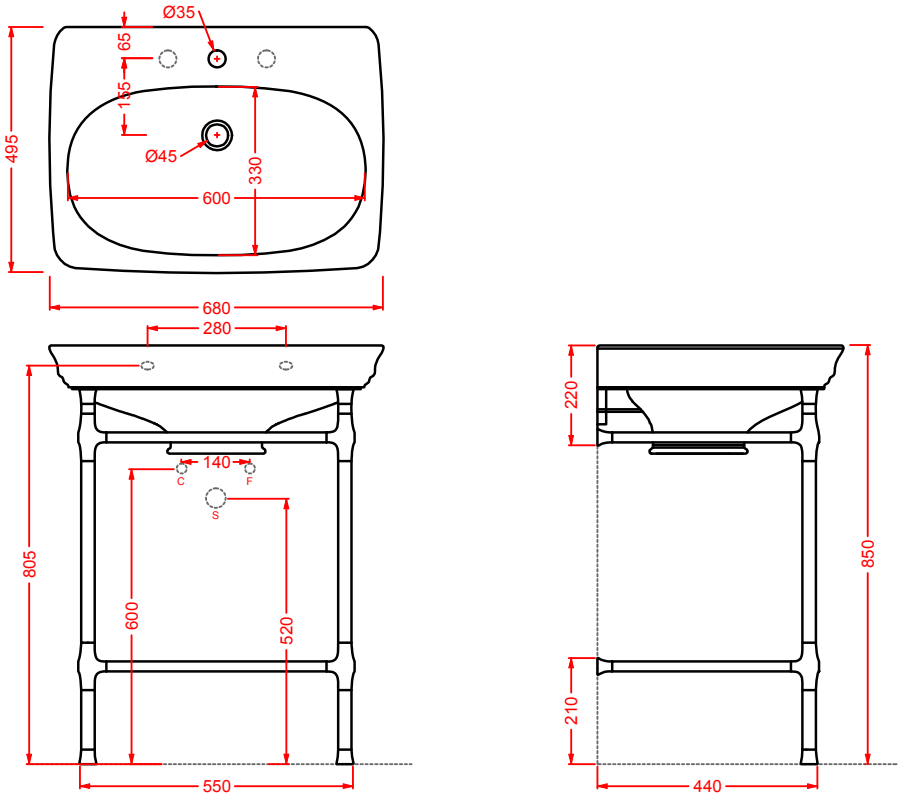

CIL002 + CIA004/CIA005/CIA006 CIVITAS

consolle 90 + struttura Quadra per consolle 90 (+griglia/vetro)

consolle 90 + Quadra structure for consolle 90 (+grate shelf/glass)

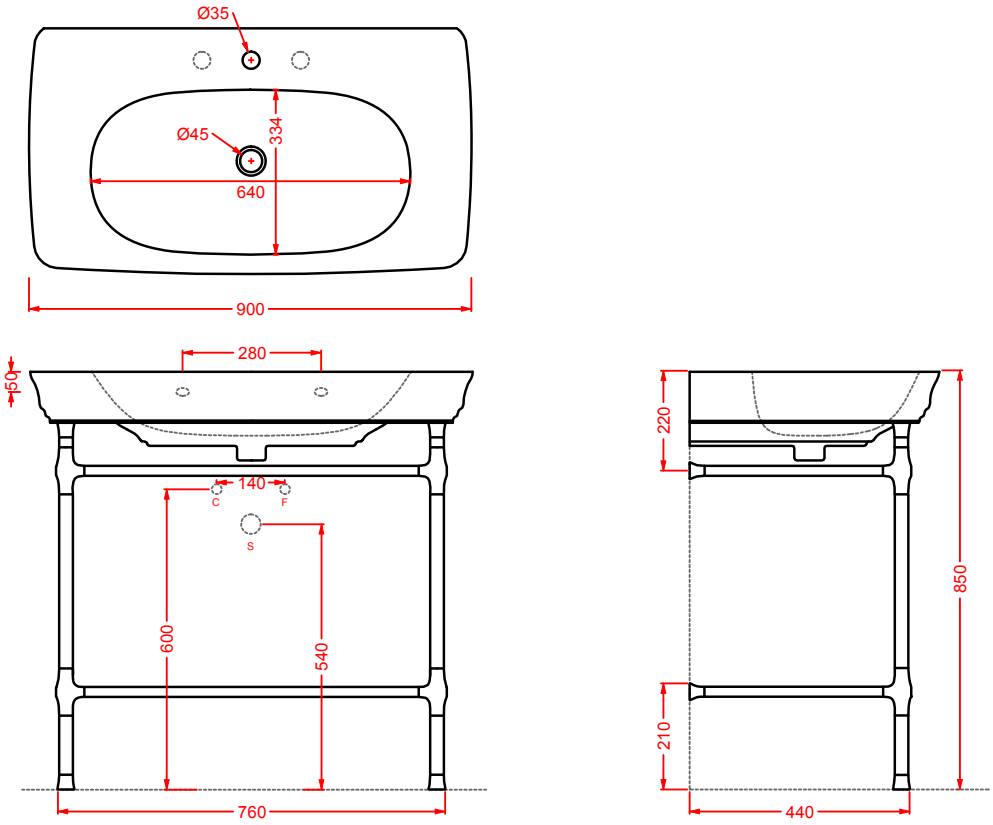

CIA011 CIVITAS

specchio a filo lucido con pianta ottagonale

octagonal mirror

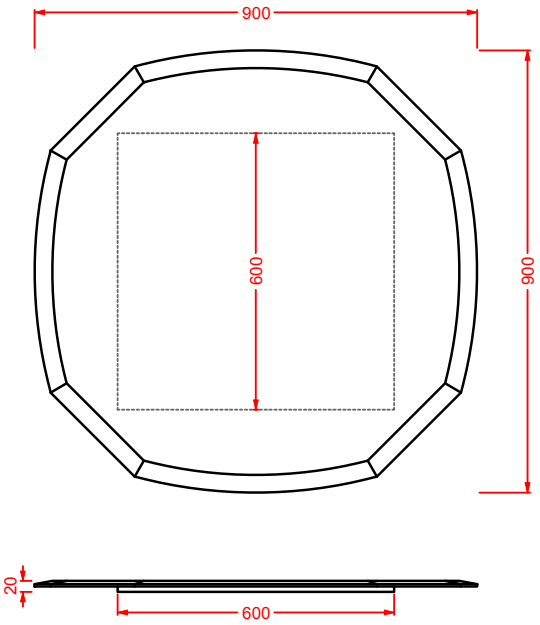

CIC004 CIVITAS
porta scopino in ceramica + scopino
ceramic brush holder + brush

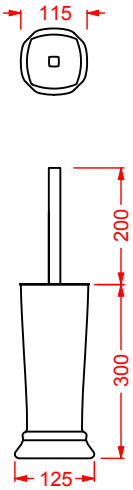

CIC005 CIVITAS
porta rotolo in ceramica
ceramic toilet roll holder

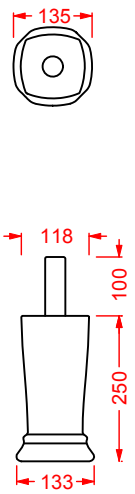

CIC003 CIVITAS
staffa porta asciugamani
ceramic towel rail

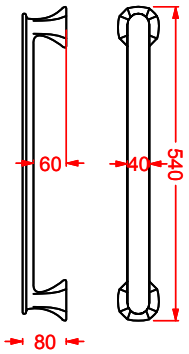

CIA015 CIVITAS
gancio in ceramica
ceramic hook

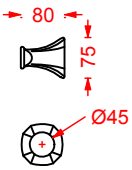

HERMITAGE

Designed by Meneghello Paolelli Associati

HEV002
HEB002
HEV002

HEL005

HEV010
HEB003

HERMITAGE/**VARIATIONS**

colori - colors...

bianco lucido
glossy white

nero lucido
glossy black

finiture - finishes

metallo cromato
chromed metal

metallo bronzo
bronze metal

metallo oro
gold metal

HERMITAGE/**OVERVIEW**

	colore	codice	kg	pz. pallet Italia	pz. pallet Export	euro
HERMITAGE | 36 x 55	○	**HEV010 01;00**	21	15	20	290
vaso sospeso + kit di fissaggio *wall-hung WC + fitting system kit*	●	**HEV010 03;00**	21	15	20	435

HERMITAGE | 36 x 55	○	**HEB003 01;00**	18	15	20	290
bidet sospeso + kit di fissaggio solo 1 foro *wall-hung bidet + fitting system kit just 1 hole*	●	**HEB003 03;00**	18	15	20	435
sifone ridotto - *reduced siphon*		**ACA021**	1	-	-	80
staffe di fissaggio per sospesi fischer *fitting system kit for wall-hung*		**ACA016**	4	-	-	45

HERMITAGE | 36 x 55	○	**HEV002 01;00**	19	15	20	290
vaso terra scarico "S" + kit di fissaggio *WC with floor drain + fitting system kit*	●	**HEV002 03;00**	19	15	20	435
vaso terra scarico "P" + kit di fissaggio *WC with wall drain + fitting system kit*	○	**HEV003 01;00**	19	15	20	290
	●	**HEV003 03;00**	19	15	20	435

	colore	codice	kg	pz. pallet Italia	pz. pallet Export	euro
HERMITAGE | 36 x 55	○	**HEB002 01;00**	18	15	20	290
bidet terra 1 foro (predisposto tre fori) + kit di fissaggio *floor bidet 1 hole with arrangement for 3 holes + fitting system kit*	●	**HEB002 03;00**	18	15	20	435

	colore	codice	kg	pz. pallet Italia	pz. pallet Export	euro
HERMITAGE | 36 x 55	○	**HEV005 01;00**	22	10	20	300
vaso terra filomuro + kit di fissaggio + raccordo di scarico *back to wall WC + fitting system kit + pipe*	●	**HEV005 03;00**	22	10	20	450

	colore	codice	kg	pz. pallet Italia	pz. pallet Export	euro
HERMITAGE | 36 x 55	○	**HEB001 01;00**	19	10	20	300
bidet terra filomuro + kit di fissaggio solo 1 foro *back to wall bidet + fitting system kit just 1 hole*	●	**HEB001 03;00**	19	10	20	450

	colore	codice	kg	pz. pallet Italia	pz. pallet Export	euro
HERMITAGE | 36 x 71	○	**HEV004 01;00**	22	8	12	320
vaso monoblocco con scarico P + kit di fissaggio *close-coupled Wc with wall drain + fitting system kit*	●	**HEV004 03;00**	22	8	12	480
vaso monoblocco con scarico S + kit di fissaggio *close-coupled Wc with floor drain + fitting system kit*	○	**HEV008 01;00**	22	8	12	320
	●	**HEV008 03;00**	22	8	12	480

HERMITAGE | 42 x 41	○	**HEC001 01;00**	14	-	-	170
cassetta monoblocco *ceramic cistern*	●	**HEC001 03;00**	14	-	-	240
meccanismo di scarico doppio flusso con galleggiante universale, cromo, bronzo, oro *double flow discharge, standard valve mechanism, hrome, bronze, gold*		**HEA010 71**	5	-	-	80
		HEA010 72	5	-	-	100
		HEA010 73	5	-	-	100

HERMITAGE | 36 x 71	○	**HEV006 01;00**	34	6	9	390
vaso monoblocco filomuro + kit di fissaggio + raccordo di scarico *back to wall close-coupled WC + fitting system kit + pipe*	●	**HEV006 03;00**	34	6	9	585

	colore	codice	kg	pz. pallet Italia	pz. pallet Export	euro
HERMITAGE | 36 x 55	○	**HEC009 01; 00**	11	15	20	170
cassetta monoblocco *ceramic cistern*	●	**HEC009 03; 00**	11	-	-	240
cisterna in pvc con dispositivo di scarico doppio flusso geberit, in cromo, bronzo, oro *geberit plastic cistern with waste system double flow, in chrome, bronze, gold*		**ACA006 71**	5	-	-	170
		ACA006 72	5	-	-	200
		ACA006 73	5	-	-	200
HERMITAGE | 36 x 55	○	**HEC004 01; 00**	14	-	-	170
cassetta alta con coperchio *high ceramic cistern with cover*	●	**HEC004 03; 00**	14	-	-	240
batteria scarico, pull in ceramica, catenella e tubo scarico, in cromo, bronzo, oro *flushing system, with ceramic pull, chain and flush pipe, in chrome, bronze, gold*		**HEA006 71**	1,5	-	-	380
		HEA006 72	1,5	-	-	400
		HEA006 73	1,5	-	-	400
HERMITAGE | 42 x 41	○	**HEC005 01; 00**	14	-	-	170
cassetta a zaino con coperchio *low level ceramic cistern with cover*	●	**HEC005 03; 00**	14	-	-	240
meccanismo scarico con maniglia frontale e tubo esterno di scarico, in cromo, bronzo, oro *flushing system with front handle and flush pipe, in chrome, bronze, gold*		**HEA013 71**	-	-	-	380
		HEA013 72	-	-	-	400
		HEA013 73	-	-	-	400

	colore	codice	kg	pz. pallet Italia	pz. pallet Export	euro
HERMITAGE	○	**HEA005 01; 71**	3,5	-	-	150
seduta per WC frizionata, cerniera cromo *soft-close WC seat, chrome hinge*	●	**HEA005 03; 71**	3,5	-	-	225
seduta per WC frizionata, cerniera bronzo *soft-close WC seat, bronze hinge*	○	**HEA005 01; 72**	3,5	-	-	180
	●	**HEA005 03; 72**	3,5	-	-	270
seduta per WC frizionata, cerniera oro *soft-close WC seat, gold hinge*	○	**HEA005 01; 73**	3,5	-	-	180
	●	**HEA005 03; 73**	3,5	-	-	270

seduta per WC in noce massello frizionata, cerniera cromo *soft-close walnut wood WC seat, chrome hinge*	●	**HEA004 71**	3,5	-	-	220
seduta per WC in noce massello frizionata, cerniera bronzo *soft-close walnut wood WC seat, chrome hinge*	●	**HEA004 72**	3,5	-	-	230
seduta per WC in noce massello frizionata, cerniera oro *soft-close walnut wood WC seat, gold hinge*	●	**HEA004 73**	3,5	-	-	230

	colore	codice	kg	pz. pallet Italia	pz. pallet Export	euro
HERMITAGE | 68 x 55	○	**HEL002 01;00**	24	12	16	370
lavabo 1 foro (predisposto tre fori) + kit di fissaggio *washbasin 1 hole with arrangement for 3 holes + fitting system kit*	●	**HEL002 03;00**	22	12	16	550

HERMITAGE	○	**HEC002 01;00**	12	14	27	170
colonna per lavabo 68 *column for washbasin 68*	●	**HEC002 03;00**	12	14	27	255

HERMITAGE | 92 x 58	○	**HEL005 01;00**	41	8	9	590
consolle 1 foro (predisposto tre fori) + kit di fissaggio *consolle 1 hole with arrangement for 3 holes + fitting system kit*	●	**HEL005 03;00**	41	8	9	885
sifone cilindrico - *siphon*		**ACA022**	1	-	-	90

	colore	codice	kg	pz. pallet Italia	pz. pallet Export	euro
HERMITAGE | 112 x 63	○	**HEL004 01; 00**	49	6	7	610
consolle 1 foro (predisposto tre fori) + kit di fissaggio *consolle 1 hole with arrangement for 3 holes + fitting system kit*	●	**HEL004 03; 00**	49	7	7	915
sifone cilindrico - *siphon*		**ACA022**	1	-	-	90

HERMITAGE	○	**HEC003 01; 00**	6,5	120	120	330
coppia gambe ceramica *pair of ceramic legs*	●	**HEC003 03; 00**	6,5	120	120	495

HERMITAGE		**HEA015 71**	10	-	-	950
struttura per lavabo 68, cromo, bronzo, oro *structure for washbasin 68 chrome, bronze, gold*		**HEA015 72**	10	-	-	1200
		HEA015 73	10	-	-	1200

HERMITAGE		**HEA016 71**	12	-	-	1200
struttura per lavabo 92 cromo, bronzo, oro *structure for washbasin 92 chrome, bronze, gold*		**HEA016 72**	12	-	-	1500
		HEA016 73	12	-	-	1500

	colore	codice	kg	pz. pallet Italia	pz. pallet Export	euro
HERMITAGE		**HEA017 71**	13	-	-	1150
struttura per lavabo 112 cromo, bronzo, oro		**HEA017 72**	13	-	-	1450
structure for washbasin 112 *chrome, bronze, gold*		**HEA017 73**	13	-	-	1450

	colore	codice	kg	pz. pallet Italia	pz. pallet Export	euro
HERMITAGE | 170 x 80 h 72		**HEW001 76**	40	-	-	2300
vasca bianca con accessori metallici cromo, bronzo, oro		**HEW001 71**	40	-	-	2300
white bathtub with metal accessories *chrome, bronze, gold*		**HEW001 72**	40	-	-	2600
		HEW001 73	40	-	-	2600

HEV010 HERMITAGE
vaso sospeso
wall-hung WC

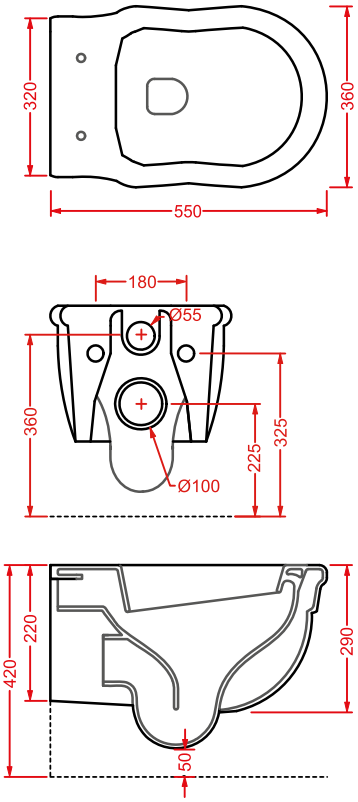

HEB003 HERMITAGE
bidet sospeso
wall-hung bidet

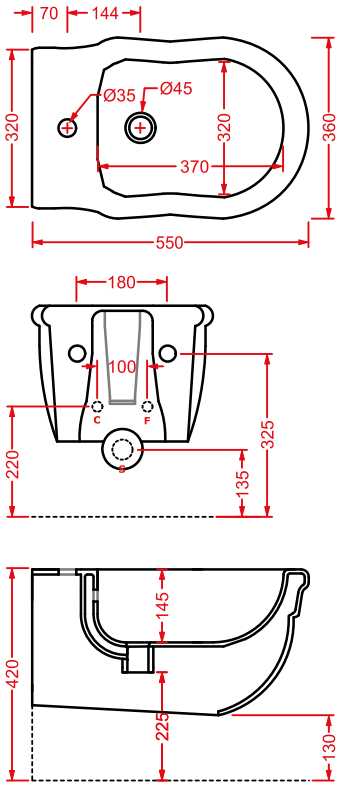

HEV002 (S)/HEV003 (P) HERMITAGE
vaso terra scarico S e P
WC with floor drain and wall drain

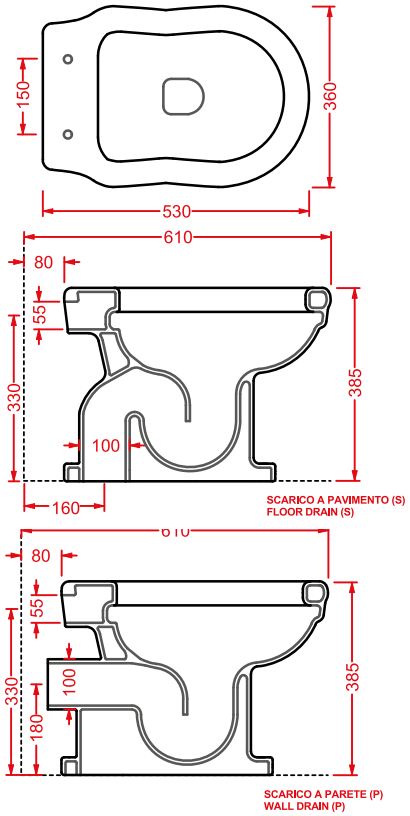

HEB002 HERMITAGE
bidet terra
floor bidet

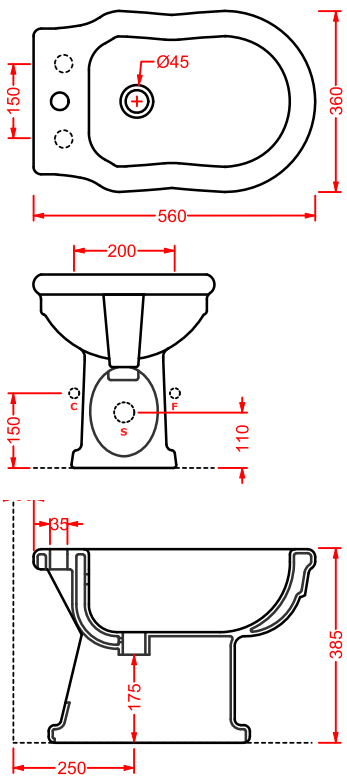

HEV004 + HEC001 HERMITAGE
vaso monoblocco P + cassetta monoblocco
close-coupled WC (P) + ceramic cistern

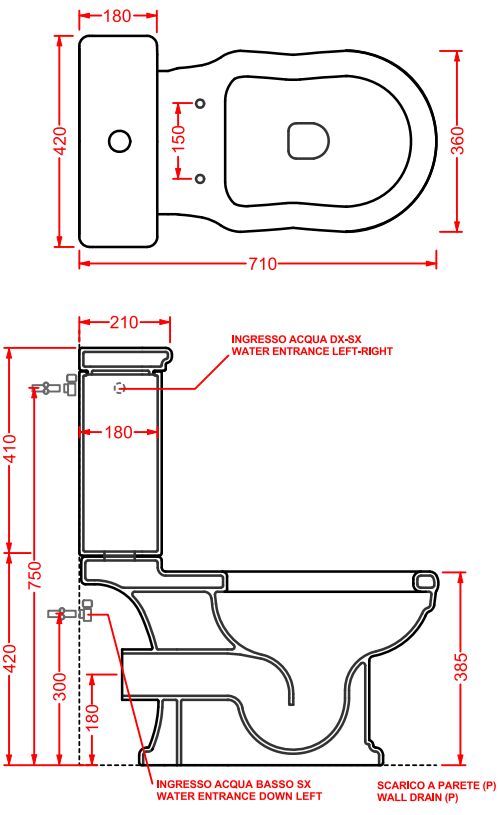

HEV008 + HEC001 HERMITAGE
vaso monoblocco S + cassetta monoblocco
close-coupled WC (S) + ceramic cistern

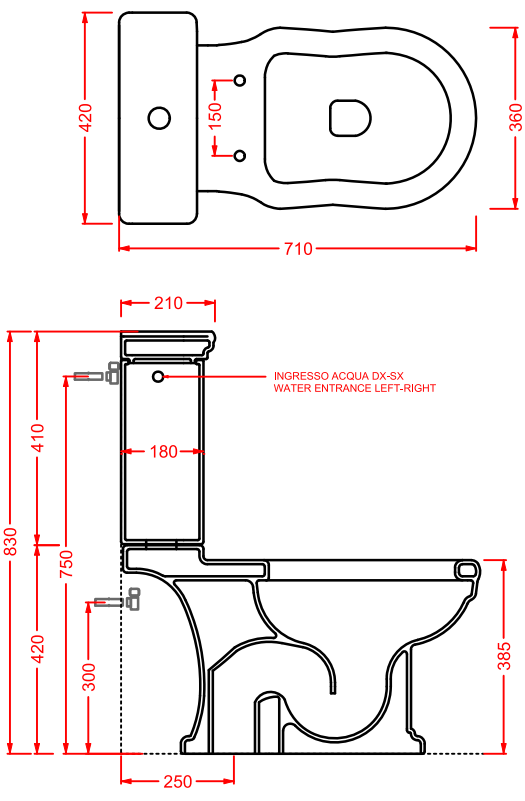

HEV002 + HEC004 HERMITAGE
vaso terra S con cassetta alta + coperchio
WC (S) + high ceramic cistern + cover

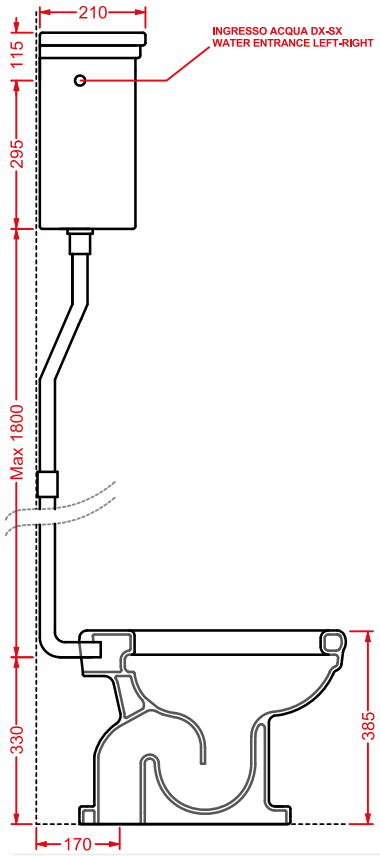

HEV002 + HEC005 HERMITAGE
vaso terra S + cassetta zaino + coperchio
WC (S)+ low level ceramic cistern + cov.

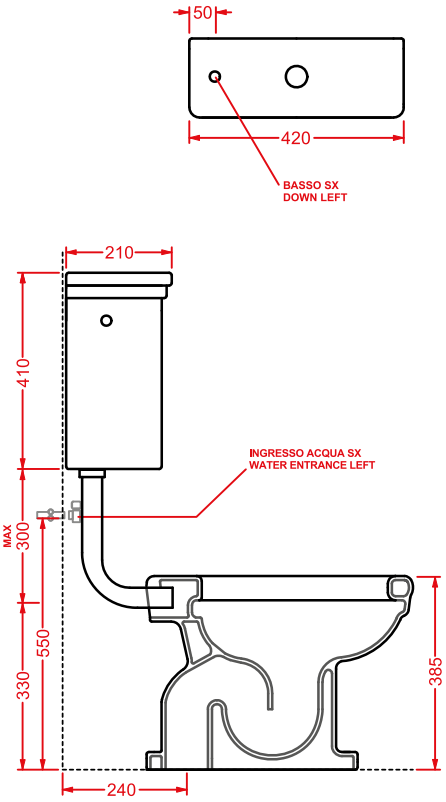

HEV005
vaso terra filomuro
back to wall WC

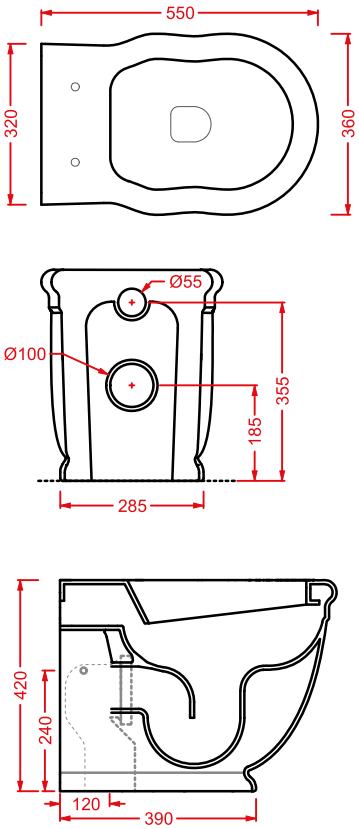

HEB001 HERMITAGE
bidet terra filomuro
back to wall bidet

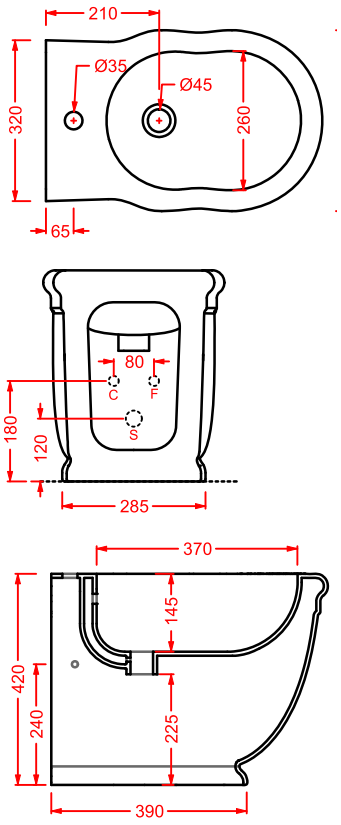

HEV006 HERMITAGE
vaso monoblocco filo muro
back to wall close-coupled WC

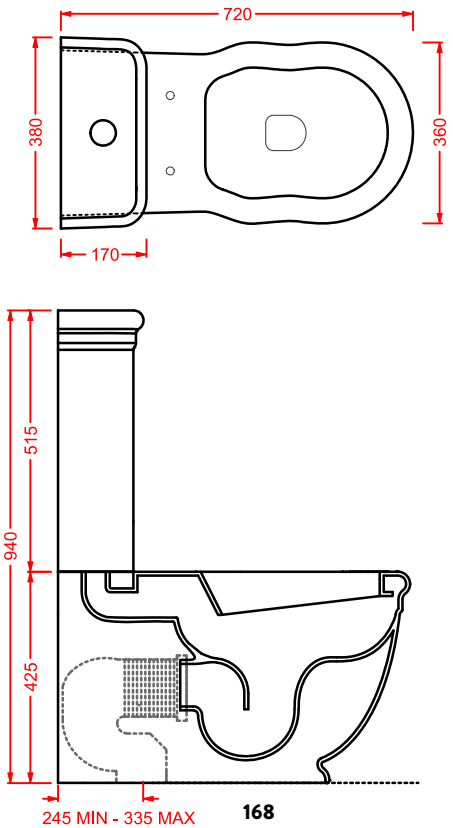

HEL005 + HEC003 HERMITAGE
consolle 92 + gambe ceramica
consolle 92 + ceramic legs

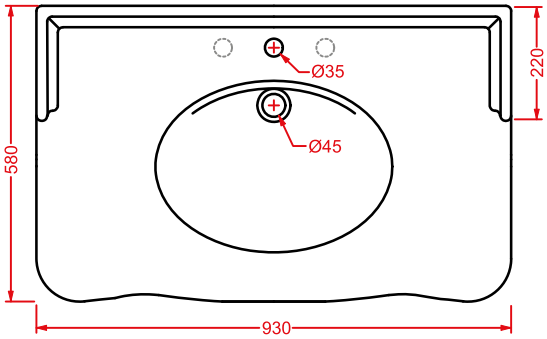

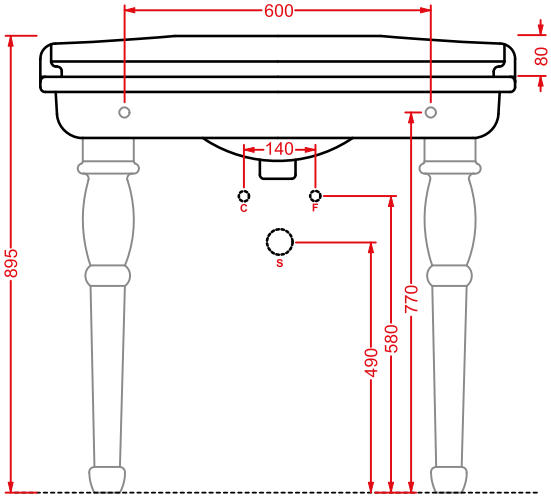

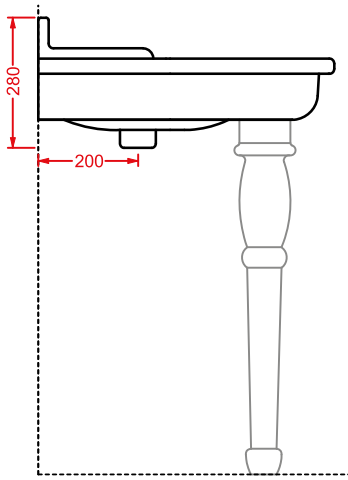

HEA016 HERMITAGE
struttura cromata consolle 92
chromed structure consolle 92

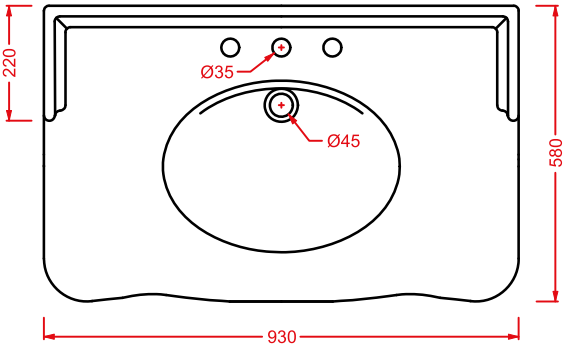

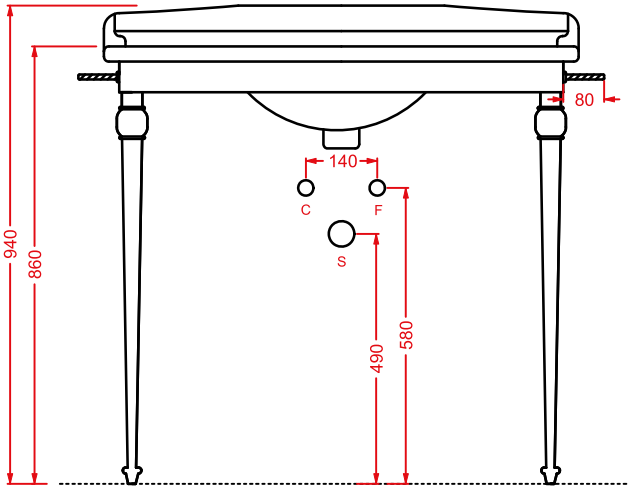

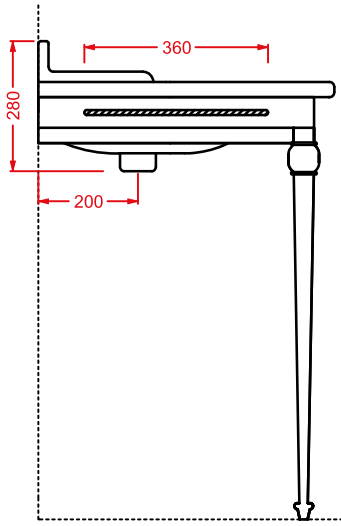

HEL002 + HEC002 HERMITAGE
lavabo 68 + colonna
washbasin 68 + column

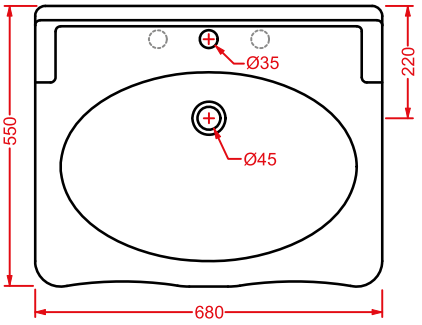

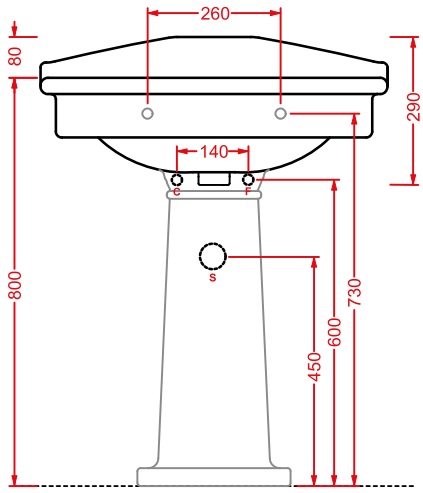

HEA015 HERMITAGE
struttura cromata lavabo 68
chromed structure washbasin 68

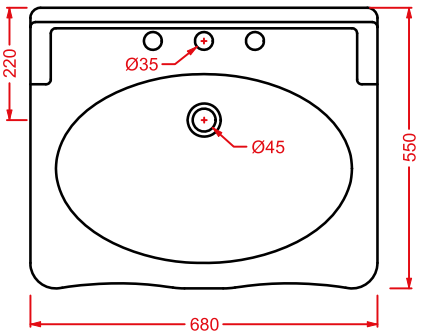

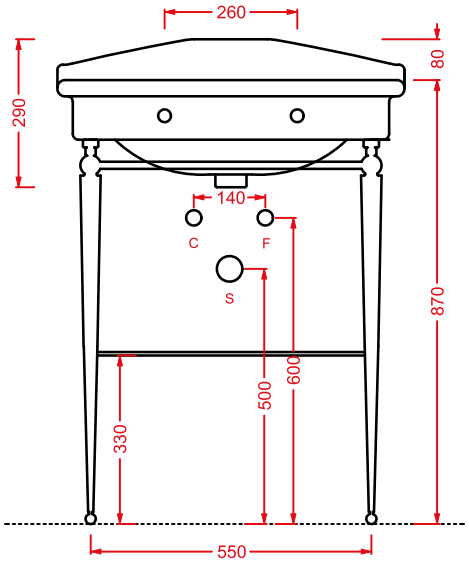

HEA017 HERMITAGE
struttura cromata consolle 112
chromed structure consolle 112

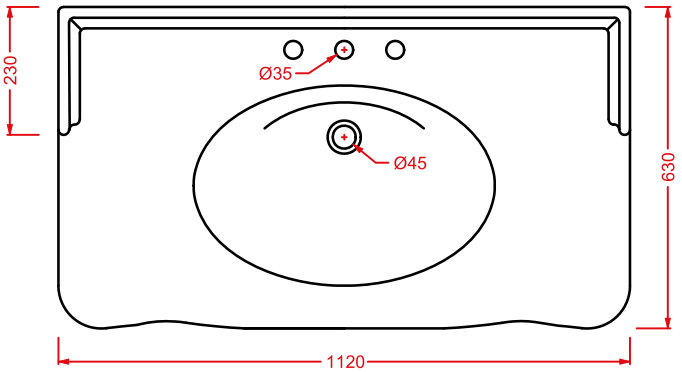

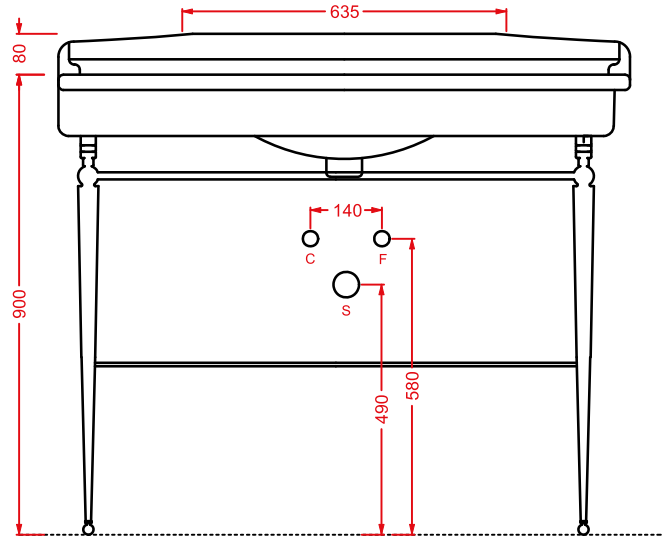

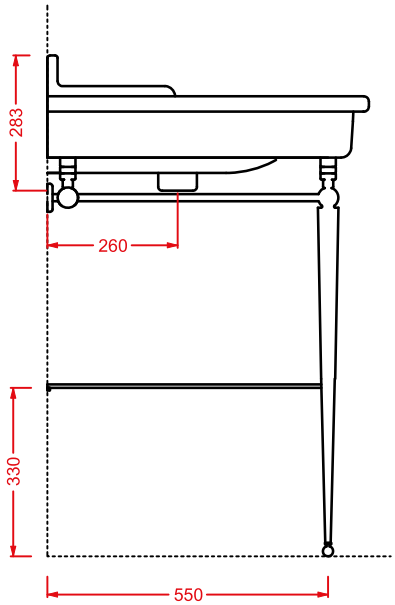

HEL004 + HEC003 HERMITAGE
consolle 112 + gambe ceramica
consolle 112 + ceramic legs

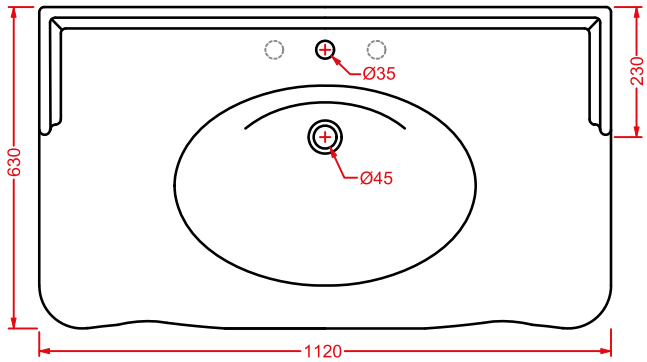

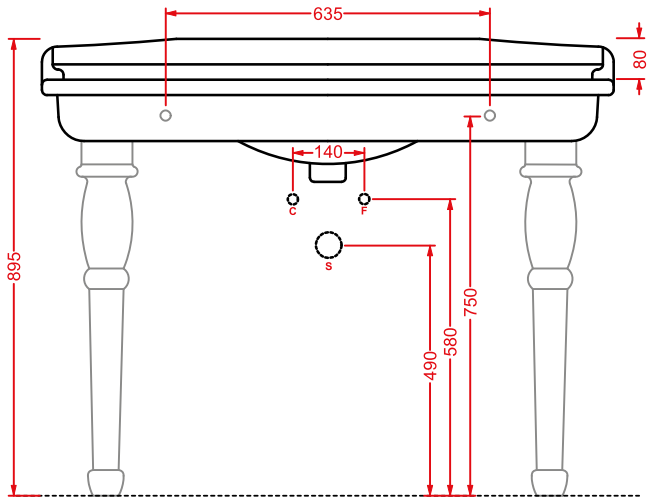

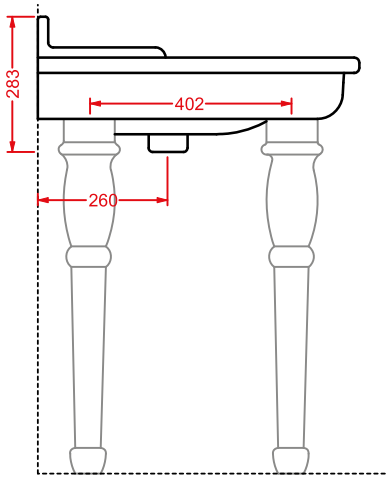

HEW001 HERMITAGE

vasca bianca

white bathtub

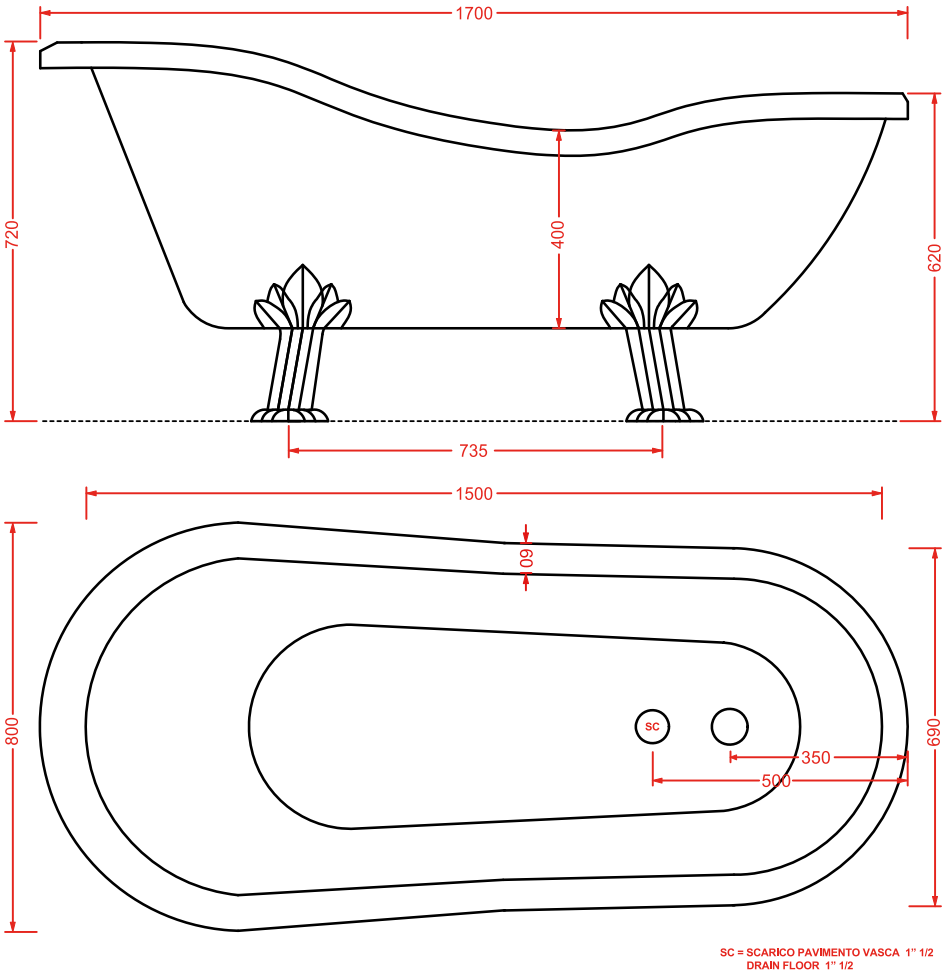

A16

Designed by Meneghello Paolelli Associati

ASB001
ASV001

A16 / **VARIATIONS**

colori - colors...

bianco lucido
glossy white

bianco matt
matt white

nero lucido
glossy black

A16 / **THE. RIMLESS**

THE. RIMLESS

prestazioni ottimizzate e maggiore igiene grazie al nuovo sistema Rimless
better performance and a more efficient cleaning system thanks to the Rimless feature

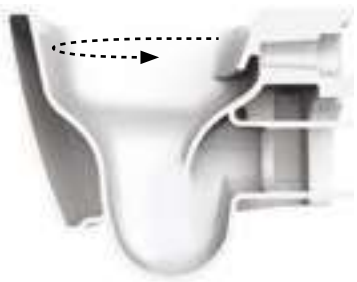

eliminazione della Brida
elimination of the Rim

flusso a vortice d'acqua
vortex flushing system

ottimizzazione del lavaggio
optimized washing

A16 / **NEW HIDDEN FIXING SYSTEM**

nuovo sistema di fissaggio a scomparsa
new hidden fixing system

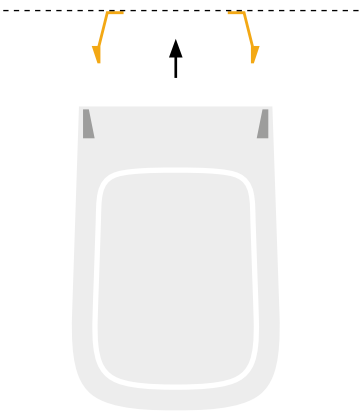

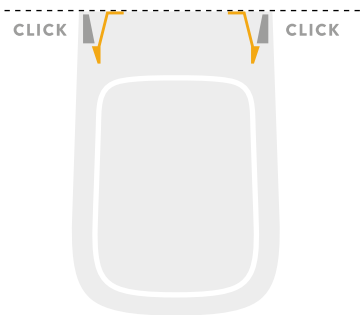

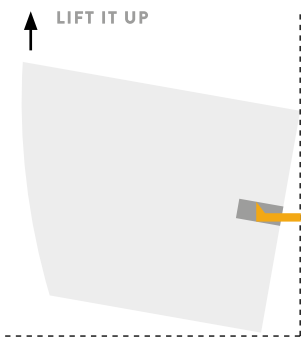

A16 / **OVERVIEW**

	colore	codice	kg	pz. pallet Italia	pz. pallet Export	euro
A16 | 36 x 52	○	**ASV001 01;00**	20	12	20	310
vaso sospeso + kit di fissaggio	●	**ASV001 03;00**	20	12	20	465
wall-hung WC + fitting system kit	◎	**ASV001 05;00**	20	12	20	465

A16 THE. RIMLESS | 36 x 52	○	**ASV003 01;00**	20	12	20	330
vaso sospeso Senza Brida + kit di fissaggio	●	**ASV003 03;00**	20	12	20	495
wall-hung Rimless WC + fitting system kit	◎	**ASV003 05;00**	20	12	20	495

A16 | 36 x 52	○	**ASB001 01;00**	20	12	20	310
bidet sospeso + kit di fissaggio solo 1 foro	●	**ASB001 03;00**	20	12	20	465
wall-hung bidet + fitting system kit just 1 hole	◎	**ASB001 05;00**	20	12	20	465

A16 | 36 x 52	○	**ASV002 01;00**	20	10	20	310
vaso terra filomuro + kit di fissaggio + raccordo di scarico	●	**ASV002 03;00**	20	10	20	465
back to wall WC + fitting system kit + pipe	◎	**ASV002 05;00**	20	10	20	465

	colore	codice	kg	pz. pallet Italia	pz. pallet Export	euro
A16 THE. RIMLESS | 36 x 52	○	**ASV004 01;00**	23	10	20	330
vaso terra filomuro Senza Brida + kit di fissaggio + raccordo di scarico *back to wall Rimless WC + fitting system kit + pipe*	●	**ASV004 03;00**	23	10	20	495
	◎	**ASV004 05;00**	23	10	20	495

A16 | 36 x 52	○	**ASB002 01;00**	23	10	20	310
bidet terra filomuro + kit di fissaggio solo 1 foro *back to wall bidet + fitting system kit just 1 hole*	●	**ASB002 03;00**	23	10	20	465
	◎	**ASB002 05;00**	23	10	20	465

A16 MINI THE. RIMLESS | 36 x 45	○	**ASV005 01;00**	18	12	20	310
vaso sospeso Senza Brida + kit di fissaggio *wall-hung Rimless WC + fitting system kit*	●	**ASV005 03;00**	18	12	20	465
	◎	**ASV005 05;00**	18	12	20	465

A16 MINI | 36 x 45	○	**ASB003 01;00**	18	12	20	310
bidet sospeso + kit di fissaggio solo 1 foro *wall-hung bidet + fitting system kit just 1 hole*	●	**ASB003 03;00**	18	12	20	465
	◎	**ASB003 05;00**	18	12	20	465

	colore	codice	kg	pz. pallet Italia	pz. pallet Export	euro
A16	○	**ASA001 01**	3	-	-	150
sedile Slim soft-close sgancio rapido	●	**ASA001 03**	3	-	-	225
easy take off soft-close Slim seat	◎	**ASA001 05**	3	-	-	225

A16 MINI	○	**ASA002 01**	3	-	-	150
seduta per WC frizionata	●	**ASA002 03**	3	-	-	225
soft-close WC seat	◎	**ASA002 05**	3	-	-	225

ASV001 A16
vaso sospeso
wall-hung WC

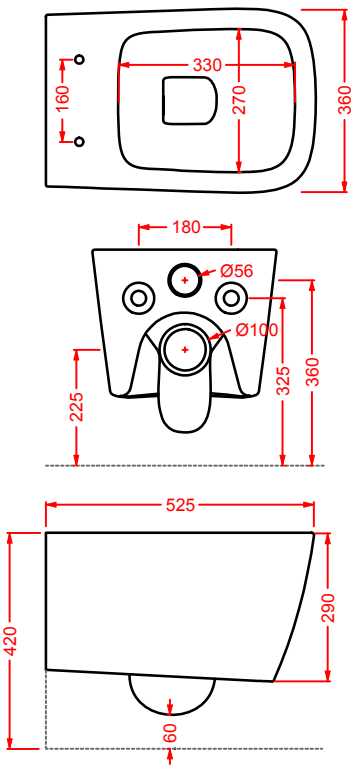

ASB001 A16
bidet sospeso
wall-hung bidet

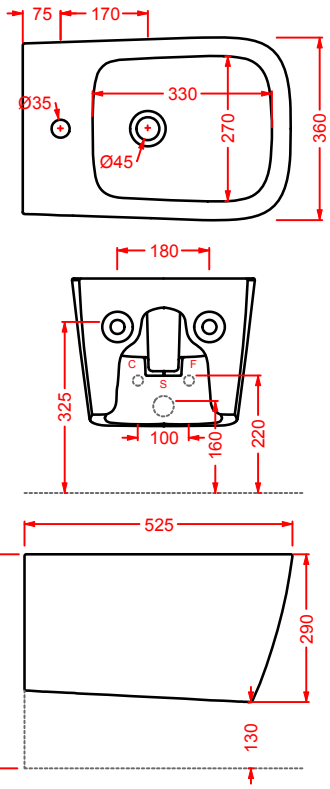

ASV002 A16
vaso terra filomuro
back to wall WC

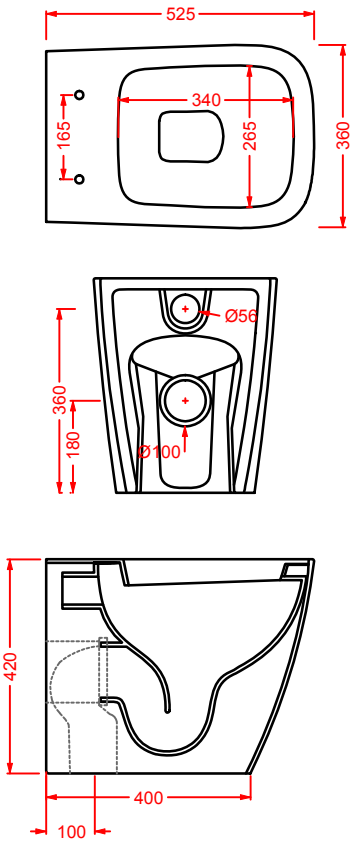

ASB002 A16
bidet terra filomuro
back to wall bidet

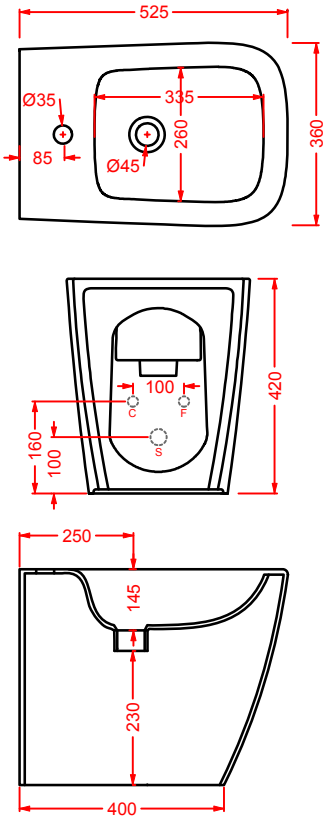

ASV003 A16 THE. RIMLESS
vaso sospeso Senza Brida
wall-hung Rimless WC

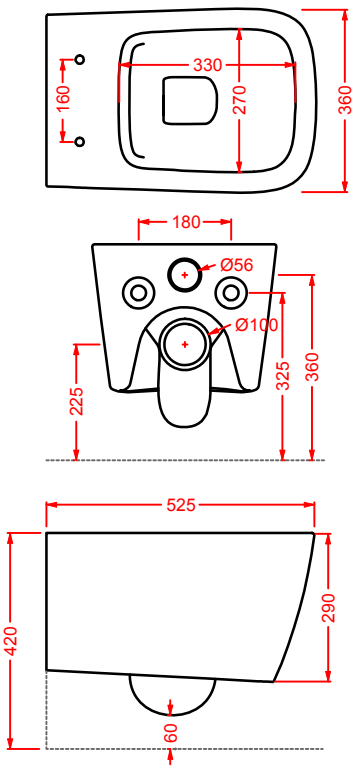

ASV004 A16 THE. RIMLESS
vaso terra filomuro Senza Brida
back to wall Rimless WC

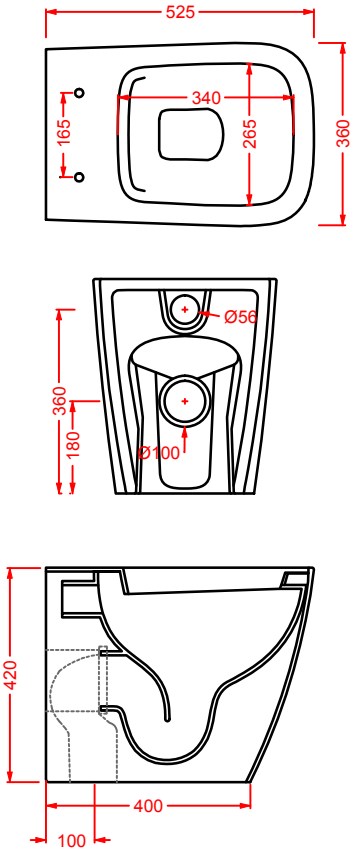

ASV005 A16 MINI
vaso sospeso Senza Brida
wall-hung Rimless WC

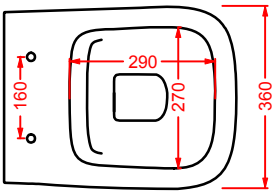

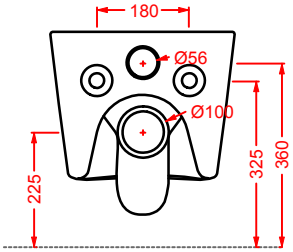

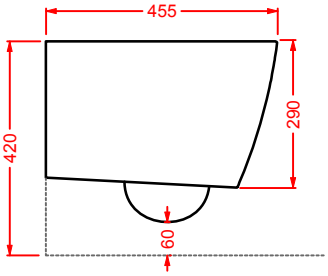

ASB003 A16 MINI
bidet sospeso
wall-hung bidet

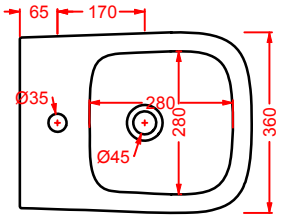

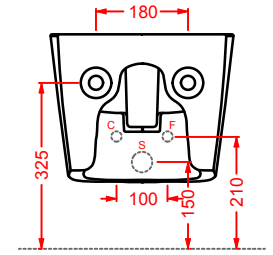

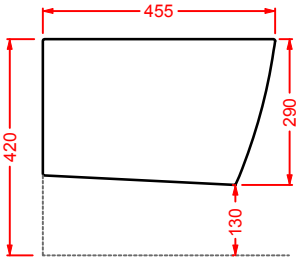

FASTER

FSB001
FSV003

FSB002
FSV002

FASTER/**VARIATIONS**

colori - colors...

bianco lucido
glossy white

bianco matt
matt white

nero lucido
glossy black

FASTER/**THE. RIMLESS**

THE. RIMLESS

prestazioni ottimizzate e maggiore igiene grazie al nuovo sistema Rimless
better performance and a more efficient cleaning system thanks to the Rimless feature

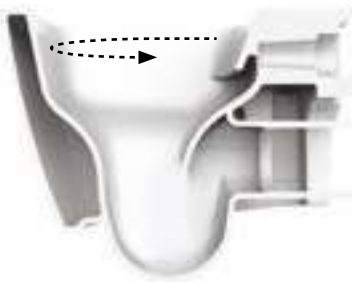

eliminazione della Brida
elimination of the Rim

flusso a vortice d'acqua
vortex flushing system

ottimizzazione del lavaggio
optimized washing

FASTER/**ADJUSTABLE FLUSH SYSTEM**

SCARICO TRASLATO

vaso filomuro scarico traslato
back to wall WC adjustable flush

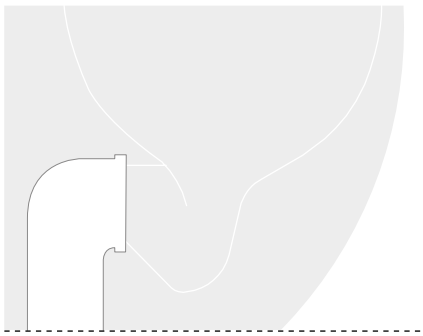

CURVA 90° REGOLABILE
ADJUSTABLE 90° ELBOW

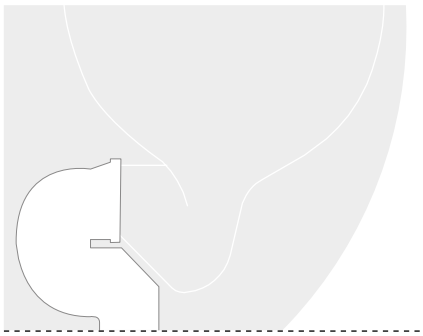

CURVA TECNICA TRASLATA
ADJUSTABLE PIPE

FASTER/**OVERVIEW**

	colore	codice	kg	pz. pallet Italia	pz. pallet Export	euro
FASTER | 37 x 53	○	**FSV001 01;00**	23	12	20	300
vaso sospeso + kit di fissaggio	●	**FSV001 03;00**	23	12	20	450
wall-hung WC + fitting system kit	◎	**FSV001 05;00**	23	12	20	450

FASTER | 37 x 53	○	**FSV003 01;00**	23	12	20	320
vaso sospeso Senza Brida + kit di fissaggio	●	**FSV003 03;00**	23	12	20	480
wall-hung Rimless WC *+ fitting system kit*	◎	**FSV003 05;00**	23	12	20	480

FASTER | 37 x 53	○	**FSB001 01;00**	19	12	20	300
bidet sospeso + kit di fissaggio solo 1 foro	●	**FSB001 03;00**	19	12	20	450
wall-hung bidet + fitting system kit *just 1 hole*	◎	**FSB001 05;00**	19	12	20	450
sifone ridotto - *reduced siphon*		**ACA021**	1	-	-	80
staffe di fissaggio per sospesi fischer *fitting system kit for wall-hung*		**ACA016**	4	-	-	45

	colore	codice	kg	pz. pallet Italia	pz. pallet Export	euro
FASTER | 37 x 53	○	**FSV005 01;00**	25	10	20	300
vaso terra filomuro traslato + kit di fissaggio, curve tecniche non incluse *back to wall Wc adjustable flush + fitting system kit, traps not included*	●	**FSV005 03;00**	25	10	20	450
	◎	**FSV005 05;00**	25	10	20	450

FASTER | 37 x 53	○	**FSV004 01;00**	23	10	20	320
vaso terra filomuro Senza Brida + kit di fissaggio + raccordo di scarico *back to wall Rimless WC + fitting system kit+ pipe*	●	**FSV004 03;00**	23	10	20	480
	◎	**FSV004 05;00**	23	10	20	480

FASTER | 37 x 53	○	**FSB002 01;00**	22	10	20	300
bidet terra filomuro + kit di fissaggio solo 1 foro *back to wall bidet + fitting system kit just 1 hole*	●	**FSB002 03;00**	22	10	20	450
	◎	**FSB002 05;00**	22	10	20	450

FASTER	○	**FSA001 01**	3	-	-	130
seduta per WC frizionata, cerniera cromo *soft-close WC seat, chrome hinge*						

	colore	codice	kg	pz. pallet Italia	pz. pallet Export	euro
FASTER	◯	**FSA002 01**	3	-	-	90

seduta per WC

WC seat

FASTER	◯	**FSA003 01**	3	-	-	150
	●	**FSA003 02**	3	-	-	225
	◎	**FSA003 03**	3	-	-	225

sedile soft-close sgancio rapido

easy take off soft-close seat

FSV001 FASTER
vaso sospeso
wall-hung WC

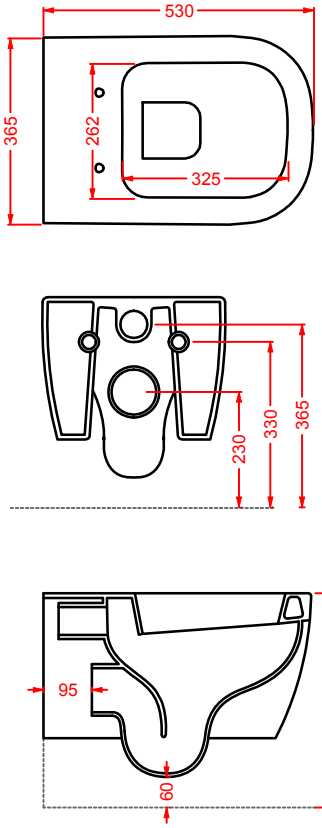

FSV003 FASTER
vaso sospeso Senza Brida
wall-hung Rimless WC

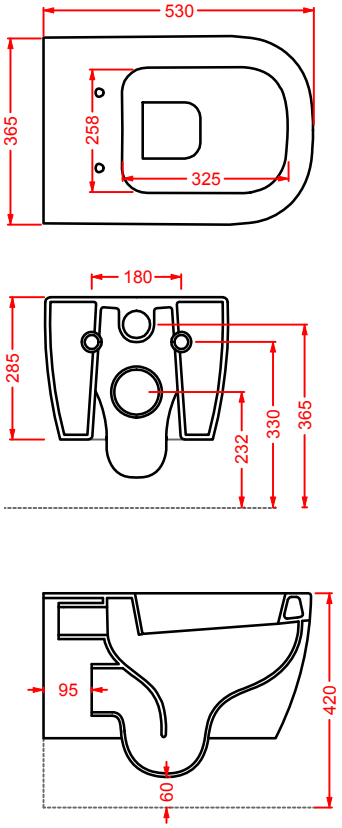

FSB001 FASTER
bidet sospeso
wall-hung bidet

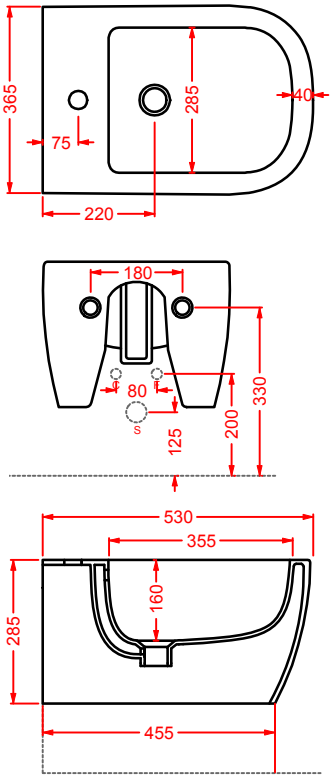

FSV005 FASTER
vaso a terra filomuro traslato
back to wall adjustable flush WC

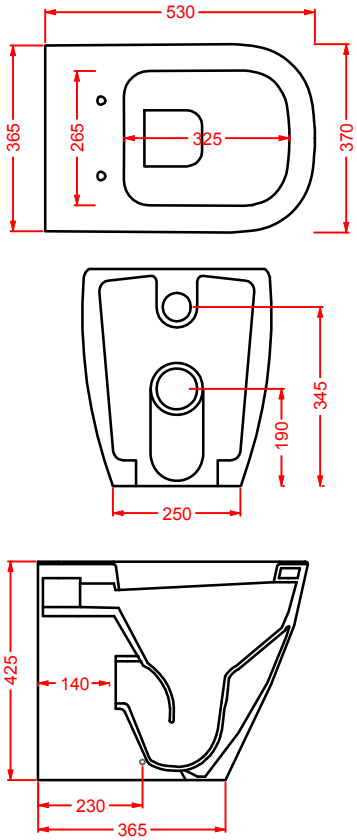

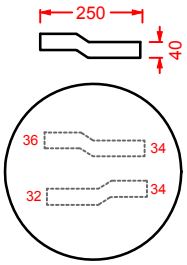

ART ACA035
CANNOTTO TRASLATO PER MODIFICA
INGRESSO ACQUA +/- 2 CM

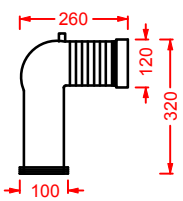

ART ACA033
CURVA 90° REGOLABILE
DA 7 A 14 CM

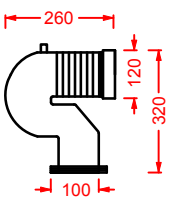

ART ACA034
CURVA TECNICA TRASLATA
REGOLABILE DA 15.5 A 21 CM

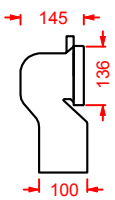

ART ACA005
CURVA TECNICA S
REGOLABILE DA 12 A 15 CM

FSV004 FASTER
vaso a terra filomuro Senza Brida
back to wall Rimless WC

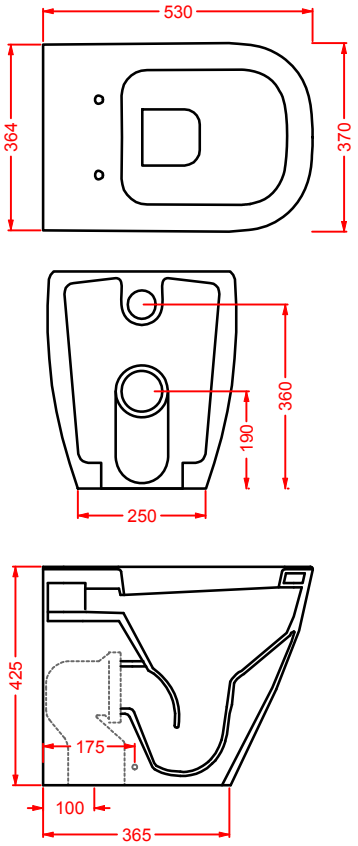

FSB002 FASTER
bidet a terra filomuro
back to wall bidet

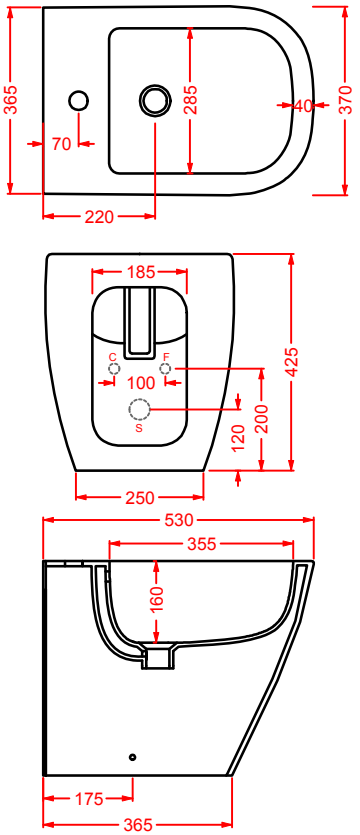

GIÒ EVOLUTION

GIV001
GIB001

GIL006

GIL002

GIÒ EVOLUTION/**VARIATIONS**

colori - colors...

bianco lucido
glossy white

bianco matt
matt white

nero lucido
glossy black

GIÒ EVOLUTION/**THE. RIMLESS**

THE. RIMLESS

prestazioni ottimizzate e maggiore igiene grazie al nuovo sistema Rimless
better performance and a more efficient cleaning system thanks to the Rimless feature

eliminazione della Brida
elimination of the Rim

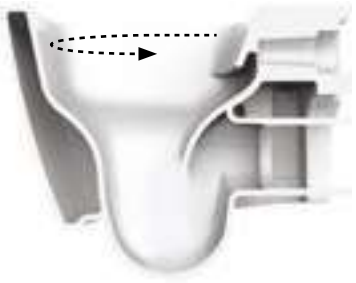

flusso a vortice d'acqua
vortex flushing system

ottimizzazione del lavaggio
optimized washing

GIÒ EVOLUTION/**OVERVIEW**

	colore	codice	kg	pz. pallet Italia	pz. pallet Export	euro
GIÒ EVOLUTION | 37 x 55	○	**GIV001 01;00**	24	12	20	290
vaso sospeso Senza Brida + kit di fissaggio	●	**GIV001 03;00**	24	12	20	435
wall-hung Rimless WC *+ fitting system kit*	◎	**GIV001 05;00**	24	12	20	435

GIÒ EVOLUTION | 37 x 55	○	**GIB001 01;00**	24	12	20	290
bidet sospeso + kit di fissaggio solo 1 foro	●	**GIB001 03;00**	24	12	20	435
wall-hung bidet + fitting system kit *just 1 hole*	◎	**GIB001 05;00**	24	12	20	435
sifone ridotto - *reduced siphon*		**ACA021**	1	-	-	80
staffe di fissaggio per sospesi fischer *fitting system kit for wall-hung*		**ACA016**	4	-	-	45

GIÒ EVOLUTION	○	**GIA001 01**	3	-	-	150
sedile Slim soft-close sgancio rapido	●	**GIA001 03**	3	-	-	225
easy take off soft-close Slim seat	◎	**GIA001 05**	3	-	-	225

	colore	codice	kg	pz. pallet Italia	pz. pallet Export	euro
GIÒ EVOLUTION | 60 x 40	○	**GIL001 01;00**	14	20	42	240
lavabo rettangolare appoggio	●	**GIL001 03;00**	14	20	42	360
rectangular countertop washbasin	◎	**GIL001 05;00**	14	20	42	360

GIÒ EVOLUTION | Ø 42	○	**GIL002 01;00**	8	34	60	220
lavabo tondo appoggio	●	**GIL002 03;00**	8	34	60	330
round countertop washbasin	◎	**GIL002 05;00**	8	34	60	330

GIÒ EVOLUTION | 60 x 40	○	**GIL003 01;00**	14	20	42	240
lavabo ovale appoggio	●	**GIL003 03;00**	14	20	42	360
oval countertop washbasin	◎	**GIL003 05;00**	14	20	42	360

GIÒ EVOLUTION | 40 x 40	○	**GIL004 01;00**	10	34	60	220
lavabo quadro appoggio	●	**GIL004 03;00**	10	34	60	330
squared countertop washbasin	◎	**GIL004 05;00**	10	34	60	330

	colore	codice	kg	pz. pallet Italia	pz. pallet Export	euro
GIÒ EVOLUTION | 60 x 37	○	**GIL005 01;00**	9	20	42	240
lavabo incasso	●	**GIL005 03;00**	9	20	42	360
drop in washbasin	◎	**GIL005 05;00**	9	20	42	360

GIÒ EVOLUTION | 40 x 37	○	**GIL006 01;00**	6	24	60	220
lavabo incasso	●	**GIL006 03;00**	6	24	60	330
drop in washbasin	◎	**GIL006 05;00**	6	24	60	330

GIÒ EVOLUTION | 60 x 40	○	**GIL007 01;00**	12	20	42	240
lavabo incasso monoforo	●	**GIL007 03;00**	12	20	42	360
drop in washbasin 1 hole	◎	**GIL007 05;00**	12	20	42	360

GIÒ EVOLUTION | 40 x 40	○	**GIL008 01;00**	9	34	60	220
lavabo incasso monoforo	●	**GIL008 03;00**	9	34	60	330
drop in washbasin 1 hole	◎	**GIL008 05;00**	9	34	60	330

GIV001 GIÒ EVOLUTION
vaso sospeso Senza Brida
wall-hung Rimless WC

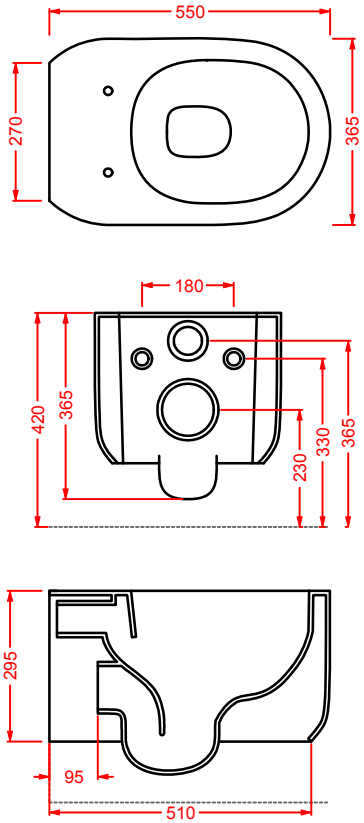

GIB001 GIÒ EVOLUTION
bidet sospeso
wall-hung bidet

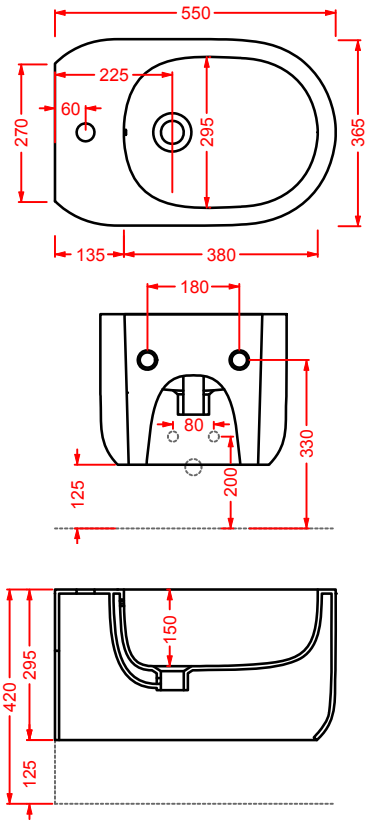

GIL001 GIÒ EVOLUTION
lavabo rettangolare appoggio
rectangular countertop washbasin

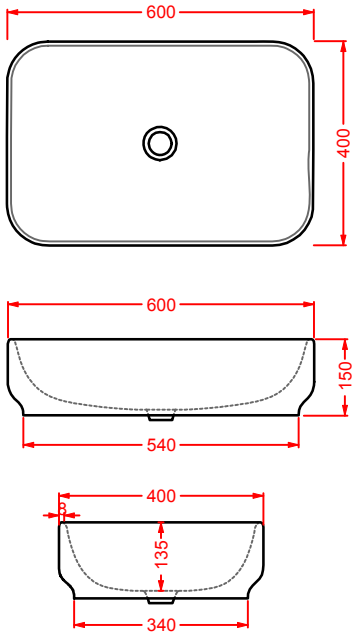

GIL002 GIÒ EVOLUTION
lavabo tondo appoggio Ø 42
round countertop washbasin Ø 42

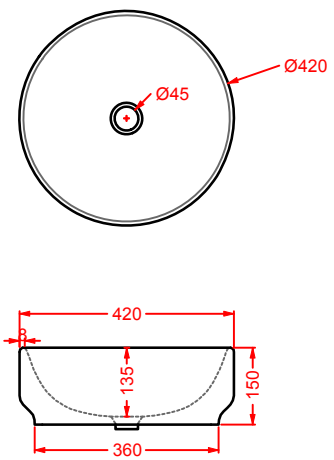

GIL003 GIÒ EVOLUTION
lavabo ovale appoggio 60
oval countertop washbasin 60

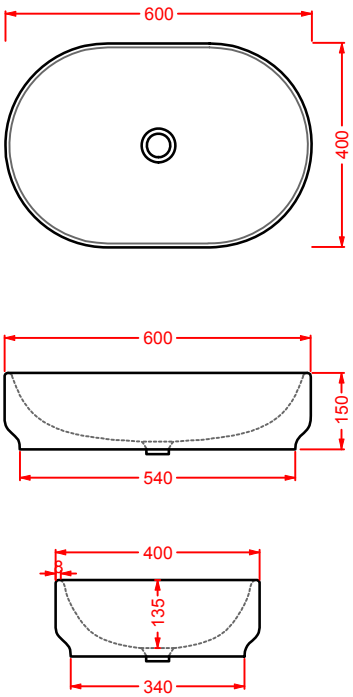

GIL004 GIÒ EVOLUTION
lavabo quadro appoggio Ø 40
squared countertop washbasin Ø 40

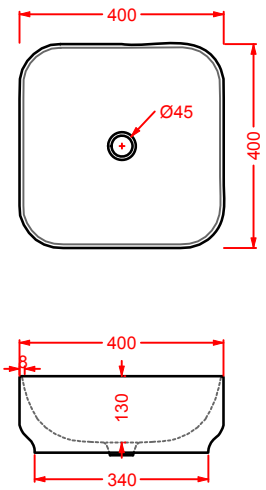

GIL005 GIÒ EVOLUTION
lavabo incasso 60
drop in washbasin 60

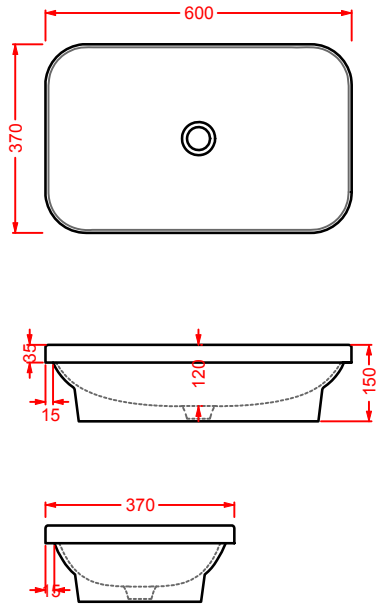

GIL006 GIÒ EVOLUTION
lavabo incasso 40
drop in washbasin 40

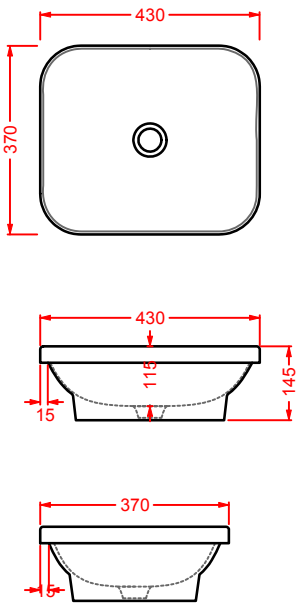

GIL007 GIÒ EVOLUTION
lavabo incasso monoforo 60
drop in washbasin 1 hole 60

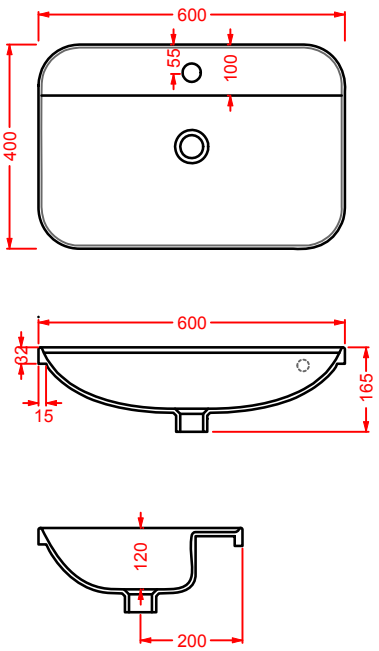

GIL008 GIÒ EVOLUTION
lavabo incasso monoforo Ø 40
drop in washbasin 1 hole Ø 40

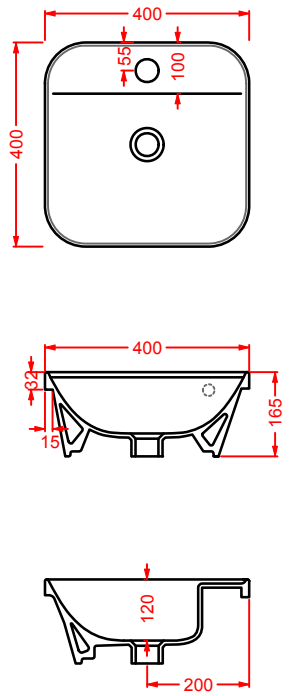

BLEND

Designed by Meneghello Paolelli Associati

reddot design award
winner 2009

BLV001
BLB001

BLL001

BLEND/**VARIATIONS**

colori - colors...

bianco lucido
glossy white

BLEND / **OVERVIEW**

	colore	codice	kg	pz. pallet Italia	pz. pallet Export	euro
BLEND | 36 x 52	◯	**BLV001 01; 00**	22	12	20	300
vaso sospeso + kit di fissaggio *wall-hung WC + fitting system kit*						

BLEND | 36 x 52	◯	**BLB001 01; 00**	18	18	27	300
bidet sospeso + kit di fissaggio solo 1 foro *wall-hung bidet + fitting system kit* *just 1 hole*						
sifone ridotto - *reduced siphon*		**ACA021**	1	-	-	80
staffe di fissaggio per sospesi fischer *fitting system kit for wall-hung*		**ACA016**	4	-	-	45

BLEND | 36 x 52	◯	**BLV002 01; 00**	25	10	20	300
vaso terra filomuro + kit di fissaggio + raccordo di scarico *back to wall WC + fitting system kit* *+ pipe*						

	colore	codice	kg	pz. pallet Italia	pz. pallet Export	euro
BLEND | 36 x 52	◯	**BLB002 01; 00**	22	10	20	300

bidet terra filomuro + kit di fissaggio solo 1 foro

back to wall bidet + fitting system kit just 1 hole

BLEND | 36 x 68	◯	**BLV003 01; 00**	36	6	9	400

vaso monoblocco + kit di fissaggio + raccordo di scarico

close-coupled WC + fitting system kit + pipe

BLEND | 34 x 53	◯	**BLC001 01; 00**	15	6	9	170

cassetta monoblocco

ceramic cistern

cisterna in pvc con dispositivo di scarico doppio flusso geberit cromo, bronzo, oro		**ACA006 71**	5	-	-	170
		ACA006 72	5	-	-	200
		ACA006 73	5	-	-	200

geberit plastic cistern with waste system double flow chrome, bronze, gold

	colore	codice	kg	pz. pallet Italia	pz. pallet Export	euro
BLEND	◯	**BLA006 01**	2,8	-	-	150
seduta per WC frizionata *soft-close WC seat*						

BLEND | 46 x 46	◯	**BLL001 01; 00**	10	20	34	250
lavabo appoggio *countertop washbasin*						

BLEND | 55 x 45	◯	**BLL004 01; 00**	13	20	34	280
consolle sospeso/appoggio/ incasso solo 1 foro *wall-hung/countertop/drop in consolle just 1 hole*						
sifone cilindrico - *siphon*		**ACA022**	1	-	-	90

	colore	codice	kg	pz. pallet Italia	pz. pallet Export	euro
BLEND | 71 x 45	◯	**BLL007 01; 00**	18	14	23	310
consolle sospeso/appoggio/incasso 1 foro (predisposto tre fori) *wall-hung/countertop/drop in consolle* *1 hole with arrangement for 3 holes*						
sifone cilindrico - *siphon*		**ACA022**	1	-	-	90

	colore	codice	kg	pz. pallet Italia	pz. pallet Export	euro
BLEND | 91 x 45	◯	**BLL005 01; 00**	23	12	20	320
consolle sospeso/appoggio/incasso 1 foro (predisposto tre fori) *wall-hung/countertop/drop in consolle* *1 hole with arrangement for 3 holes*						
sifone cilindrico - *siphon*		**ACA022**	1	-	-	90

	colore	codice	kg	pz. pallet Italia	pz. pallet Export	euro
BLEND | 106 x 45	◯	**BLL006 01; 00**	23	12	20	340
consolle sospeso/appoggio/incasso 1 foro (predisposto tre fori) *wall-hung/countertop/drop in consolle* *1 hole with arrangement for 3 holes*						
sifone cilindrico - *siphon*		**ACA022**	1	-	-	90

BLV001 BLEND
vaso sospeso
wall-hung WC

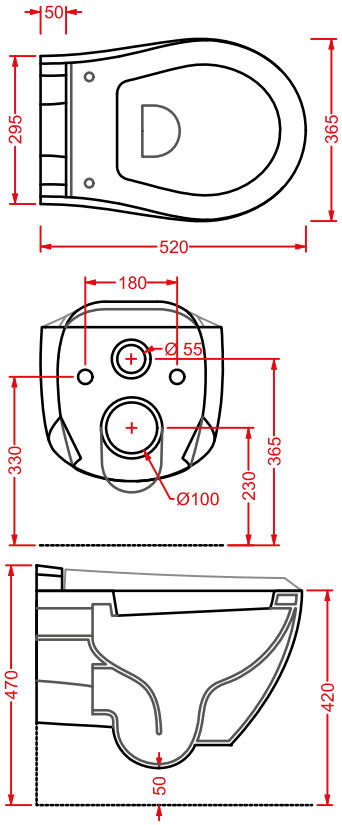

BLB001 BLEND
bidet sospeso
wall-hung bidet

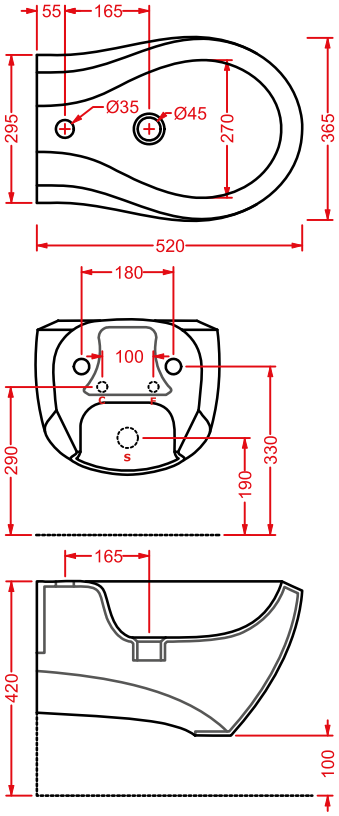

BLV002 BLEND
vaso terra filomuro
back to wall WC

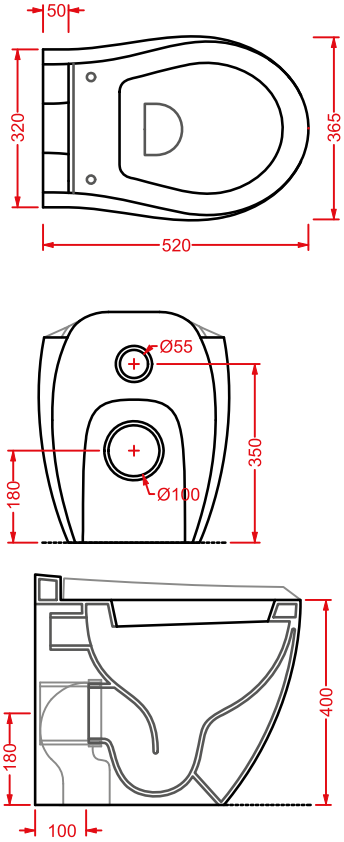

BLB002 BLEND
bidet terra filomuro
back to wall bidet

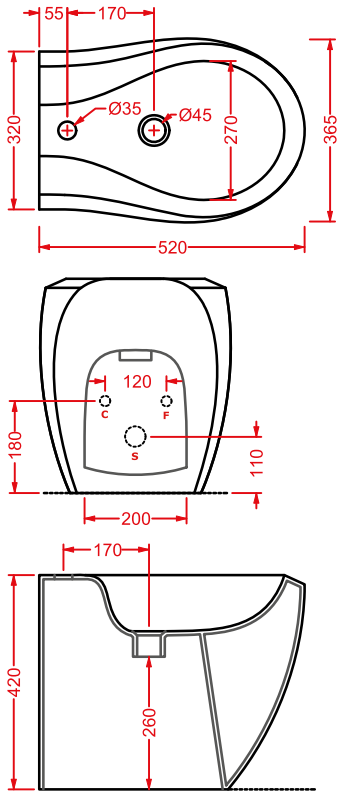

BLV003 + BLC001 BLEND
vaso monoblocco + cassetta monoblocco
close-coupled WC + ceramic cistern

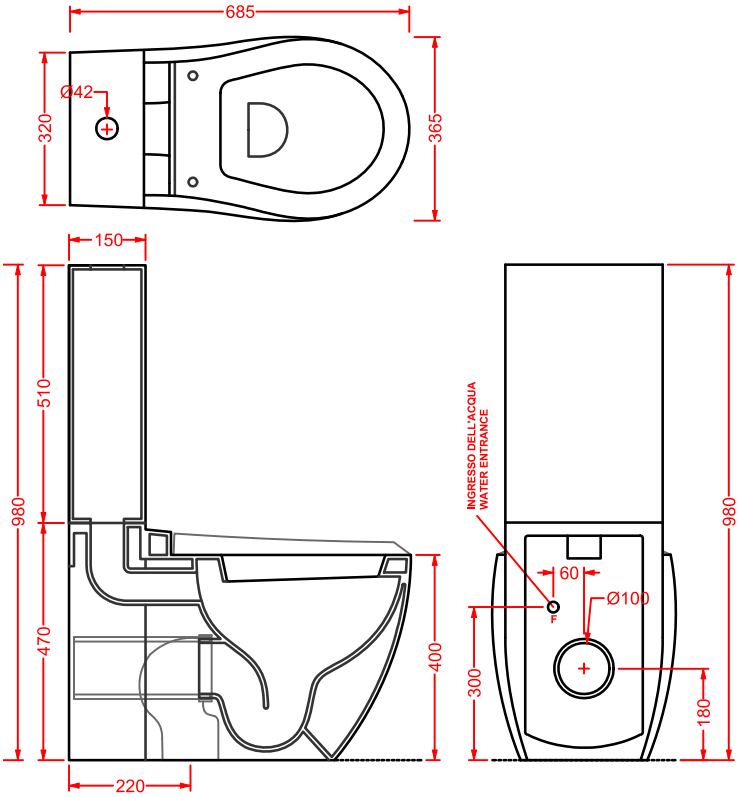

BLL004 BLEND
consolle 55 sospesa/appoggio/incasso
wall-hung/countertop/drop in consolle 55

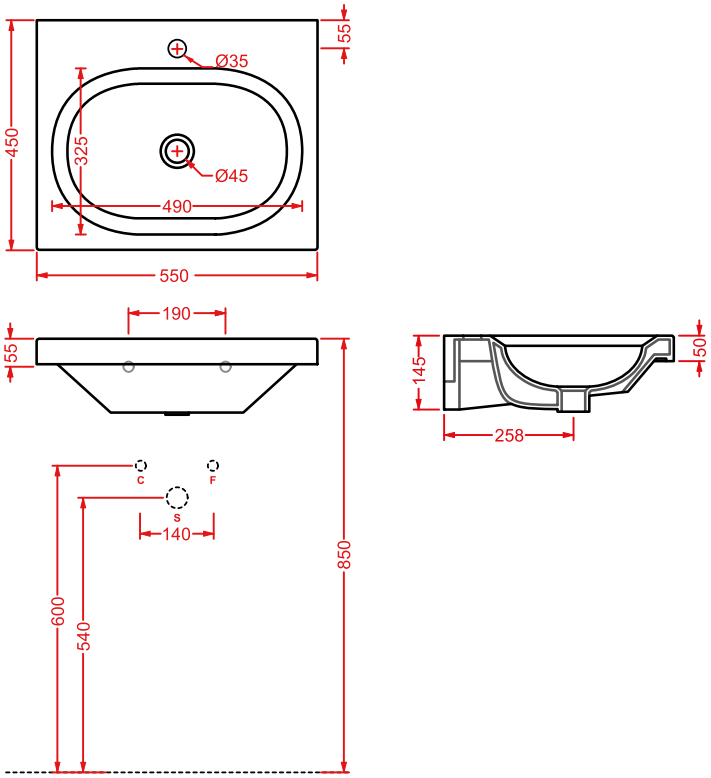

BLL001 BLEND
lavabo appoggio 46
countertop washbasin 46

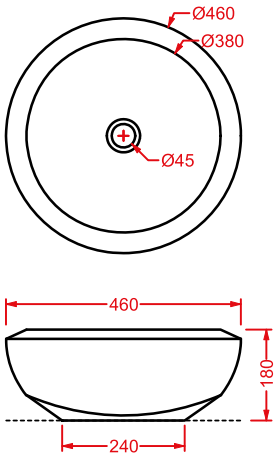

BLL007 BLEND
consolle 71 sospesa/appoggio/incasso
wall-hung/countertop/drop in consolle 71

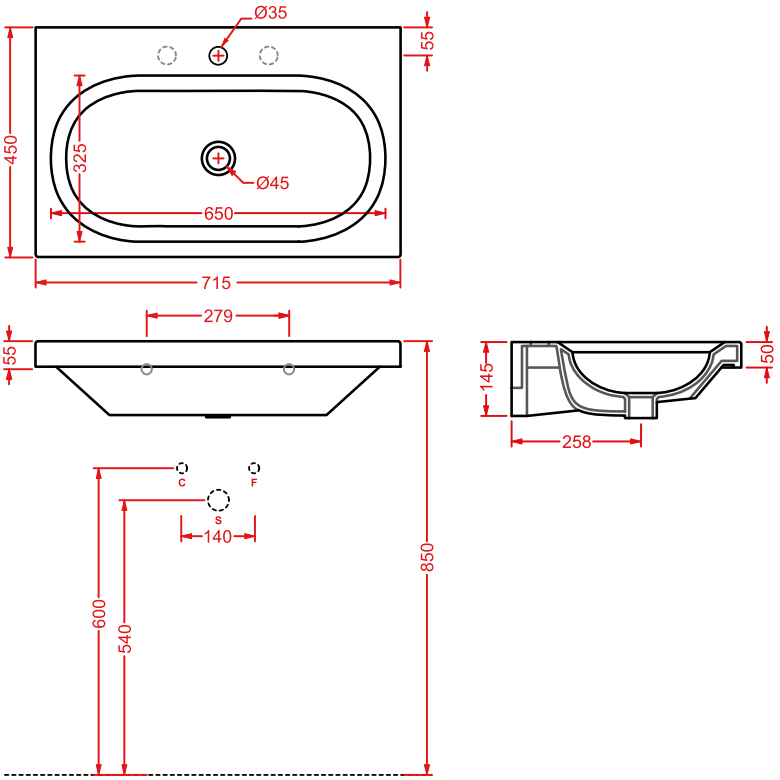

BLL005 BLEND

consolle 91 sospesa/appoggio/incasso

wall-hung/countertop/drop in consolle 91

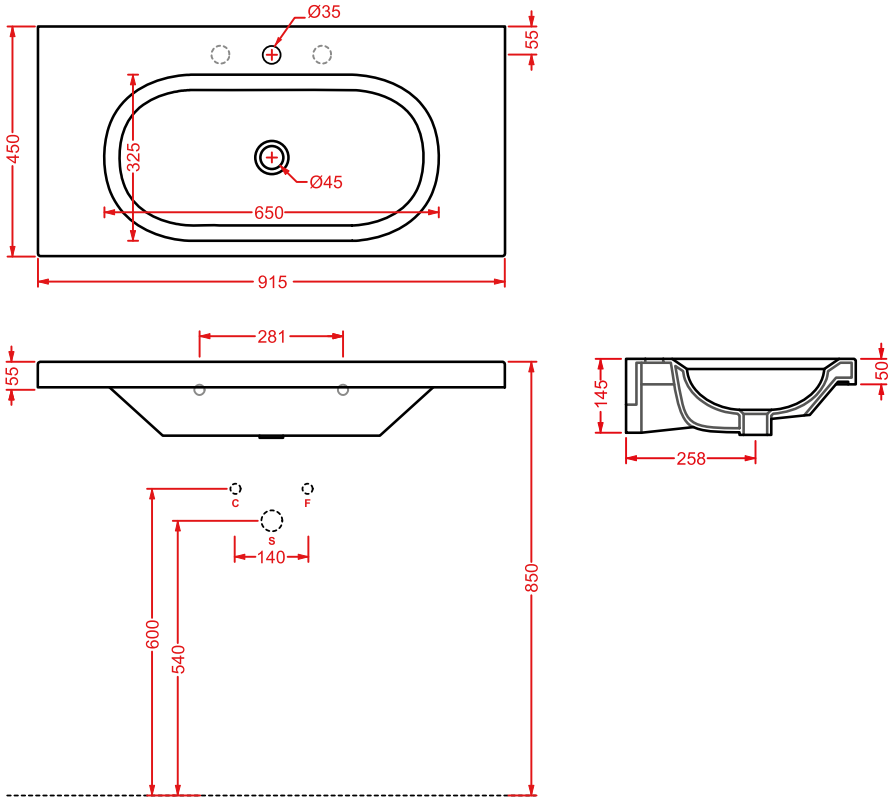

BLL006 BLEND

consolle 106 sospesa/appoggio/incasso

wall-hung/countertop/drop in consolle 106

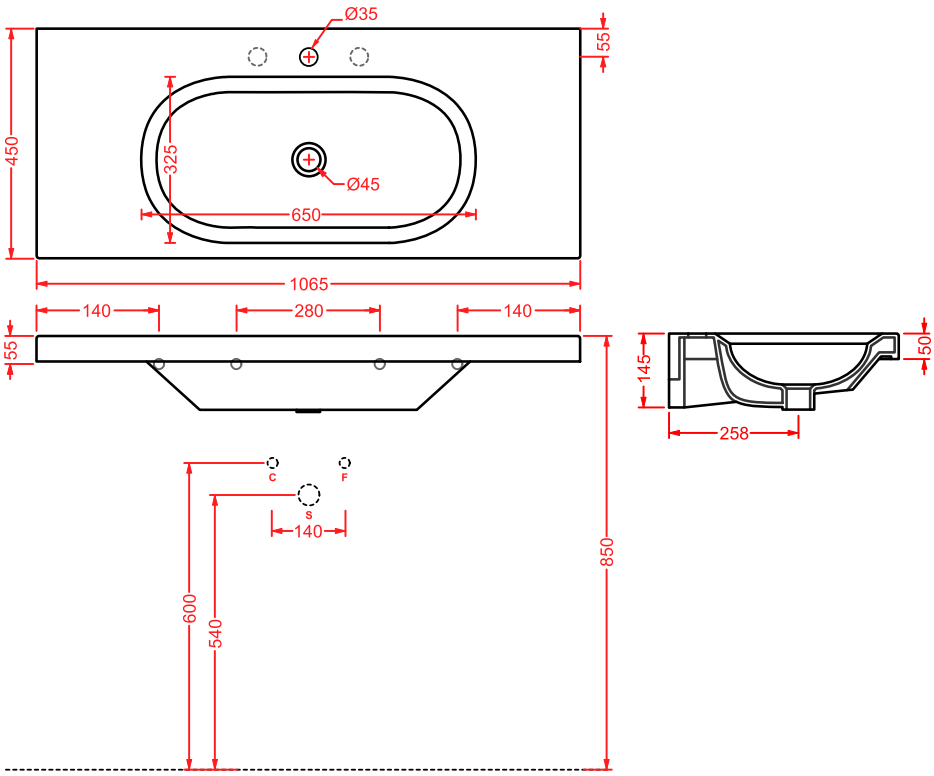

FILE 2.0

Designed by Meneghello Paolelli Associati

FLV002
FLB002

FLV001
rosso corallo
red coral
FLB001
rosso corallo
red coral

FLL002
FLB001
FLV001

FILE 2.0/**VARIATIONS**

colori - colors...

bianco lucido
glossy white

bianco matt
matt white

nero lucido
glossy black

nero matt
matt black

giallo zinco
zync yellow

arancio cammeo
orange cameo

rosso corallo
red coral

grigio oliva
grey olive

blu zaffiro
blue sapphire

FILE 2.0/**THE. RIMLESS**

THE. RIMLESS

prestazioni ottimizzate e maggiore igiene grazie al nuovo sistema Rimless
better performance and a more efficient cleaning system thanks to the Rimless feature

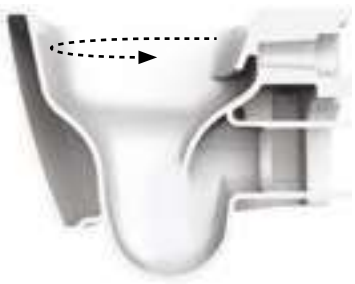

eliminazione della Brida
elimination of the Rim

flusso a vortice d'acqua
vortex flushing system

ottimizzazione del lavaggio
optimized washing

FILE 2.0/**ADJUSTABLE FLUSH SYSTEM**

SCARICO TRASLATO

vaso filomuro scarico traslato
back to wall WC adjustable flush

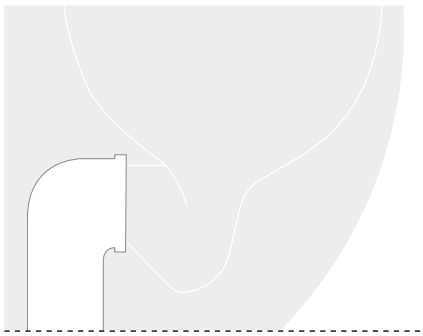

CURVA 90° REGOLABILE
ADJUSTABLE 90° ELBOW

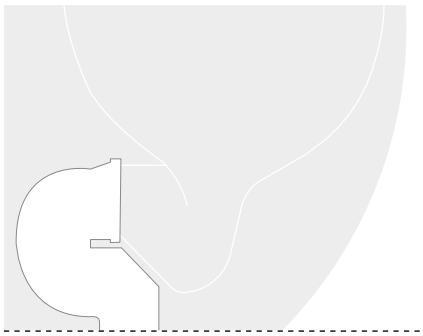

CURVA TECNICA TRASLATA
ADJUSTABLE PIPE

FILE 2.0/**OVERVIEW**

	colore	codice	kg	pz. pallet Italia	pz. pallet Export	euro
FILE 2.0 | 36 x 52 vaso sospeso + kit di fissaggio *wall-hung WC + fitting system kit*		**FLV001 01; 00**	21	12	20	250
		FLV001 03; 00	21	12	20	375
		FLV001 05; 00	21	12	20	375
		FLV001 17; 00	21	12	20	375
		FLV001 12; 00	21	12	20	375
		FLV001 13; 00	21	12	20	375
		FLV001 14; 00	21	12	20	375
		FLV001 16; 00	21	12	20	375
		FLV001 15; 00	21	12	20	375

FILE 2.0 THE. RIMLESS 36 x 52 vaso sospeso Senza Brida + kit di fissaggio *wall-hung Rimless WC + fitting system kit*		**FLV004 01; 00**	21	12	20	270
		FLV004 03; 00	21	12	20	405
		FLV004 05; 00	21	12	20	405
		FLV004 17; 00	21	12	20	405
		FLV004 12; 00	21	12	20	405
		FLV004 13; 00	21	12	20	405
		FLV004 14; 00	21	12	20	405
		FLV004 16; 00	21	12	20	405
		FLV004 15; 00	21	12	20	405

	colore	codice	kg	pz. pallet Italia	pz. pallet Export	euro
FILE 2.0 | 36 x 52						
bidet sospeso + kit di fissaggio solo 1 foro *wall-hung bidet + fitting system kit just 1 hole*		**FLB001 01; 00**	17	12	20	250
		FLB001 03; 00	17	12	20	375
		FLB001 05; 00	17	12	20	375
		FLB001 17; 00	17	12	20	375
		FLB001 12; 00	17	12	20	375
		FLB001 13; 00	17	12	20	375
		FLB001 14; 00	17	12	20	375
		FLB001 16; 00	17	12	20	375
		FLB001 15; 00	17	12	20	375
sifone ridotto - *reduced siphon*		**ACA021**	1	-	-	80
staffe di fissaggio per sospesi fischer *fitting system kit for wall-hung*		**ACA016**	4	-	-	45

FILE 2.0 | 36 x 52

vaso terra filomuro + kit di fissaggio + raccordo di scarico

back to wall WC + fitting system kit + pipe

colore	codice	kg	pz. pallet Italia	pz. pallet Export	euro
	FLV002 01; 00	26	10	20	250
	FLV002 03; 00	26	10	20	375
	FLV002 05; 00	26	10	20	375
	FLV002 17; 00	26	10	20	375
	FLV002 12; 00	26	10	20	375
	FLV002 13; 00	26	10	20	375
	FLV002 14; 00	26	10	20	375
	FLV002 16; 00	26	10	20	375
	FLV002 15; 00	26	10	20	375

FILE 2.0 THE. RIMLESS 36 x 52

vaso terra filomuro Senza Brida traslato + kit di fissaggio, curve tecniche non incluse

back to wall Rimless Wc adjustable flush + fitting system kit, traps not included

	FLV005 01; 00	26	10	20	300
	FLV005 03; 00	26	10	20	450
	FLV005 05; 00	26	10	20	450
	FLV005 17; 00	26	10	20	450
	FLV005 12; 00	26	10	20	450
	FLV005 13; 00	26	10	20	450
	FLV005 14; 00	26	10	20	450
	FLV005 16; 00	26	10	20	450
	FLV005 15; 00	26	10	20	450

FILE 2.0 | 36 x 52

bidet terra filomuro + kit di fissaggio solo 1 foro

back to wall bidet + fitting system kit just 1 hole

colore	codice	kg	pz. pallet Italia	pz. pallet Export	euro
	FLB002 01; 00	21	10	20	250
	FLB002 03; 00	21	10	20	375
	FLB002 05; 00	21	10	20	375
	FLB002 17; 00	21	10	20	375
	FLB002 12; 00	21	10	20	375
	FLB002 13; 00	21	10	20	375
	FLB002 14; 00	21	10	20	375
	FLB002 16; 00	21	10	20	375
	FLB002 15; 00	21	10	20	375

FILE 2.0 | 37 x 67

vaso monoblocco + kit di fissaggio + raccordo di scarico

close-coupled WC + fitting system kit + pipe

	FLV003 01; 00	31	6	9	350
	FLV003 03; 00	31	6	9	525
	FLV003 05; 00	31	6	9	525
	FLV003 17; 00	31	6	9	525
	FLV003 12; 00	31	6	9	525
	FLV003 13; 00	31	6	9	525
	FLV003 14; 00	31	6	9	525
	FLV003 16; 00	31	6	9	525
	FLV003 15; 00	31	6	9	525

	colore	codice	kg	pz. pallet Italia	pz. pallet Export	euro
FILE 2.0 | 32 x 50						
cassetta monoblocco *ceramic cistern*		**FLC001 01; 00**	12	-	-	120
		FLC001 03; 00	12	-	-	180
		FLC001 05; 00	12	-	-	180
		FLC001 17; 00	12	-	-	180
		FLC001 12; 00	12	-	-	180
		FLC001 13; 00	12	-	-	180
		FLC001 14; 00	12	-	-	180
		FLC001 16; 00	12	-	-	180
		FLC001 15; 00	12	-	-	180
meccanismo di scarico doppio flusso per FLC001 *waste system double flow for FLC001*		**FLA001**	5	-	-	80

piletta universale lavabo up & down tappo in ceramica *up & down universal drain with ceramic cover for washbasins*		**ACA036 01; 00**	0,3	-	-	60
		ACA038 03; 00	0,3	-	-	60
		ACA038 05; 00	0,3	-	-	60
		ACA038 17; 00	0,3	-	-	60
		ACA038 12; 00	0,3	-	-	60
		ACA038 13; 00	0,3	-	-	60
		ACA038 14; 00	0,3	-	-	60
		ACA038 16; 00	0,3	-	-	60
		ACA038 15; 00	0,3	-	-	60

	colore	codice	kg	pz. pallet Italia	pz. pallet Export	euro
FILE 2.0						
seduta per WC frizionata *soft-close WC seat*		**FLA002 01**	3	-	-	130
		FLA002 03	3	-	-	195
		FLA002 05	3	-	-	195
		FLA002 17	3	-	-	195
		FLA002 12	3	-	-	195
		FLA002 13	3	-	-	195
		FLA002 14	3	-	-	195
		FLA002 16	3	-	-	195
		FLA002 15	3	-	-	195

FILE 2.0		**FLA003 01**	3	-	-	90
seduta per WC *WC seat*						

FILE 2.0		**FLA007 01**	3	-	-	150
sedile soft-close sgancio rapido *easy take off soft-close seat*						

	colore	codice	kg	pz. pallet Italia	pz. pallet Export	euro
curva tecnica 90° regolabile da 7 a 14 cm per File 2.0 *adjustable 90° elbow from 7 to 14 cm for* File 2.0		**ACA033**	1	-	-	30

curva tecnica traslata regolabile da 15,5 a 21 cm per File 2.0 *adjustable pipe from 15,5 to 21 cm for* File 2.0		**ACA034**	1	-	-	30

cannotto traslato per modifica ingresso acqua +/- 2 cm *adjustable pipe for water inlet change +/-2 cm*		**ACA035**	0,2	-	-	25

FILE 2.0 | 60 x 51 lavabo sospeso 1 foro *wall-hung 1 hole washbasin*	◯	**FLL002 01; 00**	3	12	20	180
sifone cilindrico - *siphon*		**ACA022**	1	-	-	90

FLV001 / FLV004 FILE 2.0
vaso sospeso / vaso sospeso Senza Brida
wall-hung WC / wall-hung Rimless WC

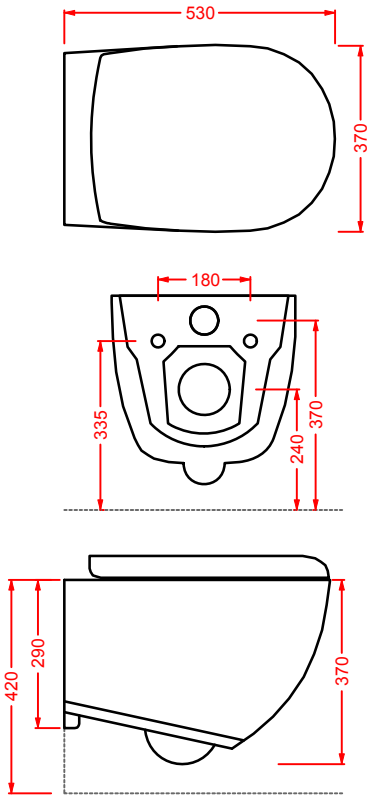

FLB001 FILE 2.0
bidet sospeso
wall-hung bidet

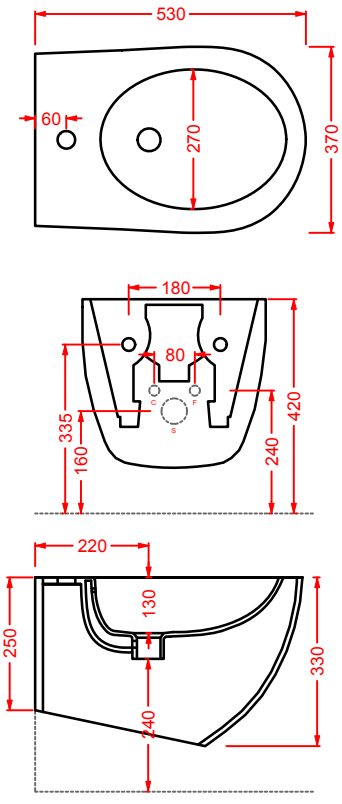

FLV002 FILE 2.0
vaso terra filomuro
back to wall WC

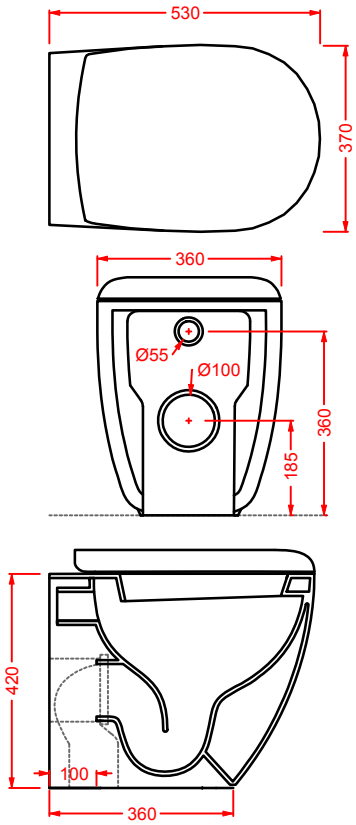

FLV005 FILE 2.0
vaso terra filomuro Senza Brida sc. traslato
back to wall Rimless WC adjustable flush

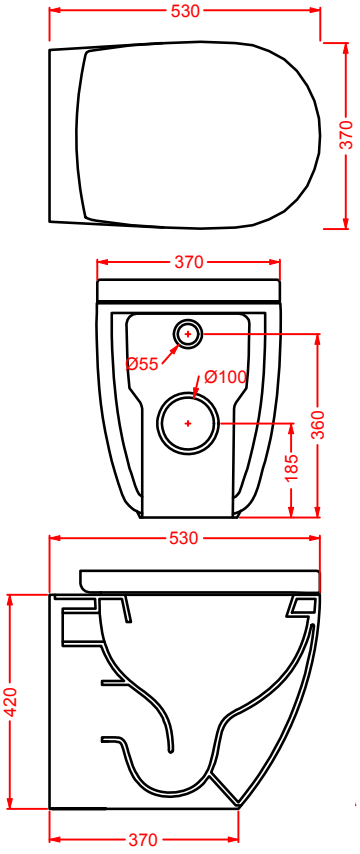

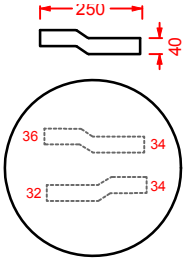

ART ACA035
CANNOTTO TRASLATO PER MODIFICA
INGRESSO ACQUA +/- 2 CM

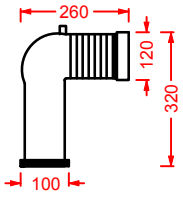

ART ACA033
CURVA 90° REGOLABILE
DA 7 A 14 CM

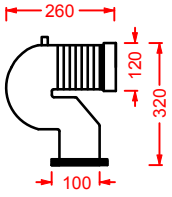

ART ACA034
CURVA TECNICA TRASLATA
REGOLABILE DA 15.5 A 21 CM

FLB002 FILE 2.0
bidet terra filomuro
back to wall bidet

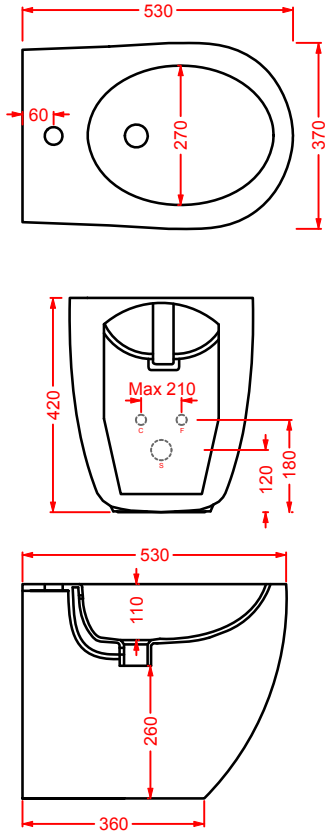

FLV003 + FLC001 FILE 2.0
vaso monoblocco + cassetta monoblocco
close-coupled WC + ceramic cistern

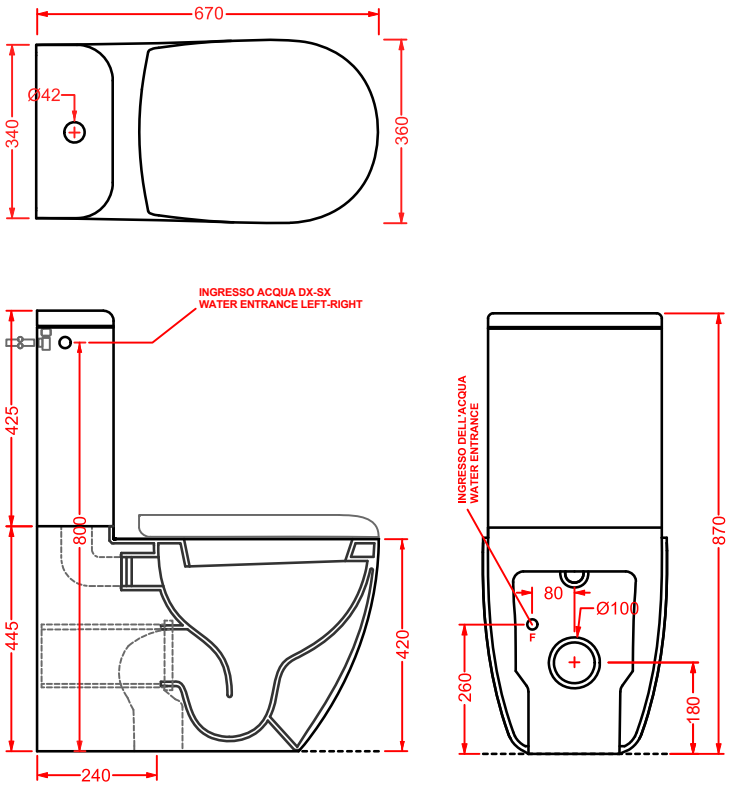

FLL002 FILE 2.0
lavabo sospeso 60
wall-hung washbasin 60

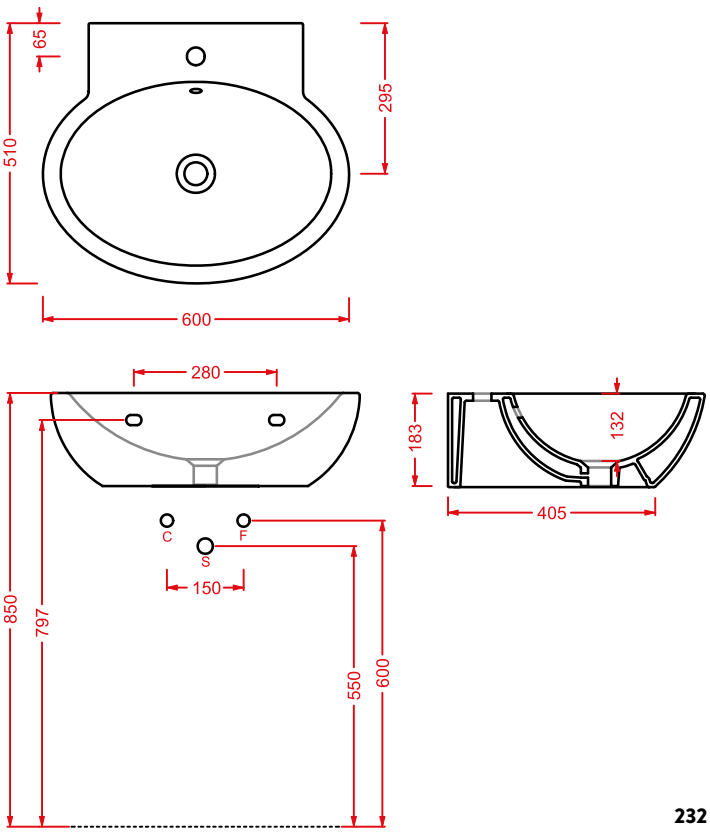

STEP

STV001
STB001

STEP/**VARIATIONS**

colori - colors...

bianco lucido
glossy white

STEP/**THE. RIMLESS**

THE. RIMLESS

prestazioni ottimizzate e maggiore igiene grazie al nuovo sistema Rimless
better performance and a more efficient cleaning system thanks to the Rimless feature

eliminazione della Brida
elimination of the Rim

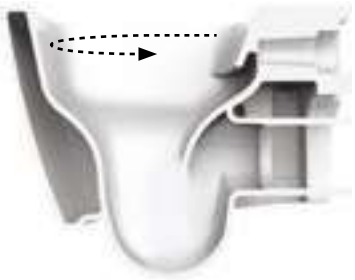

flusso a vortice d'acqua
vortex flushing system

ottimizzazione del lavaggio
optimized washing

STEP/**OVERVIEW**

	colore	codice	kg	pz. pallet Italia	pz. pallet Export	euro
STEP | 36 x 51	◯	**STV001 01; 00**	20	12	20	210

vaso sospeso + kit di fissaggio SMART

wall-hung Wc + SMART fitting system kit

	colore	codice	kg	pz. pallet Italia	pz. pallet Export	euro
STEP THE. RIMLESS | 36 x 51	◯	**STV003 01; 00**	20	12	20	230

vaso sospeso Senza Brida
+ kit di fissaggio SMART

wall-hung Rimless WC
+ SMART fitting system kit

	colore	codice	kg	pz. pallet Italia	pz. pallet Export	euro
STEP | 36 x 51	◯	**STB001 01; 00**	20	12	20	210

bidet sospeso + kit di fissaggio
SMART solo 1 foro

wall-hung bidet + SMART fitting system kit just 1 hole

	colore	codice	kg	pz. pallet Italia	pz. pallet Export	euro
STEP | 36 x 51	◯	**STV002 01; 00**	26	12	20	210

vaso terra filomuro + kit di fissaggio
+ raccordo di scarico

back to wall WC + fitting system kit
+ pipe

	colore	codice	kg	pz. pallet Italia	pz. pallet Export	euro
STEP | 36 x 51	◯	**STB002 01; 00**	26	12	20	210

bidet terra filomuro + kit di fissaggio
solo 1 foro

back to wall bidet + fitting system kit
just 1 hole

STEP	◯	**STA002 01**	3	-	-	130

sedile Slim soft-close

soft-close Slim seat

STV001 STEP
vaso sospeso
wall-hung WC

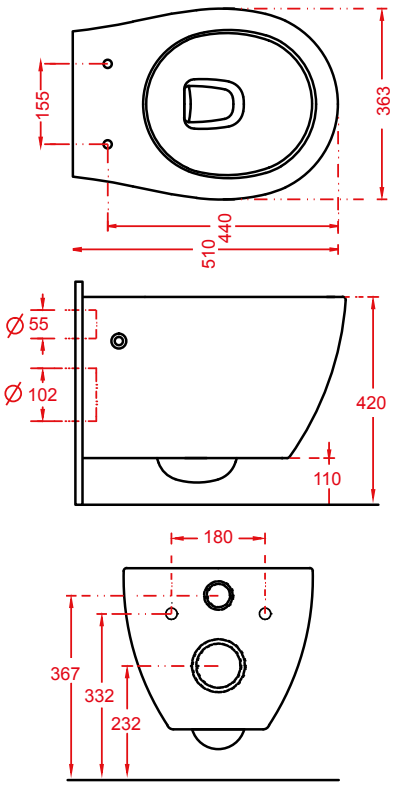

STB001 STEP
bidet sospeso
wall-hung bidet

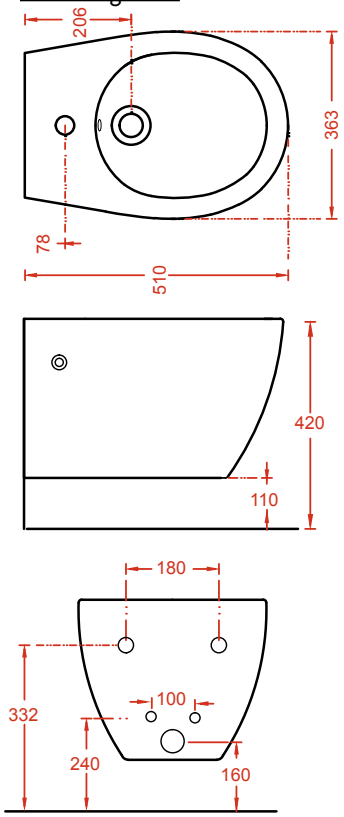

STV002 STEP
vaso terra filomuro
back to wall WC

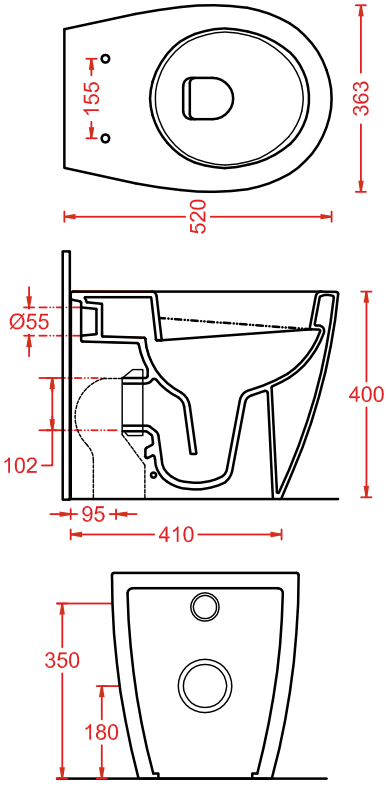

STB002 STEP
bidet terra filomuro
back to wall bidet

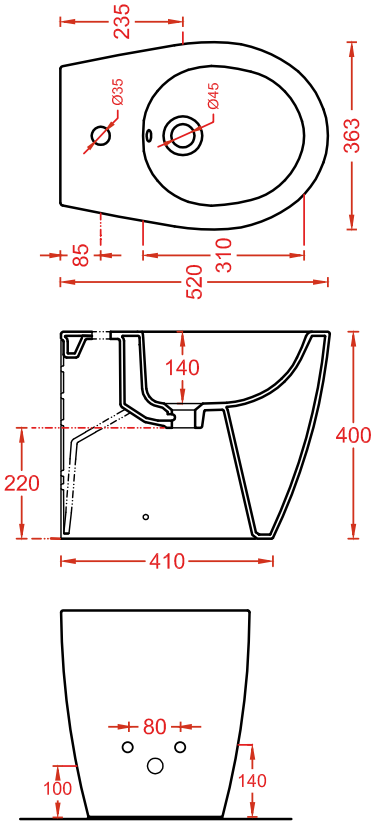

STV003 STEP THE. RIMLESS
vaso sospeso Senza Brida
wall-hung Rimless WC

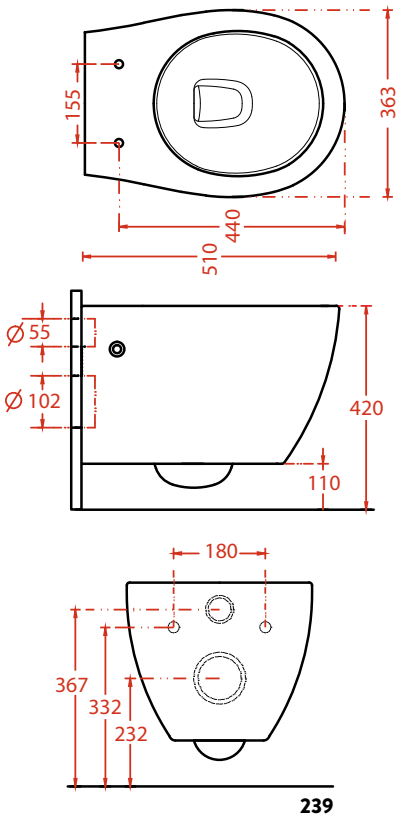

TEN

Designed by Meneghello Paolelli Associati

TEB001
TEV002

TEL001
TEB002
TEV003

TEL001

TEN / **VARIATIONS**

colori - colors...

bianco lucido
glossy white

TEN / **OVERVIEW**

	colore	codice	kg	pz. pallet Italia	pz. pallet Export	euro
TEN | 36 x 52	◯	**TEV003 01; 00**	20	12	20	170
vaso sospeso, kit di fissaggio non incluso *wall-hung Wc, fitting system kit not included*						

TEN | 36 x 52	◯	**TEB002 01; 00**	20	12	20	170
bidet sospeso, kit di fissaggio non incluso solo 1 foro *wall-hung bidet, fitting system kit not included just 1 hole*						
sifone ridotto - *reduced siphon*		**ACA021**	1	-	-	80
staffe di fissaggio per sospesi fischer *fitting system kit for wall-hung*		**ACA016**	4	-	-	45

TEN 4.0 | 36 x 52	◯	**TEV005 01; 00**	20	12	20	220
vaso sospeso + kit di fissaggio *wall-hung Wc + fitting system kit*						

	colore	codice	kg	pz. pallet Italia	pz. pallet Export	euro
TEN 4.0 | 36 x 52	◯	**TEB004 01; 00**	20	12	20	220
bidet sospeso + kit di fissaggio solo 1 foro *wall-hung bidet + fitting system kit just 1 hole*						
sifone ridotto - *reduced siphon*		**ACA021**	1	-	-	80
staffe di fissaggio per sospesi fischer *fitting system kit for wall-hung*		**ACA016**	4	-	-	45

	colore	codice	kg	pz. pallet Italia	pz. pallet Export	euro
TEN | 36 x 52	◯	**TEV002 01; 00**	29	10	20	170
vaso terra filomuro, kit di fissaggio non incluso *back to wall Wc, fitting system kit not included*						
fissaggio laterale orinatoio e sanitari *fitting system for urinal and sanitaryware*		**ACA020**	0,3	-	-	15
curva tecnica S *elbow at floor S*		**ACA005**	0,3	-	-	25
raccordo a parete P *pipe at wall P*		**ACA004**	0,3	-	-	25

	colore	codice	kg	pz. pallet Italia	pz. pallet Export	euro
TEN | 36 x 52	◯	**TEB001 01; 00**	24	10	20	170
bidet terra filomuro, kit di fissaggio non incluso solo 1 foro *back to wall bidet, fitting system kit not included just 1 hole*						
fissaggio laterale orinatoio e sanitari *fitting system for urinal and sanitaryware*		**ACA020**	0,3	-	-	15

TEN | 45 x 23	◯	**TEC001 01; 00**	5	-	-	60
cassetta alta universale *universal high ceramic cistern*						

TEN	◯	**TEA002 01**	3	-	-	70
seduta per Wc non frizionata *standard Wc seat*						

TEN	◯	**TEA005 01**	3	-	-	130
seduta Slim per Wc frizionata *soft-close Slim Wc seat*						

	colore	codice		kg	pz. pallet Italia	pz. pallet Export	euro
TEN | 65 x 51	◯	**TEL001**	**01; 00**	3	18	24	130
lavabo 1 foro sospeso/da colonna *wall-hung/for column 1 hole washbasin*							
sifone cilindrico - *siphon*		**ACA022**		1	-	-	90
tasselli per fissaggio lavabi sospesi *fitting system kit for wall-hung washbasins*		**ACA007**		0,3	-	-	6

TEN | 36 x 67	◯	**TEC003**	**01; 00**	14	8	12	60
colonna - *column*							

TEN | 32 x 50	◯	**TEC004**	**01; 00**	7	-	-	60
semicolonna - *semi column*							

TEV003 / TEV005 TEN
vaso sospeso
wall-hung WC

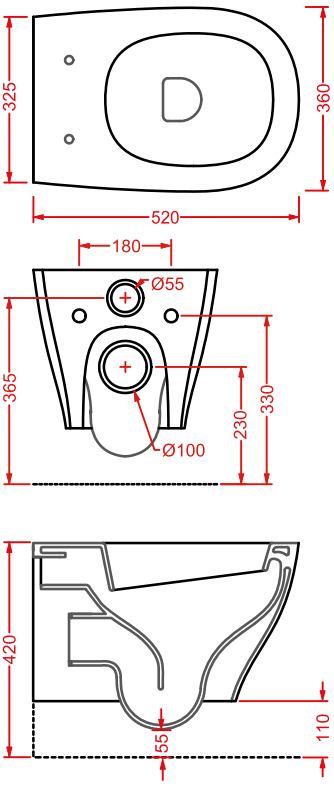

TEB002 / TEB004 TEN
bidet sospeso
wall-hung bidet

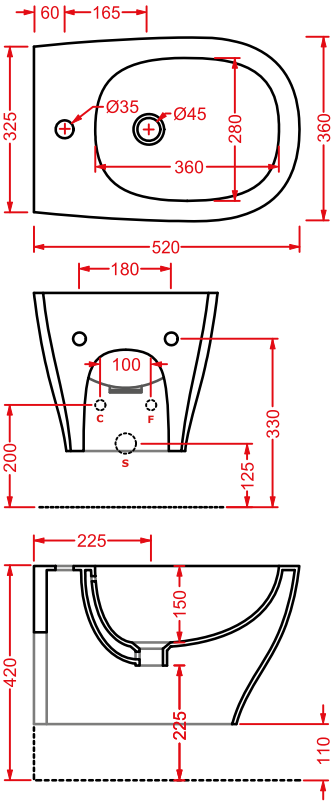

TEV002 TEN
vaso terra filomuro
back to wall WC

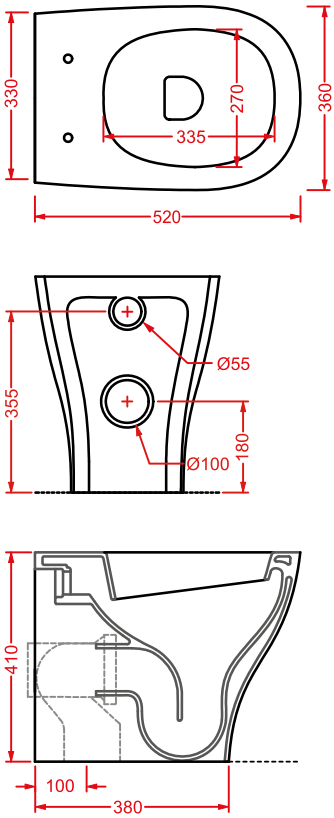

TEB001 TEN
bidet terra filomuro
back to wall bidet

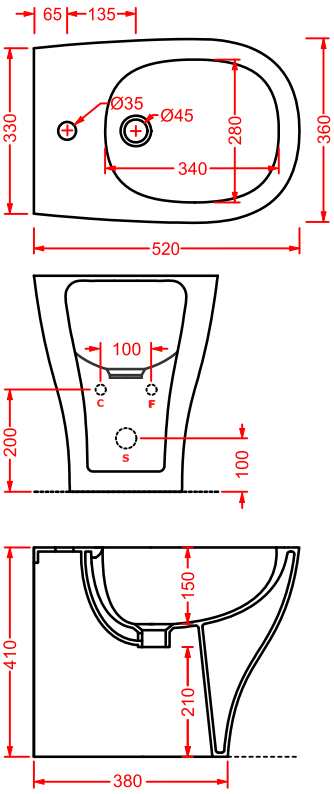

TEC001 TEN
cassetta alta universale
universal high ceramic cistern

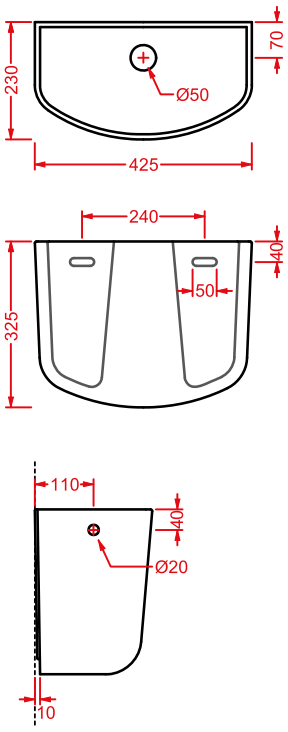

TEL001 + TEC003 TEN

lavabo sospeso/da colonna + colonna

wall-hung/for column washbasin + column

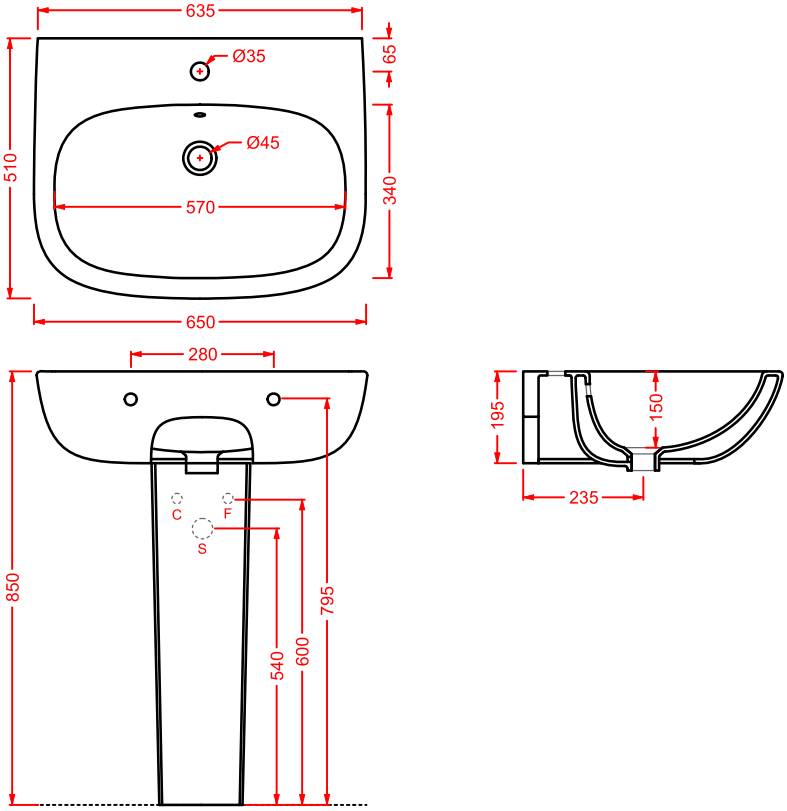

TEL001 + TEC004 TEN

lavabo sospeso/da colonna + semicolonna

wall-hung/for column washbasin + semi column

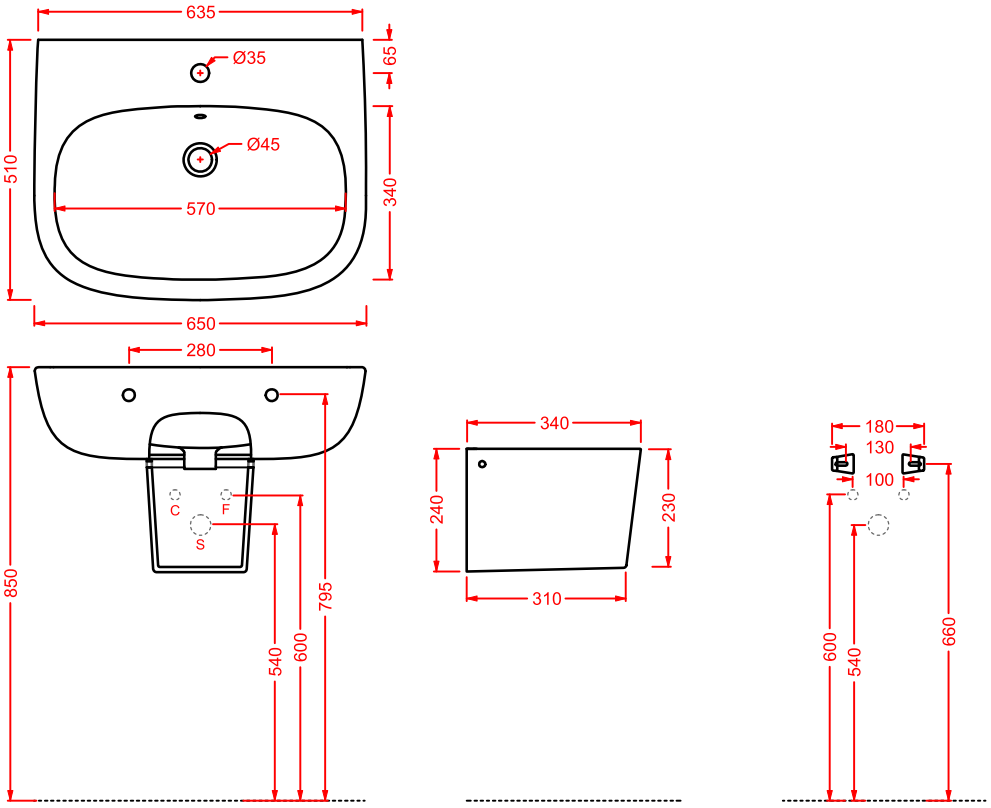

SMARTY 2.0

SMB002
SMV002

SMARTY 2.0/**VARIATIONS**

colori - colors...

bianco lucido
glossy white

SMARTY 2.0/**THE. RIMLESS**

THE. RIMLESS

prestazioni ottimizzate e maggiore igiene grazie al nuovo sistema Rimless
better performance and a more efficient cleaning system thanks to the Rimless feature

eliminazione della Brida
elimination of the Rim

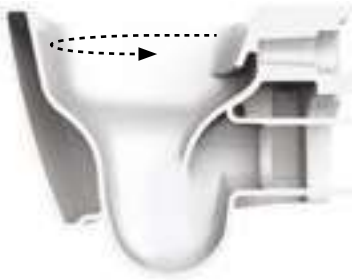

flusso a vortice d'acqua
vortex flushing system

ottimizzazione del lavaggio
optimized washing

	colore	codice	kg	pz. pallet Italia	pz. pallet Export	euro
SMARTY 2.0 | 37 x 50 vaso sospeso Senza Brida, kit di fissaggio non incluso *wall-hung Rimless Wc, fitting system kit not included*	◯	**SMV001 01; 00**	23	12	20	150

SMARTY 2.0 | 35 x 50 bidet sospeso, kit di fissaggio non incluso solo 1 foro *wall-hung bidet, fitting system kit not included just 1 hole*	◯	**SMB001 01; 00**	23	12	20	150
sifone ridotto - *reduced siphon*		**ACA021**	1	-	-	80
staffe di fissaggio per sospesi fischer *fitting system kit for wall-hung*		**ACA016**	4	-	-	45

SMARTY 2.0 | 35 x 50 vaso terra filomuro Senza Brida, kit di fissaggio non incluso *back to wall Rimless Wc, fitting system kit not included*	◯	**SMV002 01; 00**	27	10	10	150

	colore	codice	kg	pz. pallet Italia	pz. pallet Export	euro
SMARTY 2.0 | 35 x 50	◯	**SMB002 01; 00**	27	10	20	150

bidet terra filomuro, kit di fissaggio non incluso solo 1 foro

back to wall bidet, fitting system kit not included just 1 hole

	colore	codice	kg	pz. pallet Italia	pz. pallet Export	euro
SMARTY 2.0	◯	**SMA001 01**	3	-	-	95

seduta per WC frizionata, cerniera cromo

soft-close WC seat, chrome hinge

	colore	codice	kg	pz. pallet Italia	pz. pallet Export	euro
SMARTY 2.0	◯	**SMA002 01**	3	-	-	60

seduta per WC, cerniera cromo

standard WC seat, chrome hinge

SMV001 SMARTY 2.0
vaso sospeso Senza Brida
wall-hung Rimless WC

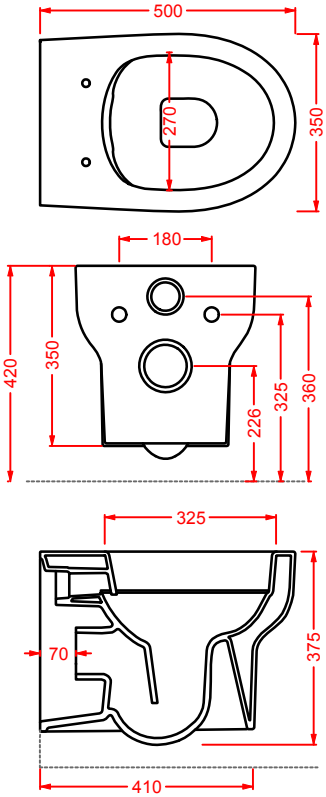

SMB001 SMARTY 2.0
bidet sospeso
wall-hung bidet

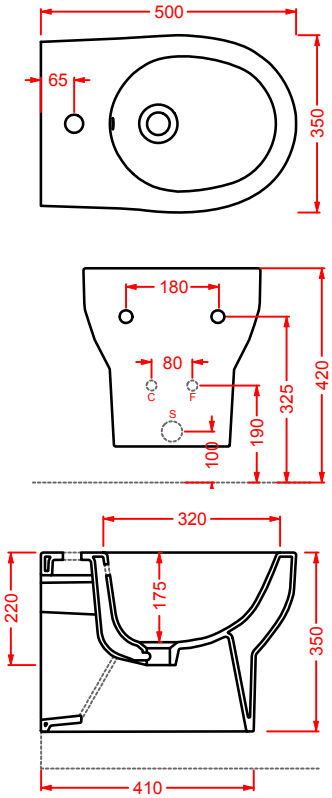

SMV002 SMARTY 2.0
vaso terra filomuro Senza Brida
back to wall Rimless WC

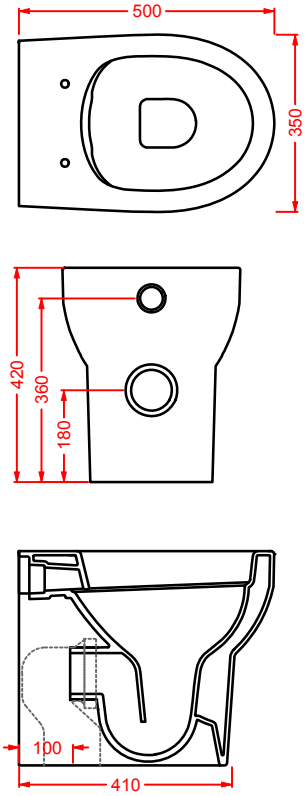

SMB002 SMARTY 2.0
bidet terra filomuro
back to wall bidet

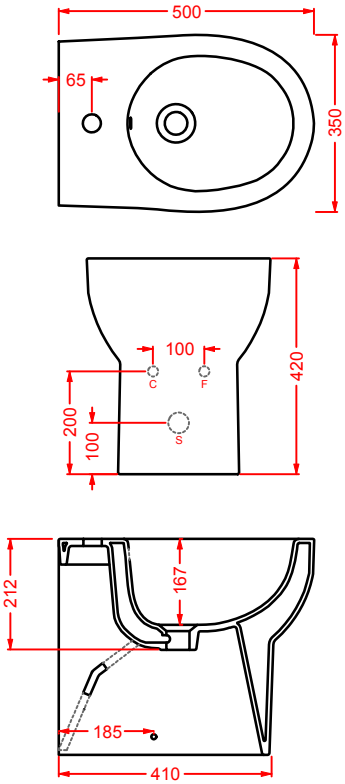

ACCESSORI
ACCESSORIES

POSTIT
VERSAILLES
VICTORIA
MIRRORS

POSTIT

Designed by Meneghello Paolelli Associati

La collezione Postit é caratterizzata dal materiale, la ceramica, e dal mimetismo delle linee con le pareti: una parte dell'accessorio sembra infatti scomparire nel muro lasciando la sensazione che sia incassata al suo interno. Gli accessori non sono piú oramai un semplice complemento "accessorio" da aggiungere alla fine, ma sempre piú sono parte integrante del progetto, inglobati perfettamente con la struttura architettonica del bagno.

The collection is characterized by ceramics and mimetic lines with respect to the wall: one part of the accessory seems to disappear into the wall leaving the impression that it is dropped in it. The accessories are no more considered as simple "incidental" items but they become more and more the core of the project, blending harmoniously with the architectural structure of the bathroom.

IL CARTOMETRO

le fasi - steps...

il Cartometro è disponibile sia in inglese che italiano
Cartometro is available both in English and Italian

TRANQUILLO.
RELAX

NUN TE PREOCCUPA'
DON'T PANIC

TE RICHIAMO...
OH SHIT!

POSTIT/**OVERVIEW**

	colore	codice	kg	pz. pallet Italia	pz. pallet Export	euro
POSTIT | 10,5 x 17	◯	**PSC001 01; 00**	0,7	-	-	100

portarotolo ceramica + kit di fissaggio

ceramic toilet roll holder + fitting system kit

POSTIT | 10,5 x 17	◯	**PSC001 01; 75**	0,7	-	-	110

portarotolo ceramica Cartometro in italiano + kit di fissaggio

Italian Cartometro ceramic toilet roll holder + fitting system kit

POSTIT | 10,5 x 17	◯	**PSC001 01; 74**	0,7	-	-	110

portarotolo ceramica Cartometro in inglese + kit di fissaggio

English Cartometro ceramic toilet roll holder + fitting system kit

POSTIT | 9 x 42	◯	**PSC002 01; 00**	1	-	-	160

porta scopino ceramica + kit di fissaggio + scopino

ceramic brush holder + fitting system kit + brush

	colore	codice	kg	pz. pallet Italia	pz. pallet Export	euro
POSTIT | 46 x 4	◯	**PSC003 01; 00**	1,1	-	-	90

porta salviette ceramica
+ kit di fissaggio

ceramic towel rail + fitting system kit

	colore	codice	kg	pz. pallet Italia	pz. pallet Export	euro
POSTIT | 57 x 4	◯	**PSC004 01; 00**	1,3	-	-	100

porta salviette ceramica
+ kit di fissaggio

ceramic towel rail + fitting system kit

	colore	codice	kg	pz. pallet Italia	pz. pallet Export	euro
POSTIT | 10,5 x 17	◯	**PSC005 01; 00**	0,7	-	-	70

gancio ceramica + kit di fissaggio

ceramic hook + fitting system kit

PSC001 POSTIT
portarotolo ceramica
ceramic toilet roll holder

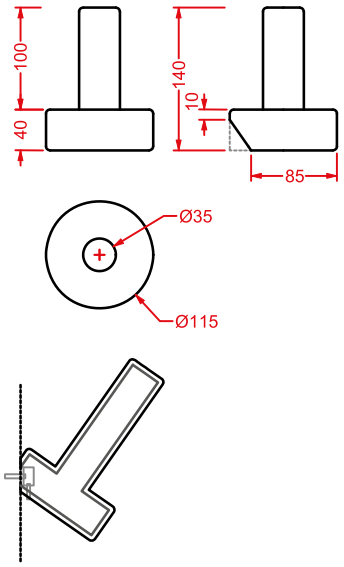

PSC002 POSTIT
porta scopino ceramica + scopino
ceramic brush holder + brush

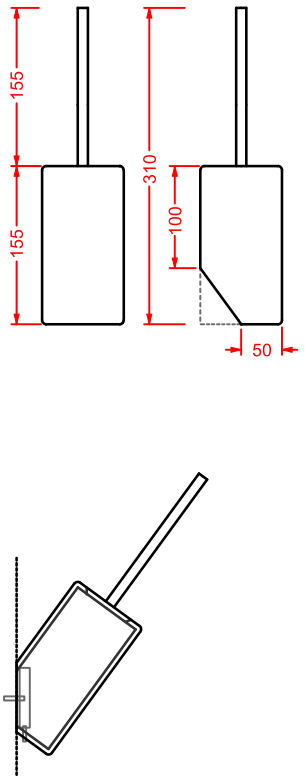

PSC004 POSTIT
porta salviette ceramica 57
ceramic towel rail 57

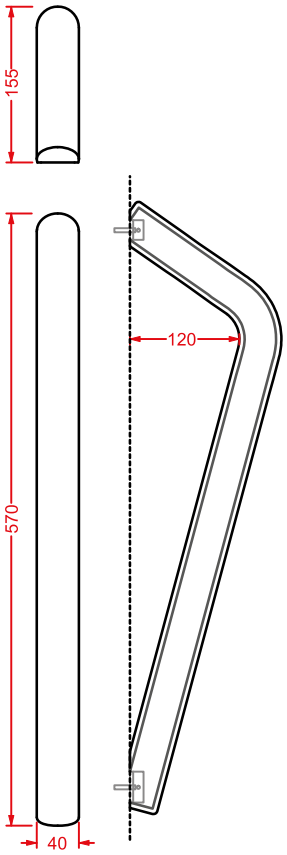

PSC003 POSTIT
porta salviette ceramica 46
ceramic towel rail 46

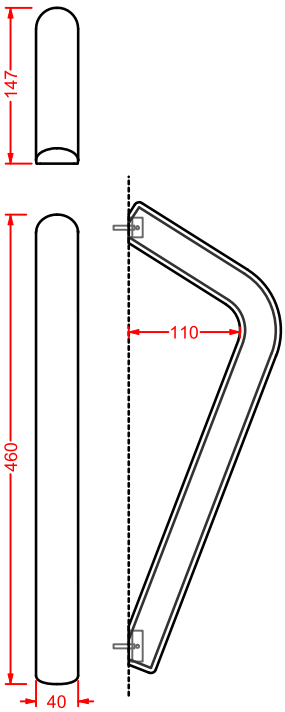

PSC005 POSTIT
gancio ceramica
ceramic hook

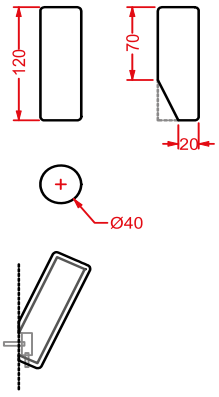

VERSAILLES

variazioni serie - collection variations...

metallo cromato
chromed metal

metallo bronzo
bronze metal

metallo oro
gold metal

	colore	codice	kg	pz. pallet Italia	pz. pallet Export	euro
VERSAILLES | 17 x 14 x 17						
porta sapone cromo, bronzo, oro + kit di fissaggio *soap holder chrome, bronze, gold + fitting system kit*		**HEA018 71**	1	-	-	190
		HEA018 72	1	-	-	220
		HEA018 73	1	-	-	220

VERSAILLES | 13 x 20 x 16						
porta bicchiere parete cromo, bronzo, oro + kit di fissaggio *glass holder chrome, bronze, gold + fitting system kit*		**HEA019 71**	1	-	-	190
		HEA019 72	1	-	-	220
		HEA019 73	1	-	-	220

VERSAILLES | 27 x 14 x 12						
portarotolo cromo, bronzo, oro + kit di fissaggio *toilet roll holder chrome, bronze, gold + fitting system kit*		**HEA020 71**	1	-	-	260
		HEA020 72	1	-	-	280
		HEA020 73	1	-	-	280

VERSAILLES | 12 x 47 x 12						
porta scopino cromo, bronzo, oro + kit di fissaggio + scopino *brush holder chrome, bronze, gold + fitting system kit + brush*		**HEA021 71**	2	-	-	170
		HEA021 72	2	-	-	230
		HEA021 73	2	-	-	230

	colore	codice	kg	pz. pallet Italia	pz. pallet Export	euro
VERSAILLES | 45 x 14 x 12						
porta salviette cromo, bronzo, oro + kit di fissaggio *towel rail chrome, bronze, gold + fitting system kit*		**HEA022 71**	1	-	-	170
		HEA022 72	1	-	-	230
		HEA022 73	1	-	-	230

	colore	codice	kg	pz. pallet Italia	pz. pallet Export	euro
VERSAILLES | 55 x 14 x 12						
porta salviette cromo, bronzo, oro + kit di fissaggio *towel rail chrome, bronze, gold + fitting system kit*		**HEA023 71**	1,5	-	-	320
		HEA023 72	1,5	-	-	360
		HEA023 73	1,5	-	-	360

	colore	codice	kg	pz. pallet Italia	pz. pallet Export	euro
VERSAILLES | 13 x 16 x 13						
gancio cromo, bronzo, oro + kit di fissaggio *hook chrome, bronze, gold + fitting system kit*		**HEA024 71**	1	-	-	170
		HEA024 72	1	-	-	200
		HEA024 73	1	-	-	200

	colore	codice	kg	pz. pallet Italia	pz. pallet Export	euro
VERSAILLES | 12 x 47 x 12						
applique cromo, bronzo, oro con paralume bianco + kit di fissaggio *wall lamp chrome, bronze, gold with white lampshade + fitting system kit*		**HEA025 71**	1,5	-	-	240
		HEA025 72	1,5	-	-	270
		HEA025 73	1,5	-	-	270

VERSAILLES | 18 x 26 x 24

applique cromo, bronzo, oro con paralume nero + kit di fissaggio

wall lamp chrome, bronze, gold with black lampshade + fitting system kit

colore	codice	kg	pz. pallet Italia	pz. pallet Export	euro
	HEA039 71	1,5	-	-	240
	HEA039 72	1,5	-	-	270
	HEA039 73	1,5	-	-	270

VICTORIA

variazioni serie - collection variations...

metallo cromato
chromed metal

metallo bronzo
bronze metal

metallo oro
gold metal

	colore	codice	kg	pz. pallet Italia	pz. pallet Export	euro
VICTORIA | 13 x 5 x 16		**HEA026 71**	0,2	-	-	64
porta sapone cromo, bronzo, oro + kit di fissaggio		**HEA026 72**	0,2	-	-	80
soap holder chrome, bronze, gold + fitting system kit		**HEA026 73**	0,2	-	-	80

VICTORIA | 9 x 11 x 4		**HEA027 71**	0,2	-	-	64
porta bicchiere parete cromo, bronzo, oro + kit di fissaggio		**HEA027 72**	0,2	-	-	80
glass holder chrome, bronze, gold + fitting system kit		**HEA027 73**	0,2	-	-	80

VICTORIA | 18 x 5 x 10		**HEA028 71**	0,2	-	-	64
portarotolo cromo, bronzo, oro + kit di fissaggio		**HEA028 72**	0,2	-	-	80
toilet roll holder chrome, bronze, gold + fitting system kit		**HEA028 73**	0,2	-	-	80

VICTORIA | 9 x 35 x 15		**HEA029 71**	2	-	-	120
porta scopino cromo, bronzo, oro + kit di fissaggio + scopino		**HEA029 72**	2	-	-	140
brush holder chrome, bronze, gold + fitting system kit + brush		**HEA029 73**	2	-	-	140

	colore	codice	kg	pz. pallet Italia	pz. pallet Export	euro
VICTORIA | 40 x 5 x 9						
porta salviette cromo, bronzo, oro + kit di fissaggio *towel rail chrome, bronze, gold + fitting system kit*		**HEA030 71**	1	-	-	115
		HEA030 72	1	-	-	135
		HEA030 73	1	-	-	135

VICTORIA | 60 x 5 x 9						
porta salviette cromo, bronzo, oro + kit di fissaggio *towel rail chrome, bronze, gold + fitting system kit*		**HEA031 71**	1	-	-	120
		HEA031 72	1	-	-	140
		HEA031 73	1	-	-	140

VICTORIA | 5 x 7 x 9						
gancio cromo, bronzo, oro + kit di fissaggio *hook chrome, bronze, gold + fitting system kit*		**HEA032 71**	0,2	-	-	50
		HEA032 72	0,2	-	-	60
		HEA032 73	0,2	-	-	60

VICTORIA | 29 x 8 x 20						
applique Quadro cromo, bronzo, oro + kit di fissaggio *Quadro wall lamp chrome, bronze, gold + fitting system kit*		**HEA033 71**	05	-	-	170
		HEA033 72	05	-	-	190
		HEA033 73	05	-	-	190

	colore	codice	kg	pz. pallet Italia	pz. pallet Export	euro
VICTORIA | 61 x 65 x 9		**HEA034 71**	4	-	-	560
specchio basculante cromo, bronzo, oro		**HEA034 72**	4	-	-	600
up-and-over mirror chrome, bronze, gold		**HEA034 73**	4	-	-	600

VICTORIA | 18 x 26 x 24		**HEA036 71**	1,5	-	-	160
applique Sfera cromo, bronzo, oro + kit di fissaggio		**HEA036 72**	1,5	-	-	180
Sfera wall lamp chrome, bronze, gold + fitting system kit		**HEA036 73**	1,5	-	-	180

VICTORIA | 18 x 26 x 24		**HEA035 71**	1,5	-	-	240
applique cromo, bronzo, oro con paralume bianco + kit di fissaggio		**HEA035 72**	1,5	-	-	260
wall lamp chrome, bronze, gold with white lampshade + fitting system kit		**HEA035 73**	1,5	-	-	260

VICTORIA | 9 x 35 x 15		**HEA038 71**	1,5	-	-	240
applique cromo, bronzo, oro con paralume nero + kit di fissaggio		**HEA038 72**	1,5	-	-	260
wall lamp chrome, bronze, gold with black lampshade + fitting system kit		**HEA038 73**	1,5	-	-	260

	colore	codice	kg	pz. pallet Italia	pz. pallet Export	euro
VICTORIA | 18 x 26 x 24		**HEA037 71**	1,5	-	-	490
traversa per vasca Hermitage cromo, bronzo, oro + kit di fissaggio *tray for Hermitage bathtub chrome, bronze, gold + fitting system kit*		**HEA037 72**	1,5	-	-	510
		HEA037 73	1,5	-	-	510

VICTORIA | 55 x 120 x 14		**HEA007 71**	6	-	-	2500
scalda asciugamani elettrico cromo, bronzo, oro *electric heated towel rail chrome, bronze, gold*		**HEA007 72**	6	-	-	2800
		HEA007 73	6	-	-	2800

VICTORIA | 55 x 120 x 14		**HEA008 71**	6	-	-	2500
scalda asciugamani acqua cromo, bronzo, oro *water heated towel rail chrome, bronze, gold*		**HEA008 72**	6	-	-	2800
		HEA008 73	6	-	-	2800

VICTORIA | 40 x 50 x 9		**HEA009 71**	1	-	-	1500
scalda asciugamani elettrico cromo, bronzo, oro *electric heated towel rail chrome, bronze, gold*		**HEA009 72**	1	-	-	1600
		HEA009 73	1	-	-	1600

	colore	codice	kg	pz. pallet Italia	pz. pallet Export	euro
VICTORIA | 40 x 50 x 9						
scalda asciugamani acqua cromo, bronzo, oro *water heated towel rail* *chrome, bronze, gold*		**HEA011 71**	1	-	-	1500
		HEA011 72	1	-	-	1600
		HEA011 73	1	-	-	1600

MIRRORS

ACS002

ACS003

ACS001

variazioni serie - collection variations...

nero
black

bianco
white

argento invecchiato
antique silver

oro invecchiato
antique gold

MIRRORS/**OVERVIEW**

	colore	codice	kg	pz. pallet Italia	pz. pallet Export	euro
BAROCCA | 73 x 93		**ACS001 51**	8	-	-	720
specchio con cornice argento invecchiato, oro invecchiato *framed mirror,* *antique silver, antique gold*		**ACS001 73**	8	-	-	720

ITALIANA | 70 x 90		**ACS002 01**	8	-	-	400
specchio con cornice argento invecchiato, oro invecchiato *framed mirror* *antique silver, antique gold*		**ACS002 03**	8	-	-	400
		ACS002 51	8	-	-	400
		ACS002 73	8	-	-	400

VELA | 70 x 90		**ACS003 01**	8	-	-	740
gancio + kit di fissaggio *hook + fitting system kit*		**ACS003 03**	8	-	-	740

STONE **71 x 68 - 44 x 42 - 34 x 31**		**ACS004**	10	-	-	450
set di tre specchi *three mirror set*						

	colore	codice	kg	pz. pallet Italia	pz. pallet Export	euro
ROUND | Ø 80		**ACS009**	3	-	-	300

specchio rotondo

round mirror

SQUARE | 86 x 60		**ACS010**	2	-	-	300

specchio rettangolare

rectangular mirror

SQUARE MINI | 40 x 86		**ACS011**	2	-	-	260

specchio rettangolare

rectangular mirror

ACS004 STONE
set di 3 specchi
3 mirror set

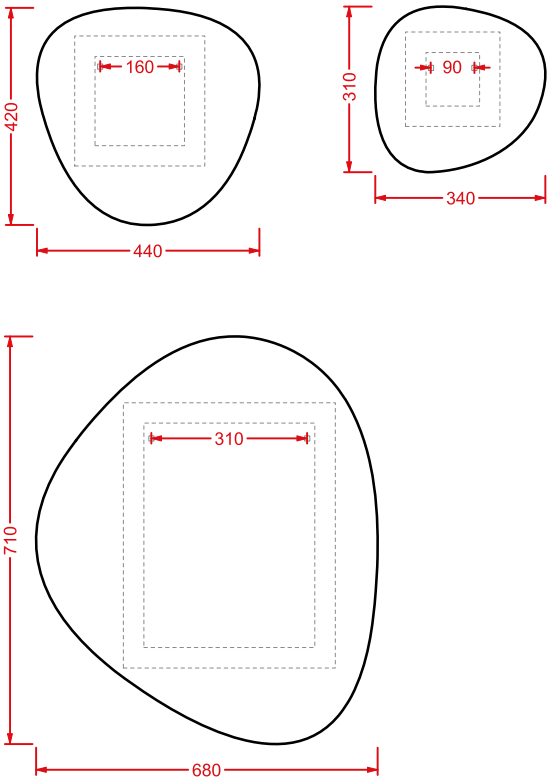

ACS009 ROUND
specchio rotondo
round mirror

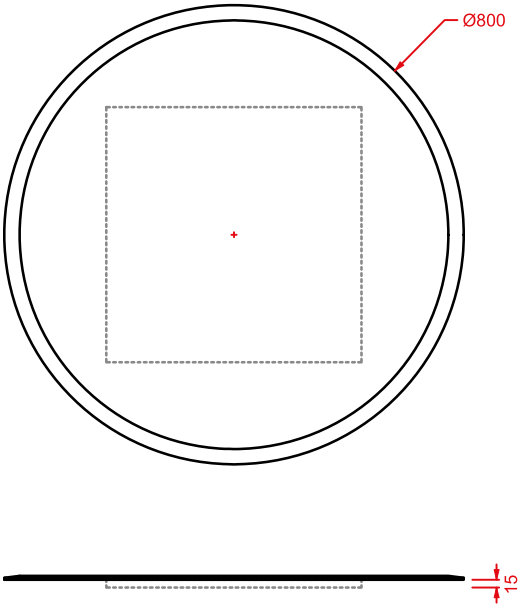

ACS011 SQUARE MINI
specchio rettangolare
rectangular mirror

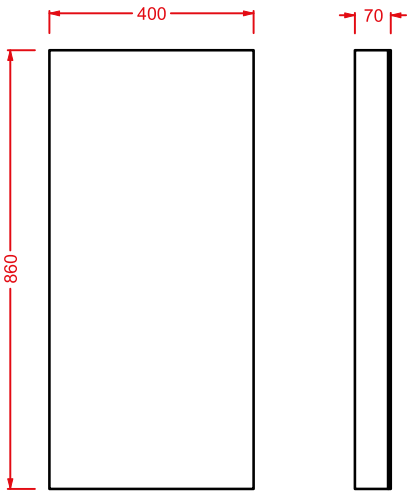

ACS010 SQUARE
specchio rettangolare
rectangular mirror

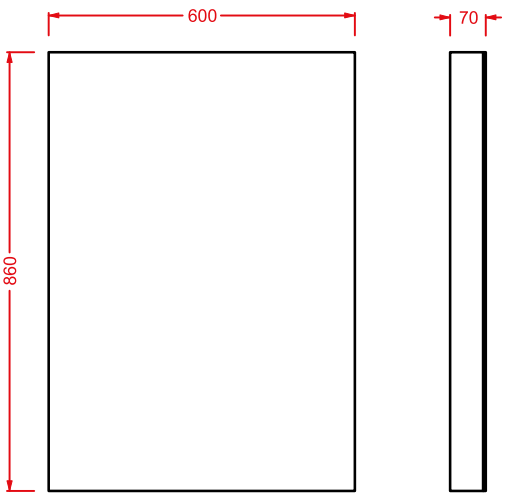

PIATTI DOCCIA
SHOWER TRAYS

TEXTURE

Designed by Meneghello Paolelli Associati

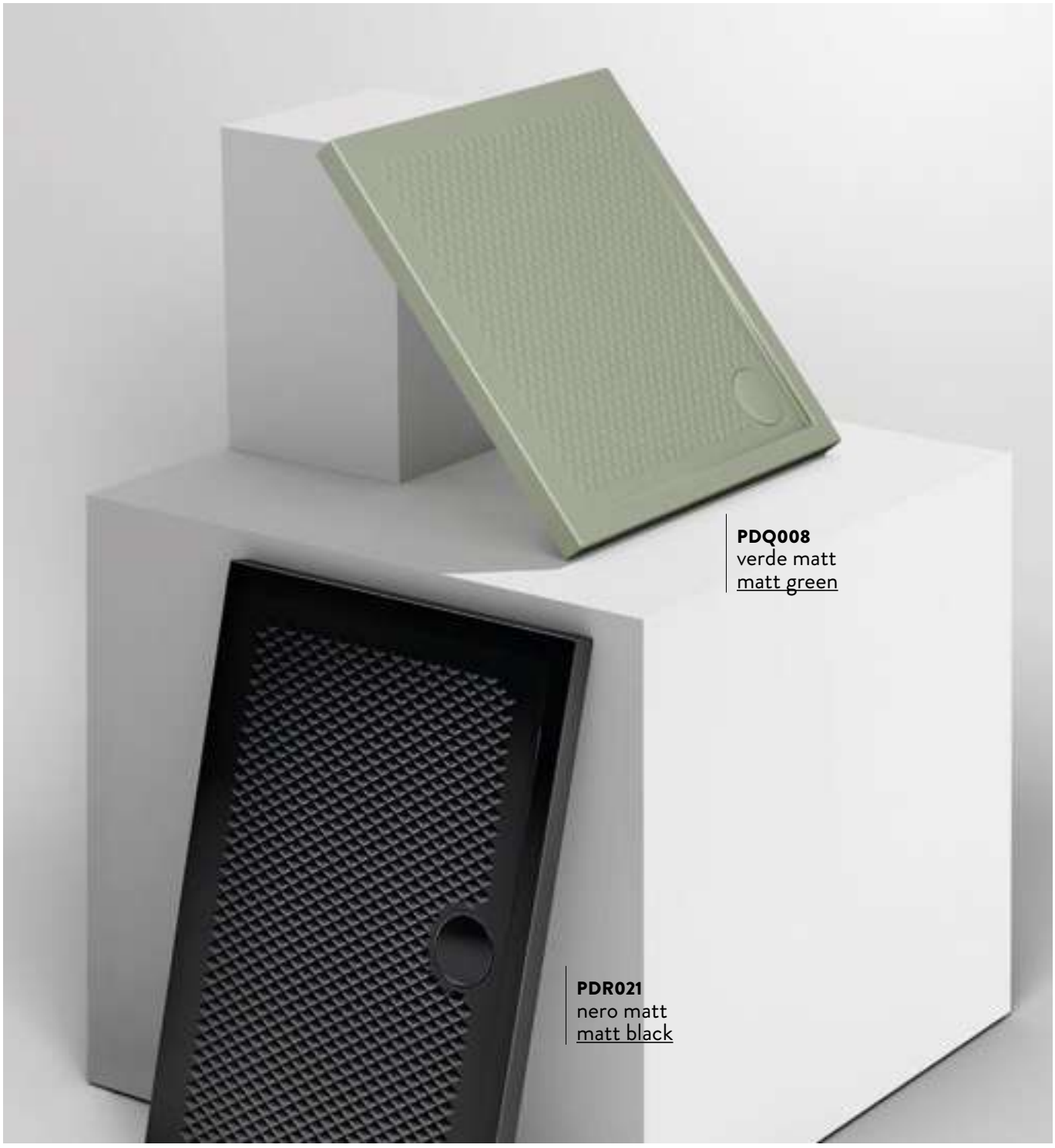

TEXTURE/**VARIATIONS**

colori - colors...

bianco lucido
glossy white

bianco matt
matt white

nero lucido
glossy black

nero matt
matt black

grigio oliva
grey olive

sabbia matt
matt sand

verde matt
matt green

verde scuro matt
matt deep green

TEXTURE | 90 x 90 h 5,5

piatto doccia quadrato

squared shower tray

colore	codice	kg	pz. pallet Italia	pz. pallet Export	euro
	PDQ008 01; 00	30	10	10	240
	PDQ008 03; 00	30	10	10	385
	PDQ008 05; 00	30	10	10	385
	PDQ008 17; 00	30	10	10	385
	PDQ008 15; 00	30	10	10	385
	PDQ008 31; 00	30	10	10	385
	PDQ008 26; 00	30	10	10	385
	PDQ008 30; 00	30	10	10	385

TEXTURE | 72 x 90 h 5,5

piatto doccia rettangolare

rectangular shower tray

	PDR017 01; 00	28	10	10	220
	PDR017 03; 00	28	10	10	350
	PDR017 05; 00	28	10	10	350
	PDR017 17; 00	28	10	10	350
	PDR017 15; 00	28	10	10	350
	PDR017 31; 00	28	10	10	350
	PDR017 26; 00	28	10	10	350
	PDR017 30; 00	28	10	10	350

TEXTURE | 70 x 100 h 5,5

piatto doccia rettangolare

rectangular shower tray

colore	codice	kg	pz. pallet Italia	pz. pallet Export	euro
	PDR018 01;00	31	10	10	260
	PDR018 03;00	31	10	10	420
	PDR018 05;00	31	10	10	420
	PDR018 17;00	31	10	10	420
	PDR018 15;00	31	10	10	420
	PDR018 31;00	31	10	10	420
	PDR018 26;00	31	10	10	420
	PDR018 30;00	31	10	10	420

TEXTURE | 80 x 100 h 5,5

piatto doccia rettangolare

rectangular shower tray

	PDR019 01;00	33	10	10	300
	PDR019 03;00	33	10	10	480
	PDR019 05;00	33	10	10	480
	PDR019 17;00	33	10	10	480
	PDR019 15;00	33	10	10	480
	PDR019 31;00	33	10	10	480
	PDR019 26;00	33	10	10	480
	PDR019 30;00	33	10	10	480

TEXTURE | 70 x 120 h 5,5

piatto doccia rettangolare

rectangular shower tray

colore	codice	kg	pz. pallet Italia	pz. pallet Export	euro
	PDR020 01; 00	37	10	10	330
	PDR020 03; 00	37	10	10	530
	PDR020 05; 00	37	10	10	530
	PDR020 17; 00	37	10	10	530
	PDR020 15; 00	37	10	10	530
	PDR020 31; 00	37	10	10	530
	PDR020 26; 00	37	10	10	530
	PDR020 30; 00	37	10	10	530

TEXTURE | 80 x 120 h 5,5

piatto doccia rettangolare

rectangular shower tray

	PDR021 01; 00	41	10	10	370
	PDR021 03; 00	41	10	10	590
	PDR021 05; 00	41	10	10	590
	PDR021 17; 00	41	10	10	590
	PDR021 15; 00	41	10	10	590
	PDR021 31; 00	41	10	10	590
	PDR021 26; 00	41	10	10	590
	PDR021 30; 00	41	10	10	590

	colore	codice	kg	pz. pallet Italia	pz. pallet Export	euro
TEXTURE | 80 x 140 h 5,5 piatto doccia rettangolare *rectangular shower tray*		**PDR022 01; 00**	43	10	10	590
		PDR022 03; 00	43	10	10	885
		PDR022 05; 00	43	10	10	885
		PDR022 17; 00	43	10	10	885
		PDR022 15; 00	43	10	10	885
		PDR022 31; 00	43	10	10	885
		PDR022 26; 00	43	10	10	885
		PDR022 30; 00	43	10	10	885

TEXTURE piletta sifonata da 90 per piatti doccia Texture *drain 90 for Texture shower tray*		**ACA049 01; 00**	0,5	-	-	85
		ACA049 03; 00	0,5	-	-	85
		ACA049 05; 00	0,5	-	-	85
		ACA049 17; 00	0,5	-	-	85
		ACA049 15; 00	0,5	-	-	85
		ACA049 31; 00	0,5	-	-	85
		ACA049 26; 00	0,5	-	-	85
		ACA049 30; 00	0,5	-	-	85

TEXTURE piletta sifonata da 90 per piatti doccia *drain 90 for shower tray*		**ACA002**	0,3	-	-	50

PDQ008 TEXTURE

piatto doccia quadrato h 5,5 90 x 90

squared shower tray h 5,5 90 x 90

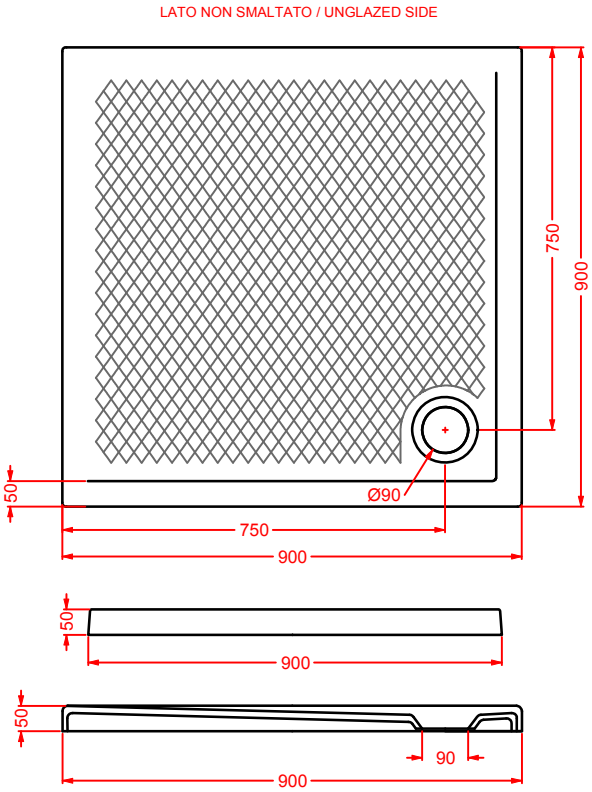

PDR017 TEXTURE

piatto doccia rettangolare h 5,5 72 x 90

rectuangular shower tray h 5,5 72 x 90

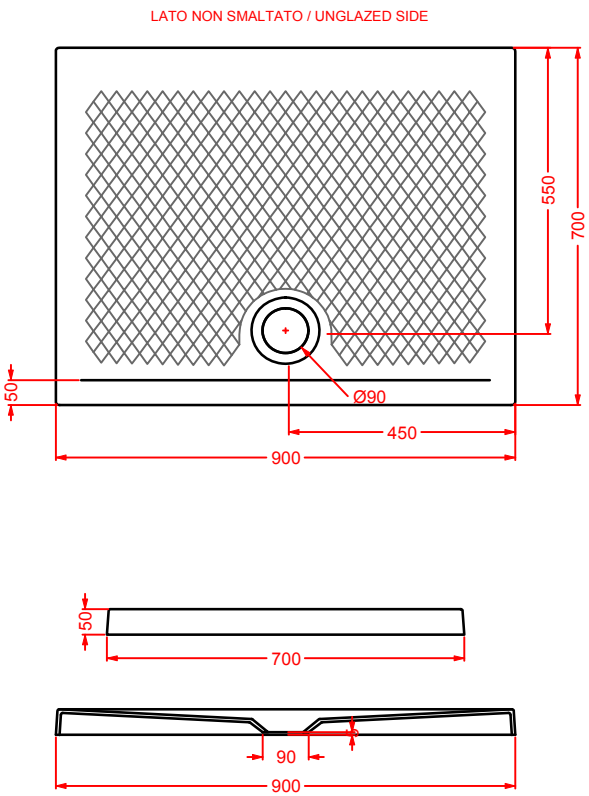

PDR018 TEXTURE

piatto doccia rettangolare h 5,5 70 x 100

rectuangular shower tray h 5,5 72 x 90

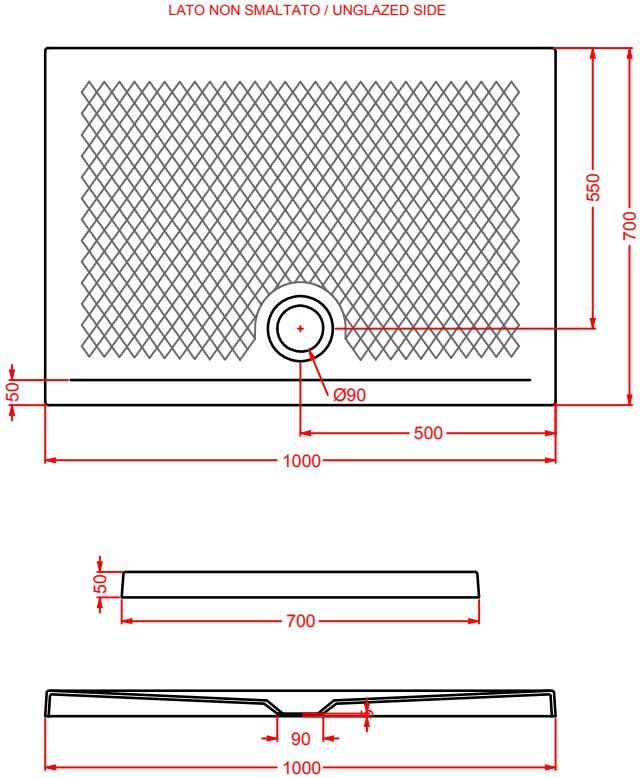

PDR019 TEXTURE

piatto doccia rettangolare h 5,5 80 x 100

rectuangular shower tray h 5,5 80 x 100

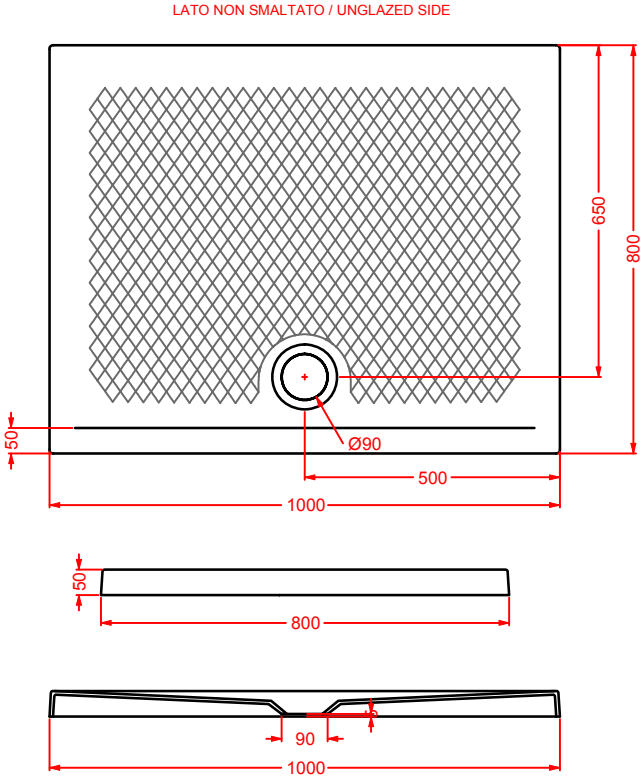

PDR020 TEXTURE
piatto doccia rettangolare h 5,5 70 x 120
rectuangular shower tray h 5,5 70 x 120

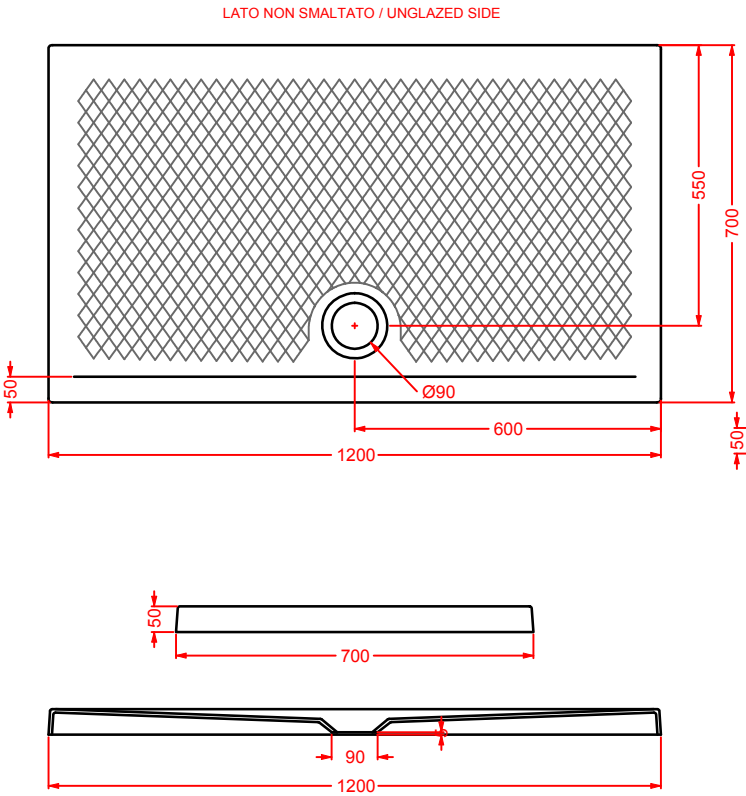

PDR021 TEXTURE
piatto doccia rettangolare h 5,5 80 x 120
rectuangular shower tray h 5,5 80 x 120

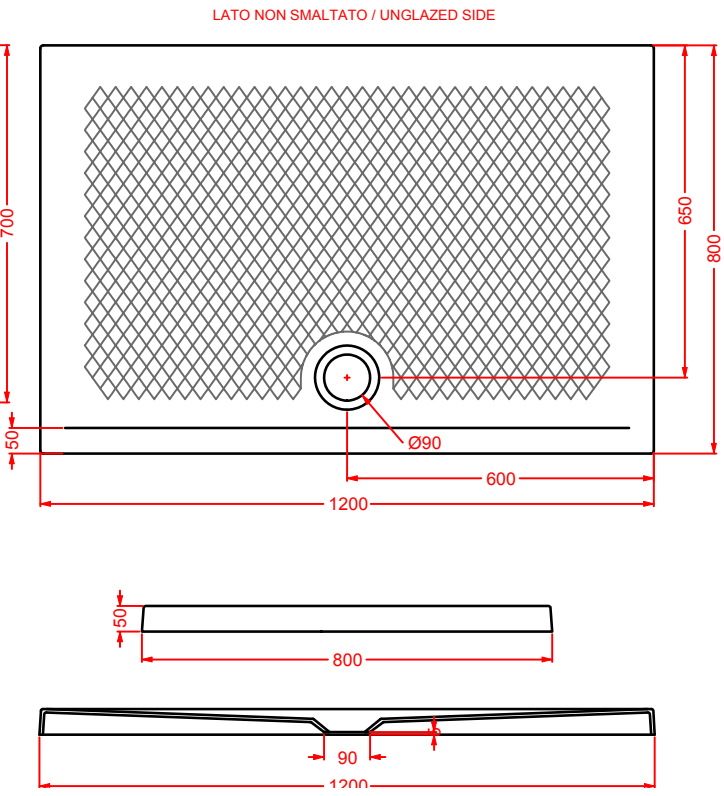

PDR022 TEXTURE
piatto doccia rettangolare h 5,5 80 x 140
rectuangular shower tray h 5,5 80 x 140

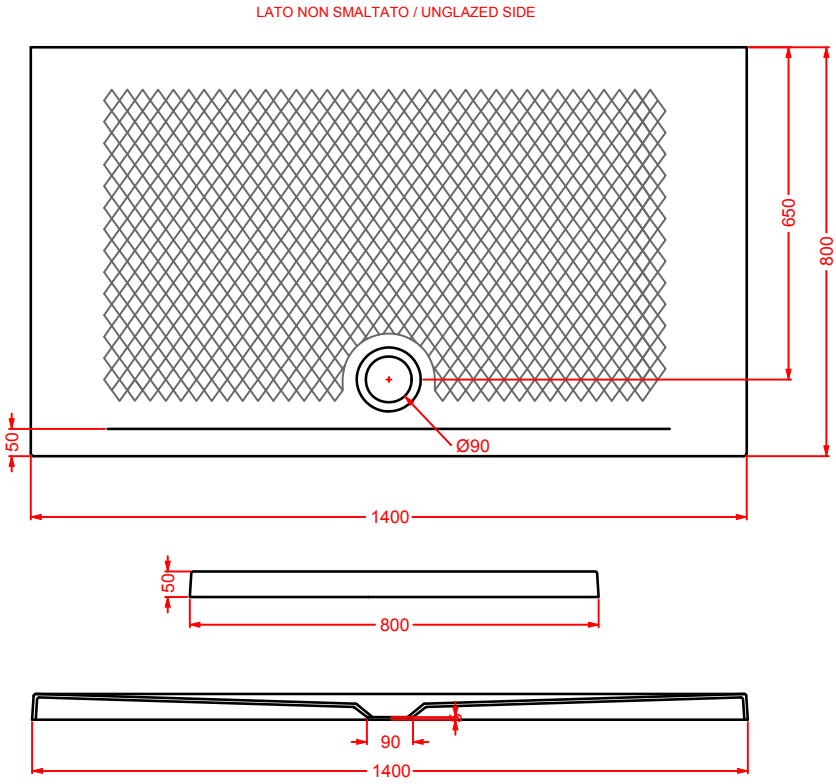

LAVABI
WASHBASINS

SCALINO

Designed by Meneghello Paolelli Associati

SCL001
38 x 38

SCL003
38 x 60

SCL004
38 x 75

SCL001
arabica

SCL003
mate

SCL004
cohiba

SCL003
cream

SCALINO/**VARIATIONS**

colori - colors...

bianco matt
matt white

nero lucido
glossy black

nero matt
matt black

grigio oliva
grey olive

giallo zinco
zync yellow

arancio cammeo
orange cameo

rosso corallo
red coral

blu zaffiro
blue sapphire

cementi - cements...

cream
cream

cohiba
cohiba

mate
mate

arabica
arabica

SCALINO/**OVERVIEW**

	colore	codice	kg	pz. pallet Italia	pz. pallet Export	euro
SCALINO 38 | 38 x 38						
lavabo appoggio						
countertop washbasin						
		SCL001 01; 00	8,5	26	54	220
		SCL001 03; 00	8,5	26	54	370
		SCL001 05; 00	8,5	26	54	370
		SCL001 17; 00	8,5	26	54	370
		SCL001 12; 00	8,5	26	54	370
		SCL001 13; 00	8,5	26	54	370
		SCL001 14; 00	8,5	26	54	370
		SCL001 16; 00	8,5	26	54	370
		SCL001 15; 00	8,5	26	54	370
Cementi / *Cements...*						
		SCL001 22; 00	8,5	26	54	570
		SCL001 23; 00	8,5	26	54	570
		SCL001 24; 00	8,5	26	54	570
		SCL001 25; 00	8,5	26	54	570

SCALINO 55 | 38 x 55

lavabo appoggio

countertop washbasin

colore	codice	kg	pz. pallet Italia	pz. pallet Export	euro
	SCL002 01; 00	13	18	20	240
	SCL002 03; 00	13	18	20	410
	SCL002 05; 00	13	18	20	410
	SCL002 17; 00	13	18	20	410
	SCL002 12; 00	13	18	20	410
	SCL002 13; 00	13	18	20	410
	SCL002 14; 00	13	18	20	410
	SCL002 16; 00	13	18	20	410
	SCL002 15; 00	13	18	20	410
Cementi / *Cements...*					
	SCL002 22; 00	13	18	20	580
	SCL002 23; 00	13	18	20	580
	SCL002 24; 00	13	18	20	580
	SCL002 25; 00	13	18	20	580

SCALINO 60 | 38 x 60

lavabo appoggio

countertop washbasin

colore	codice	kg	pz. pallet Italia	pz. pallet Export	euro
	SCL003 01; 00	13	18	36	260
	SCL003 03; 00	13	18	36	440
	SCL003 05; 00	13	18	36	440
	SCL003 17; 00	13	18	36	440
	SCL003 12; 00	13	18	36	440
	SCL003 13; 00	13	18	36	440
	SCL003 14; 00	13	18	36	440
	SCL003 16; 00	13	18	36	440
	SCL003 15; 00	13	18	36	440
Cementi / *Cements...*					
	SCL003 22; 00	13	18	36	620
	SCL003 23; 00	13	18	36	620
	SCL003 24; 00	13	18	36	620
	SCL003 25; 00	13	18	36	620

SCALINO 75 | 38 x 75

lavabo appoggio

countertop washbasin

colore	codice	kg	pz. pallet Italia	pz. pallet Export	euro
	SCL004 01; 00	15	12	18	300
	SCL004 03; 00	15	12	18	510
	SCL004 05; 00	15	12	18	510
	SCL004 17; 00	15	12	18	510
	SCL004 12; 00	15	12	18	510
	SCL004 13; 00	15	12	18	510
	SCL004 14; 00	15	12	18	510
	SCL004 16; 00	15	12	18	510
	SCL004 15; 00	15	12	18	510
Cementi / *Cements...*					
	SCL004 22; 00	15	12	18	650
	SCL004 23; 00	15	12	18	650
	SCL004 24; 00	15	12	18	650
	SCL004 25; 00	15	12	18	650

piletta universale lavabo up & down tappo in ceramica

up & down universal drain with ceramic cover for washbasins

colore	codice	kg	pz. pallet Italia	pz. pallet Export	euro
	ACA036 01; 00	0,3	-	-	60
	ACA038 03; 00	0,3	-	-	60
	ACA038 05; 00	0,3	-	-	60
	ACA038 17; 00	0,3	-	-	60
	ACA038 12; 00	0,3	-	-	60
	ACA038 13; 00	0,3	-	-	60
	ACA038 14; 00	0,3	-	-	60
	ACA038 16; 00	0,3	-	-	60
	ACA038 15; 00	0,3	-	-	60

*piletta in ceramica colorata up & down inclusa nel prezzo nelle finiture Cemento.

up & down ceramic drain is included in the price for all the Cement finishes.

SCL001 SCALINO 38
lavabo appoggio 38
countertop washbasin 38

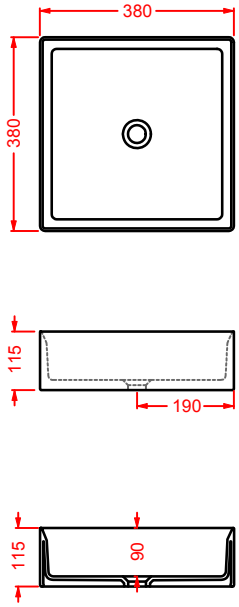

SCL002 SCALINO 55
lavabo appoggio 55
countertop washbasin 55

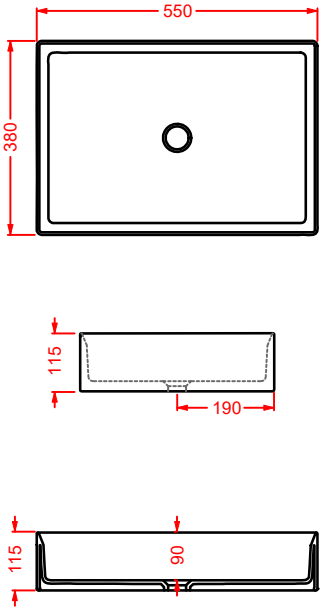

SCL003 SCALINO 60
lavabo appoggio 60
countertop washbasin 60

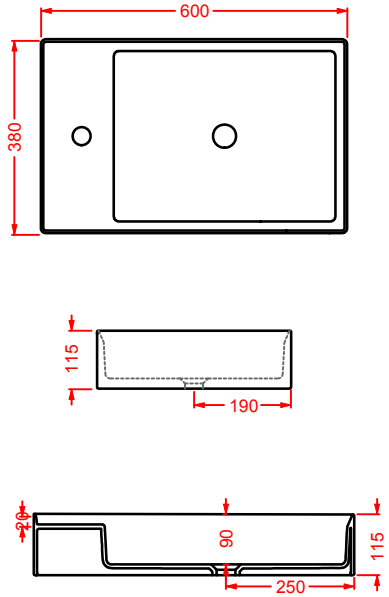

SCL004 SCALINO 75
lavabo appoggio 75
countertop washbasin 75

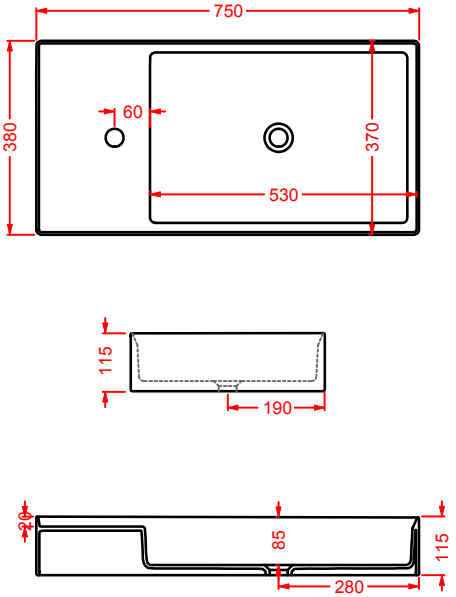

COGNAC

Designed by Meneghello Paolelli Associati

COL002
Ø 48

COL002
Ø 48

COL001
∅ 42

COL004
Ø 35

COL003
55 x 35

COL006
68 x 35

COL001
nero roma

COL001
ombra bruciata

COL002
nero germania

COL004
ombra cipro naturale

COGNAC/**VARIATIONS**

colori - colors...

bianco matt
matt white

nero lucido
glossy black

nero matt
matt black

grigio oliva
grey olive

giallo zinco
zync yellow

arancio cammeo
orange cameo

rosso corallo
red coral

blu zaffiro
blue sapphire

sabbie - sands...

ombra cipro naturale
ombra cipro naturale

ombra bruciata
ombra bruciata

nero roma
nero roma

nero germania
nero germania

COGNAC/**OVERVIEW**

	colore	codice	kg	pz. pallet Italia	pz. pallet Export	euro
COGNAC 48 | Ø 48						
lavabo appoggio		**COL002 01; 00**	9	28	52	250
countertop washbasin		**COL002 03; 00**	9	28	52	420
		COL002 05; 00	9	28	52	420
		COL002 17; 00	9	28	52	420
		COL002 12; 00	9	28	52	420
		COL002 13; 00	9	28	52	420
		COL002 14; 00	9	28	52	420
		COL002 16; 00	9	28	52	420
		COL002 15; 00	9	28	52	420
		Sabbie / *Sands...*				
		COL002 18; 00	9	28	52	600
		COL002 19; 00	9	28	52	600
		COL002 20; 00	9	28	52	600
		COL002 21; 00	9	28	52	600

COGNAC 42 | Ø 42

lavabo appoggio

countertop washbasin

colore	codice	kg	pz. pallet Italia	pz. pallet Export	euro
	COL001 01; 00	8	26	52	230
	COL001 03; 00	8	26	52	390
	COL001 05; 00	8	26	52	390
	COL001 17; 00	8	26	52	390
	COL001 12; 00	8	26	52	390
	COL001 13; 00	8	26	52	390
	COL001 14; 00	8	26	52	390
	COL001 16; 00	8	26	52	390
	COL001 15; 00	8	26	52	390
Sabbie / *Sands...*					
	COL001 18; 00	8	26	52	580
	COL001 19; 00	8	26	52	580
	COL001 20; 00	8	26	52	580
	COL001 21; 00	8	26	52	580

COGNAC 35 | Ø 35

lavabo appoggio

countertop washbasin

colore	codice	kg	pz. pallet Italia	pz. pallet Export	euro
	COL004 01; 00	7	28	52	220
	COL004 03; 00	7	28	52	370
	COL004 05; 00	7	28	52	370
	COL004 17; 00	7	28	52	370
	COL004 12; 00	7	28	52	370
	COL004 13; 00	7	28	52	370
	COL004 14; 00	7	28	52	370
	COL004 16; 00	7	28	52	370
	COL004 15; 00	7	28	52	370
Sabbie / *Sands...*					
	COL004 18; 00	7	28	52	570
	COL004 19; 00	7	28	52	570
	COL004 20; 00	7	28	52	570
	COL004 21; 00	7	28	52	570

COGNAC 55 | 55 x 35

lavabo appoggio

countertop washbasin

colore	codice	kg	pz. pallet Italia	pz. pallet Export	euro
	COL003 01; 00	9	20	40	280
	COL003 03; 00	9	20	40	470
	COL003 05; 00	9	20	40	470
	COL003 17; 00	9	20	40	470
	COL003 12; 00	9	20	40	470
	COL003 13; 00	9	20	40	470
	COL003 14; 00	9	20	40	470
	COL003 16; 00	9	20	40	470
	COL003 15; 00	9	20	40	470
Sabbie / *Sands...*					
	COL003 18; 00	9	20	40	620
	COL003 19; 00	9	20	40	620
	COL003 20; 00	9	20	40	620
	COL003 21; 00	9	20	40	620

COGNAC 68 | 68 x 35

lavabo appoggio

countertop washbasin

colore	codice	kg	pz. pallet Italia	pz. pallet Export	euro
	COL005 01; 00	10	20	40	300
	COL005 03; 00	10	20	40	510
	COL005 05; 00	10	20	40	510
	COL005 17; 00	10	20	40	510
	COL005 12; 00	10	20	40	510
	COL005 13; 00	10	20	40	510
	COL005 14; 00	10	20	40	510
	COL005 16; 00	10	20	40	510
	COL005 15; 00	10	20	40	510
Sabbie / *Sands...*					
	COL005 18; 00	10	20	40	650
	COL005 19; 00	10	20	40	650
	COL005 20; 00	10	20	40	650
	COL005 21; 00	10	20	40	650

piletta universale lavabo up & down tappo in ceramica

up & down universal drain with ceramic cover for washbasins

colore	codice	kg	pz. pallet Italia	pz. pallet Export	euro
	ACA036 01; 00	0,3	-	-	60
	ACA038 03; 00	0,3	-	-	60
	ACA038 05; 00	0,3	-	-	60
	ACA038 17; 00	0,3	-	-	60
	ACA038 12; 00	0,3	-	-	60
	ACA038 13; 00	0,3	-	-	60
	ACA038 14; 00	0,3	-	-	60
	ACA038 16; 00	0,3	-	-	60
	ACA038 15; 00	0,3	-	-	60

*piletta in ceramica colorata up & down inclusa nel prezzo nelle finiture Sabbia.

up & down ceramic drain is included in the price for all the Sand finishes.

COL002 COGNAC 48
lavabo appoggio
countertop washbasin

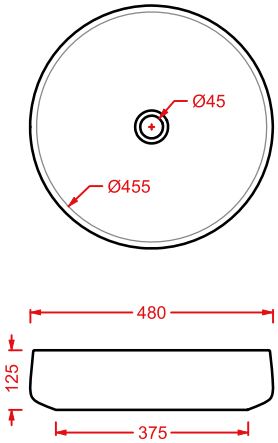

COL001 COGNAC 42
lavabo appoggio
countertop washbasin

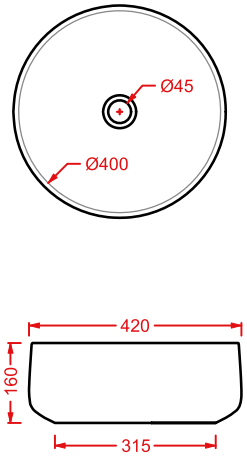

COL004 COGNAC 35
lavabo appoggio
countertop washbasin

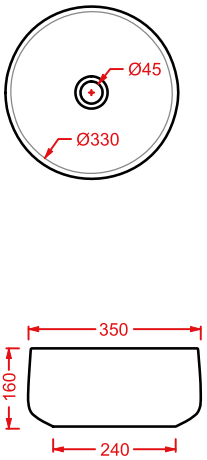

COL003 COGNAC 55
lavabo appoggio
countertop washbasin

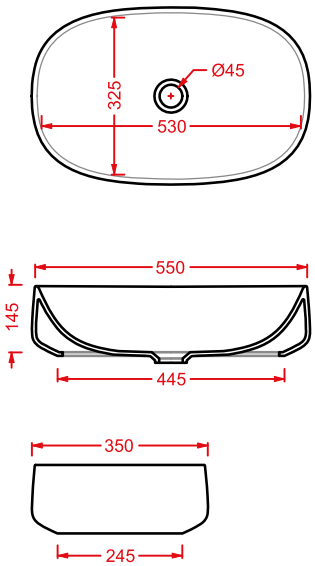

COL005 COGNAC 68
lavabo appoggio
countertop washbasin

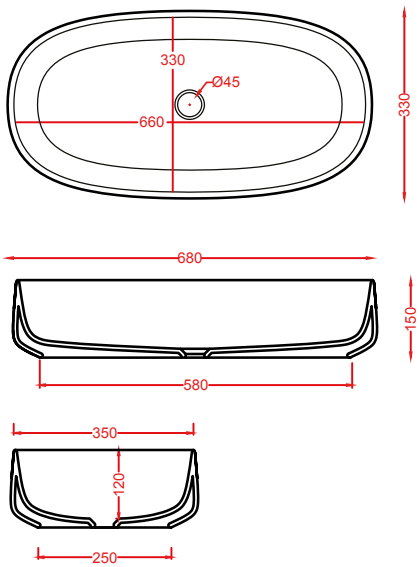

GHOST

Designed by Meneghello Paolelli Associati

GHL001
42 x 42

GHL002
65 x 42

GHL002
65 x 42

GHOST/**VARIATIONS**

colori - colors...

bianco matt
matt white

nero lucido
glossy black

nero matt
matt black

grigio oliva
grey olive

giallo zinco
zync yellow

arancio cammeo
orange cameo

rosso corallo
red coral

blu zaffiro
blue sapphire

GHOST/**OVERVIEW**

	colore	codice	kg	pz. pallet Italia	pz. pallet Export	euro
GHOST 42 | Ø 42						
lavabo appoggio		**GHL001 01; 00**	7	28	52	240
countertop washbasin		**GHL001 03; 00**	7	28	52	400
		GHL001 05; 00	7	28	52	400
		GHL001 17; 00	7	28	52	400
		GHL001 12; 00	7	28	52	400
		GHL001 13; 00	7	28	52	400
		GHL001 14; 00	7	28	52	400
		GHL001 16; 00	7	28	52	400
		GHL001 15; 00	7	28	52	400

GHOST 65 | 65 x42						
lavabo appoggio		**GHL002 01; 00**	10	20	40	250
countertop washbasin		**GHL002 03; 00**	10	20	40	420
		GHL002 05; 00	10	20	40	420
		GHL002 17; 00	7	28	52	420
		GHL002 12; 00	7	28	52	420
		GHL002 13; 00	7	28	52	420
		GHL002 14; 00	7	28	52	420
		GHL002 16; 00	7	28	52	420
		GHL002 15; 00	7	28	52	420

piletta universale lavabo up & down tappo in ceramica

up & down universal drain with ceramic cover for washbasins

colore	codice	kg	pz. pallet Italia	pz. pallet Export	euro
	ACA036 01; 00	0,3	-	-	60
	ACA038 03; 00	0,3	-	-	60
	ACA038 05; 00	0,3	-	-	60
	ACA038 17; 00	0,3	-	-	60
	ACA038 12; 00	0,3	-	-	60
	ACA038 13; 00	0,3	-	-	60
	ACA038 14; 00	0,3	-	-	60
	ACA038 16; 00	0,3	-	-	60
	ACA038 15; 00	0,3	-	-	60

GHL001 GHOST 42
lavabo appoggio
countertop washbasin

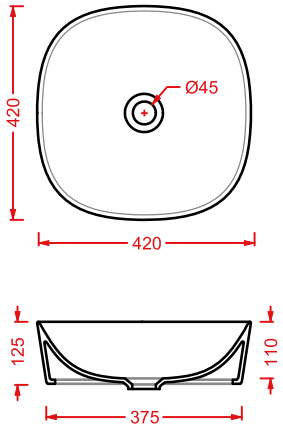

GHL002 GHOST 65
lavabo appoggio
countertop washbasin

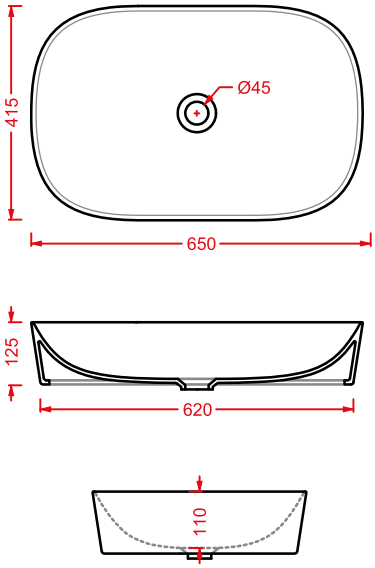

ROMBO

Designed by Meneghello Paolelli Associati

ROMBO/**VARIATIONS**

colori - colors...

bianco matt
matt white

nero lucido
glossy black

nero matt
matt black

ROMBO / **OVERVIEW**

	colore	codice	kg	pz. pallet Italia	pz. pallet Export	euro
ROMBO | Ø 44						
lavabo appoggio *countertop washbasin*	○	**OSL009 01; 00**	9,5	20	40	280
	●	**OSL009 03; 00**	9,5	20	40	470
	◎	**OSL009 05; 00**	9,5	20	40	470
	◉	**OSL009 17; 00**	9,5	20	40	470

piletta universale lavabo up & down tappo in ceramica *up & down universal drain with ceramic cover for washbasins*	○	**ACA036 01; 00**	0,3	-	-	60
	●	**ACA038 03; 00**	0,3	-	-	60
	◎	**ACA038 05; 00**	0,3	-	-	60
	◉	**ACA038 17; 00**	0,3	-	-	60

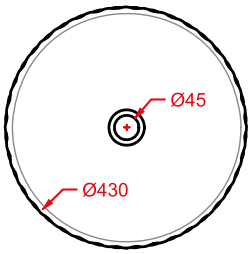

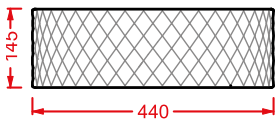

MILLERIGHE

Designed by Meneghello Paolelli Associati

OSL010
Ø 44

MILLERIGHE/**VARIATIONS**

colori - colors...

bianco matt
matt white

nero lucido
glossy black

nero matt
matt black

	colore	codice	kg	pz. pallet Italia	pz. pallet Export	euro
MILLERIGHE | Ø 44						
lavabo appoggio *countertop washbasin*		**OSL010 01; 00**	9	20	40	280
		OSL010 03; 00	9	20	40	470
		OSL010 05; 00	9	20	40	470
		OSL010 17; 00	9	20	40	470

piletta universale lavabo up & down tappo in ceramica *up & down universal drain with ceramic cover for washbasins*		**ACA036 01; 00**	0,3	-	-	60
		ACA038 03; 00	0,3	-	-	60
		ACA038 05; 00	0,3	-	-	60
		ACA038 17; 00	0,3	-	-	60

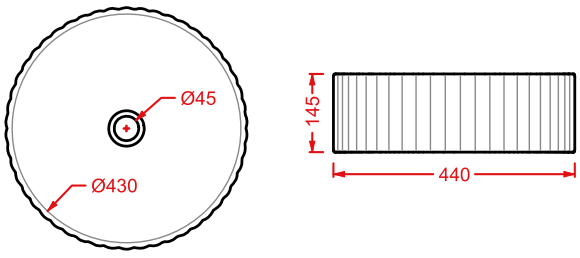

ESAGONO

Designed by Meneghello Paolelli Associati

ESAGONO/**VARIATIONS**

colori - colors...

bianco matt
matt white

nero lucido
glossy black

nero matt
matt black

ESAGONO/**OVERVIEW**

	colore	codice	kg	pz. pallet Italia	pz. pallet Export	euro
ESAGONO | Ø 40	○	**OSL013 01; 00**	9	20	40	280
lavabo appoggio	●	**OSL013 03; 00**	9	20	40	470
countertop washbasin	◎	**OSL013 05; 00**	9	20	40	470
	◉	**OSL013 17; 00**	9	20	40	470

piletta universale lavabo up & down tappo in ceramica	○	**ACA036 01; 00**	0,3	-	-	60
up & down universal drain with ceramic cover for washbasins	●	**ACA038 03; 00**	0,3	-	-	60
	◎	**ACA038 05; 00**	0,3	-	-	60
	◉	**ACA038 17; 00**	0,3	-	-	60

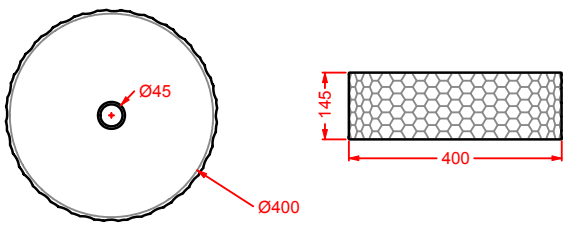

QUADRO

Designed by The.Artceram

QUL004
50 x 48

QUL003
65 x 48

QUL001
50 x 27

QUL005
40 x 38

QUL006
32 x 27

QUADRO/**OVERVIEW**

	colore	codice	kg	pz. pallet Italia	pz. pallet Export	euro
QUADRO 50 | 50 x 48	◯	**QUL002 01; 00**	16,5	20	40	250

lavabo sospeso/appoggio 1 foro
(predisposto tre fori)

wall-hung/countertop washbasin
1 hole with arrangement for 3 holes

	colore	codice	kg	pz. pallet Italia	pz. pallet Export	euro
QUADRO 50 SEMINCASSO 50 x 48	◯	**QUL004 01; 00**	16	20	40	250

lavabo semincasso 1 foro
(predisposto tre fori)

semi-recessed washbasin
1 hole with arrangement for 3 holes

	colore	codice	kg	pz. pallet Italia	pz. pallet Export	euro
QUADRO 65 | 65 x 48	◯	**QUL003 01; 00**	20	14	20	270

lavabo sospeso/appoggio 1 foro
(predisposto tre fori)

wall-hung/countertop washbasin
1 hole with arrangement for 3 holes

	colore	codice	kg	pz. pallet Italia	pz. pallet Export	euro
QUADRO 27 | 50 x 27	◯	**QUL001 01; 00**	11	33	66	160

lavabo sospeso/appoggio 1 foro
(predisposto tre fori)

wall-hung/countertop washbasin
1 hole with arrangement for 3 holes

	colore	codice	kg	pz. pallet Italia	pz. pallet Export	euro
QUADRO 40 | 40 x 38	◯	**QUL005 01; 00**	11	26	54	190

lavabo sospeso/appoggio

wall-hung/countertop washbasin

	colore	codice	kg	pz. pallet Italia	pz. pallet Export	euro
QUADRO MINI | 32 x 27	◯	**QUL006 01; 00**	8	51	108	140

lavabo sospeso/appoggio

wall-hung/countertop washbasin

	codice	kg	pz. pallet Italia	pz. pallet Export	euro
tasselli per fissaggio lavabi sospesi	**ACA007**	0,3	-	-	6

fitting system kit for wall-hung washbasins

* fissaggi non inclusi nel prezzo
fitting system kit not included in the price

QUL004 QUADRO 50 SEMINCASSO
lavabo semincasso
semi-recessed washbasin

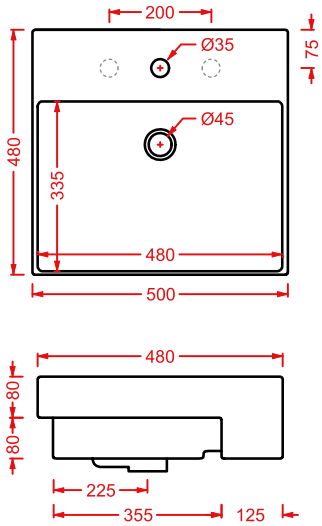

QUL002 QUADRO 50
lavabo sospeso/appoggio
wall-hung/countertop washbasin

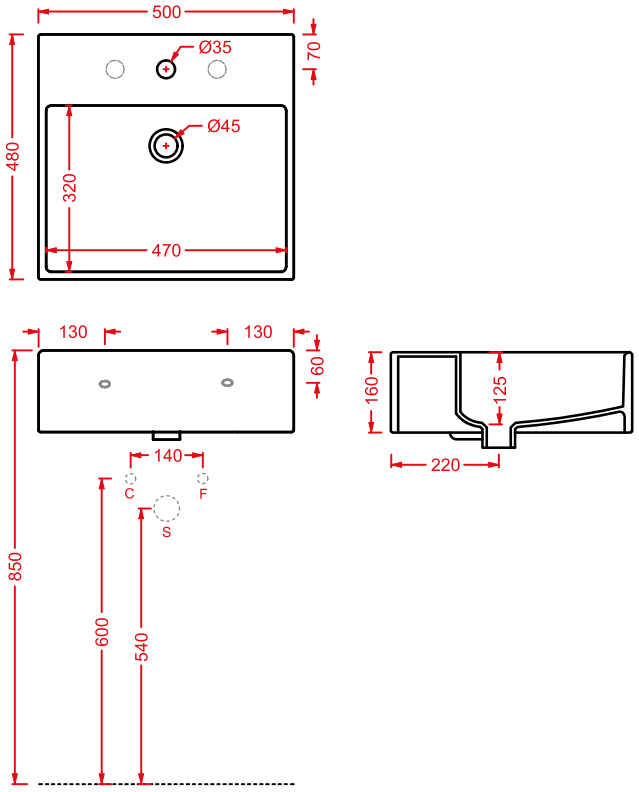

QUL001 QUADRO 27
lavabo sospeso/appoggio
wall-hung/countertop washbasin

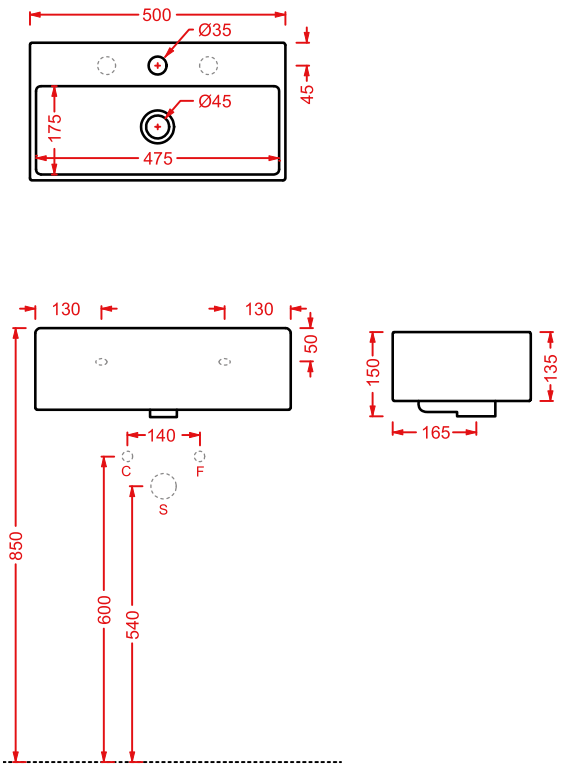

QUL003 QUADRO 65
lavabo sospeso/appoggio
wall-hung/countertop washbasin

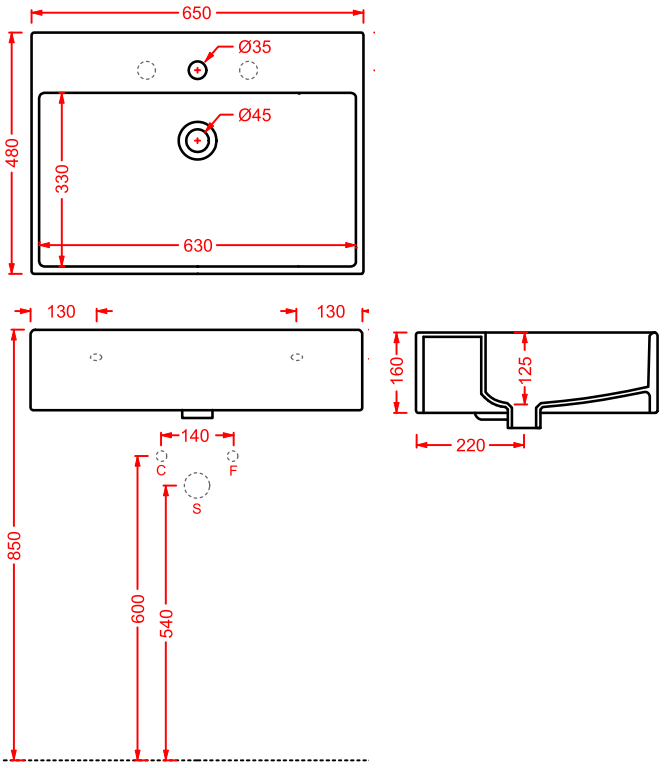

QUL005 QUADRO 40
lavabo sospeso/appoggio
wall-hung/countertop washbasin

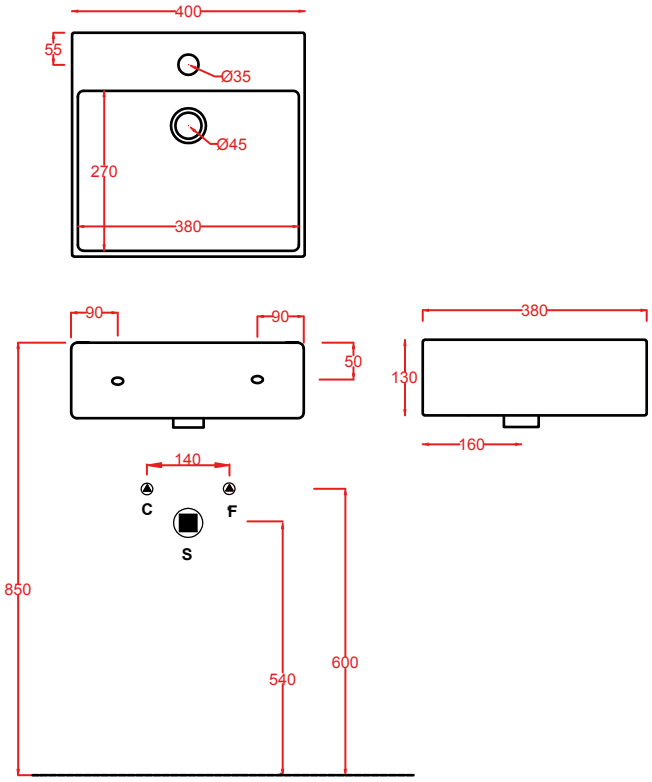

QUL006 QUADRO MINI
lavabo sospeso/appoggio
wall-hung/countertop washbasin

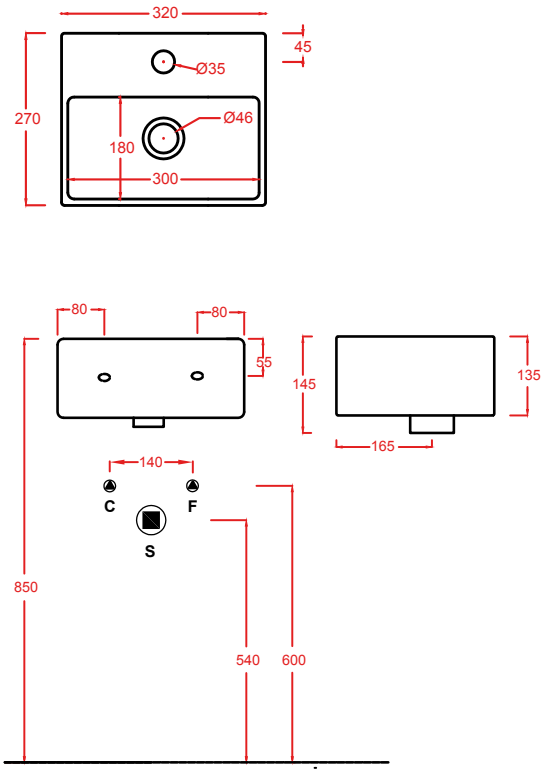

LAVAMANI

Designed by Meneghello Paolelli Associati

LML001 UNION
27 x 43

LML002 BRICK
20 x 54

LML003 SAVON
27 x 45

LAVAMANI/**OVERVIEW**

	colore	codice	kg	pz. pallet Italia	pz. pallet Export	
UNION | 27 x 43	◯	**LML001 01; 00**	7	50	100	200

lavamani sospeso

wall-hung handrinse basin

	colore	codice	kg	pz. pallet Italia	pz. pallet Export	
BRICK | 20 x 54	◯	**LML002 01; 00**	7	50	100	200

lavamani sospeso

wall-hung handrinse basin

	colore	codice	kg	pz. pallet Italia	pz. pallet Export	
SAVON | 27 x 45	◯	**LML003 01; 00**	7	50	100	200

lavamani sospeso

wall-hung handrinse basin

tasselli per fissaggio lavabi sospesi		**ACA007**	0,3	-	-	6

fitting system kit for wall-hung washbasins

* fissaggi non inclusi nel prezzo
fitting system kit not included in the price

LML001 UNION
lavamani sospeso
wall-hung handrinse basin

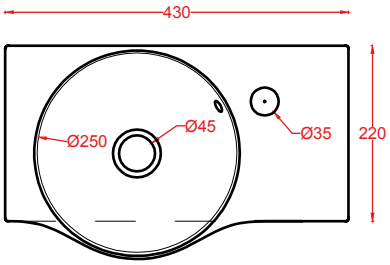

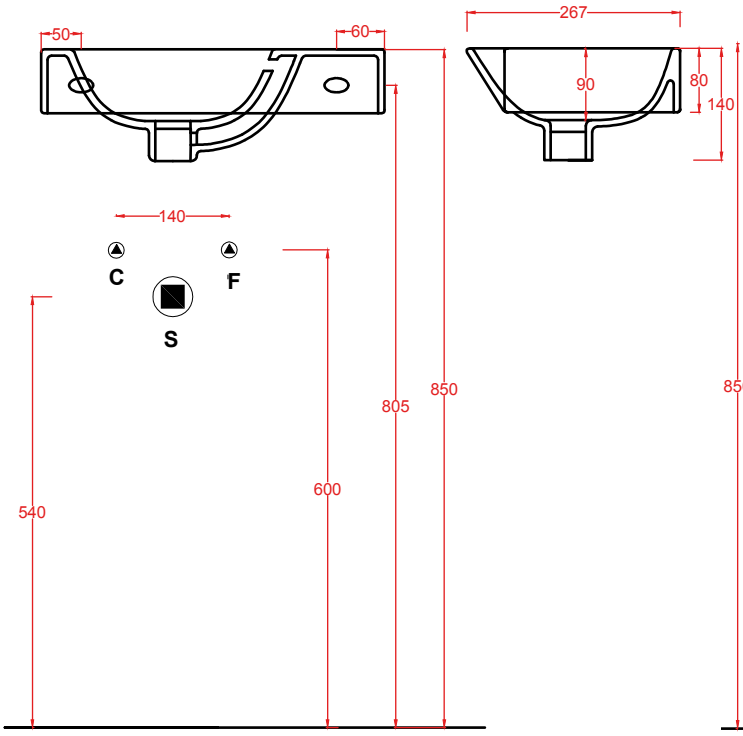

LML002 BRICK
lavamani sospeso
wall-hung handrinse basin

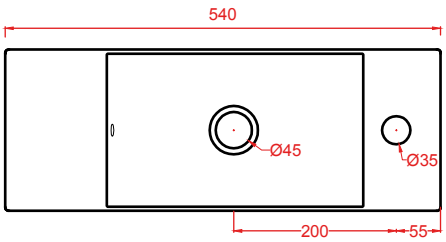

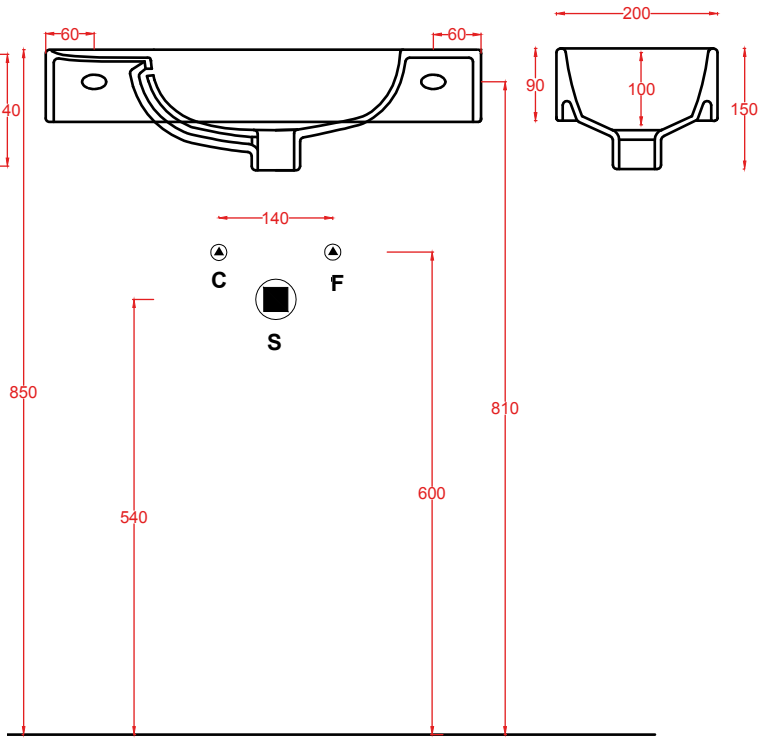

LML003 SAVON
lavamani sospeso
wall-hung handrinse basin

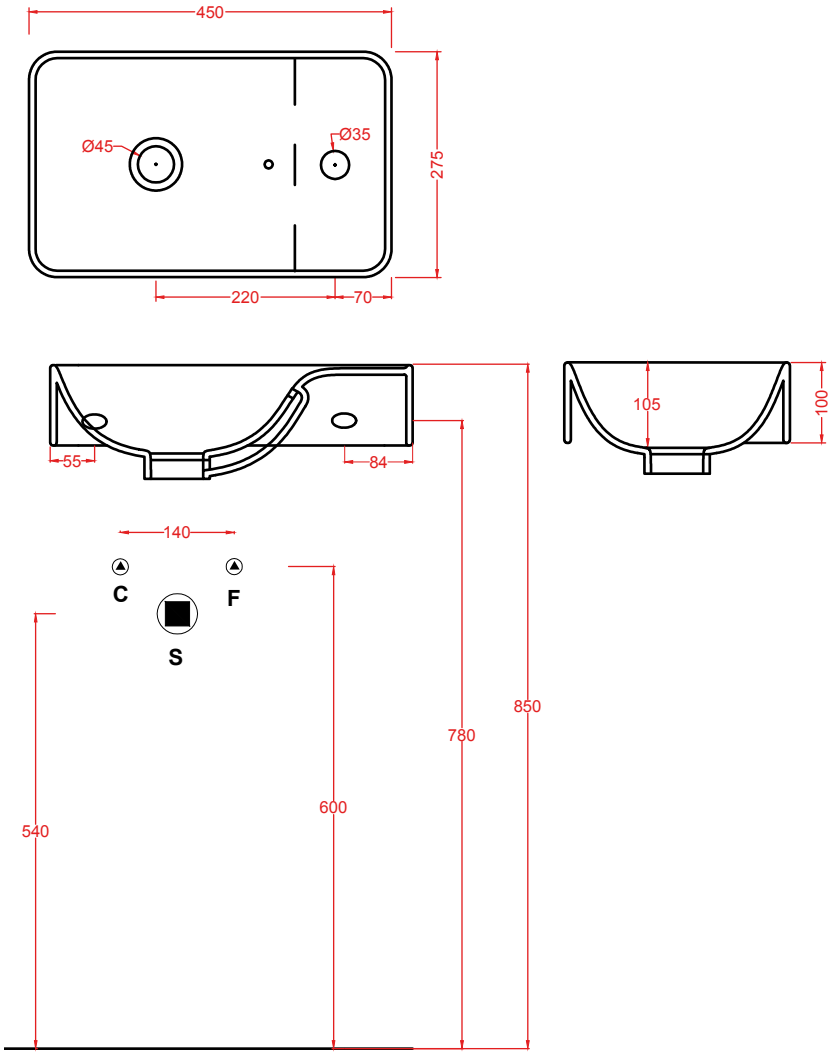

JAZZ

Designed by Meneghello Paolelli Associati

	colore	codice		kg	pz. pallet Italia	pz. pallet Export	euro
JAZZ | 60 x 40	○	**JZL002**	**01;00**	9	20	40	230
lavabo appoggio	●	**JZL002**	**03;00**	9	20	40	345
countertop washbasin	◎	**JZL002**	**05;00**	9	20	40	345

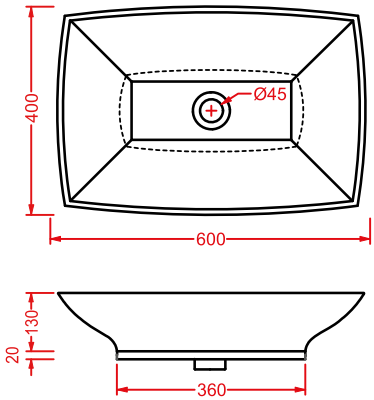

TAI

Designed by The.Artceram

	colore	codice	kg	pz. pallet Italia	pz. pallet Export	euro
TAI | 60 x 39	◯	**TAL001 01; 00**	12	18	36	260

lavabo appoggio

countertop washbasin

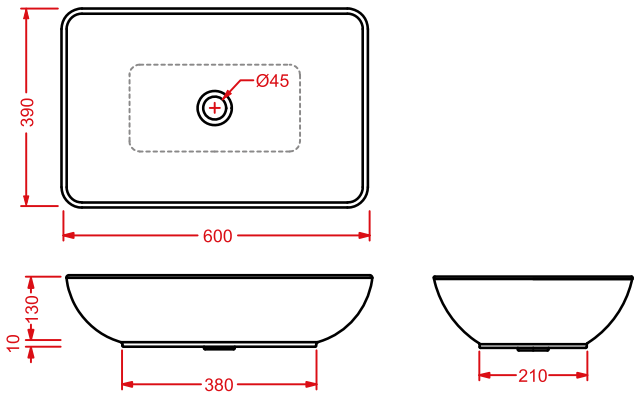

NAKED

Designed by Meneghello Paolelli Associati

	colore	codice	kg	pz. pallet Italia	pz. pallet Export	euro
NAKED | 98 x 54	◯	**NAL001 01; 00**	20	20	30	360

lavabo appoggio + piletta

countertop washbasin + drain

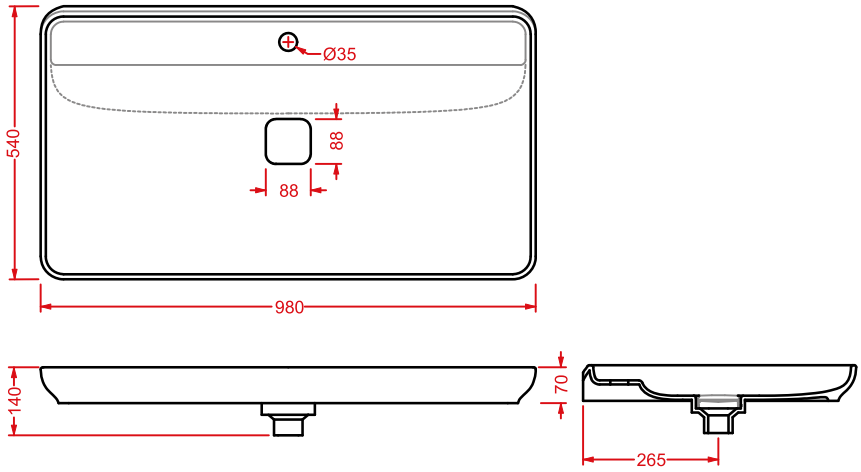

B S

Designed by Meneghello Paolelli Associati

BSL001
59 x 50

	colore	codice	kg	pz. pallet Italia	pz. pallet Export	euro
BS | 59 x 50	◯	**BSL001 01; 00**	10	16	26	240

lavabo appoggio + kit di fissaggio

countertop washbasin + fitting system kit

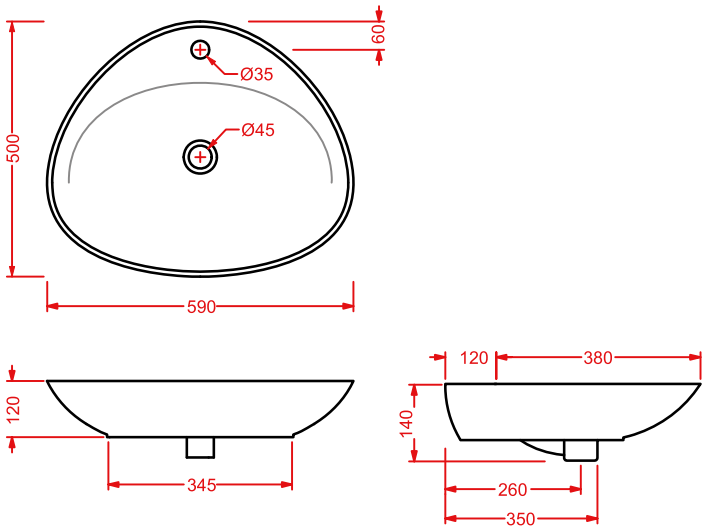

NF

Designed by Meneghello Paolelli Associati

	colore	codice	kg	pz. pallet Italia	pz. pallet Export	euro
NF | 40 x 40	◯	**NFL001 01; 00**	9	20	40	210

lavabo appoggio

countertop washbasin

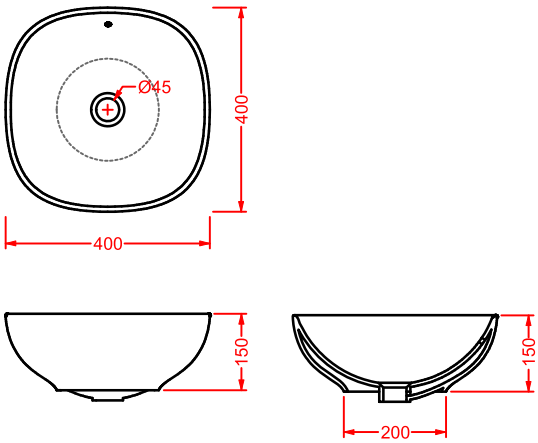

PLETTRO

Designed by Meneghello Paolelli Associati

PTL003
59 x 45

PTL004
63 x 40

PTL003
61 x 38

PLETTRO/**OVERVIEW**

	colore	codice		kg	pz. pallet Italia	pz. pallet Export	euro
PLETTRO | 60 x 44	◯	**PTL001**	**01; 00**	10	20	30	220

lavabo appoggio + kit di fissaggio

countertop washbasin + fitting system kit

PLETTRO QUADRO 59 x 45	◯	**PTL002**	**01; 00**	10	20	40	220

lavabo appoggio + kit di fissaggio

countertop washbasin + fitting system kit

PLETTRO INCASSO 63 x 40	◯	**PTL004**	**01; 00**	8,5	20	36	200

lavabo incasso

drop in washbasin

PLETTRO SOTTOPIANO 61 x 38	◯	**PTL003**	**01; 00**	8	20	36	160

lavabo sottopiano, kit di fissaggio non incluso

under-countertop washbasin, fitting system kit not included

staffe per fissaggio lavabi sottopiano		**ACA001**		0,3	-	-	10

fitting system kit for under-countertop washbasins

PTL001 PLETTRO
lavabo appoggio 60
countertop washbasin 60

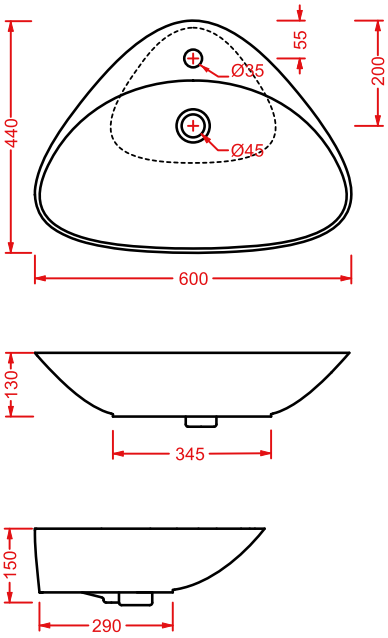

PTL002 PLETTRO QUADRO
lavabo appoggio 59
countertop washbasin 59

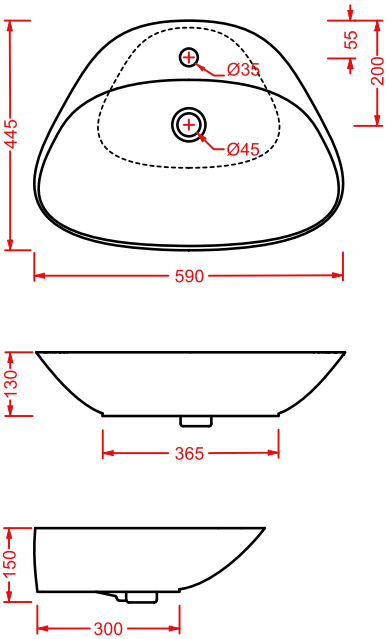

PTL004 PLETTRO INCASSO
lavabo incasso 63
drop in washbasin 63

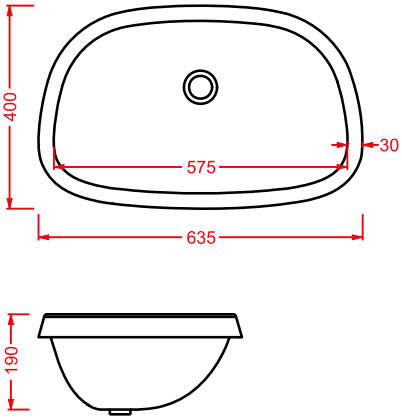

PTL003 PLETTRO SOTTOPIANO
lavabo sottopiano 61
under-countertop washbasin 61

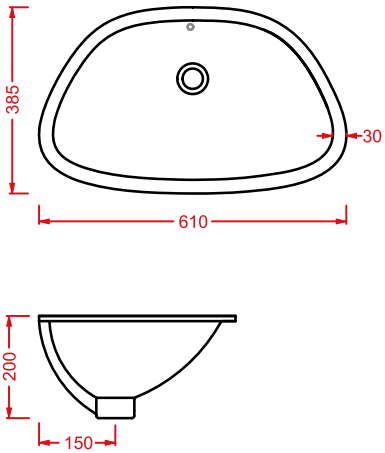

LA CIOTOLA

Designed by Meneghello Paolelli Associati

LCL002
70 x 44

LA CIOTOLA/**OVERVIEW**

	colore	codice	kg	pz. pallet Italia	pz. pallet Export	euro
LA CIOTOLA 46 | Ø 46	◯	**LCL001 01; 00**	10	16	28	270

lavabo appoggio

countertop washbasin

	colore	codice	kg	pz. pallet Italia	pz. pallet Export	euro
LA CIOTOLA 70 | 70 x 44	◯	**LCL002 01; 00**	10	16	28	300

lavabo appoggio

countertop washbasin

LCL001 LA CIOTOLA 46
lavabo appoggio 46
countertop washbasin 46

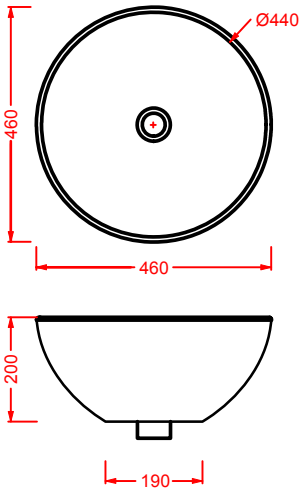

LCL002 LA CIOTOLA 70
lavabo appoggio 70
countertop washbasin 70

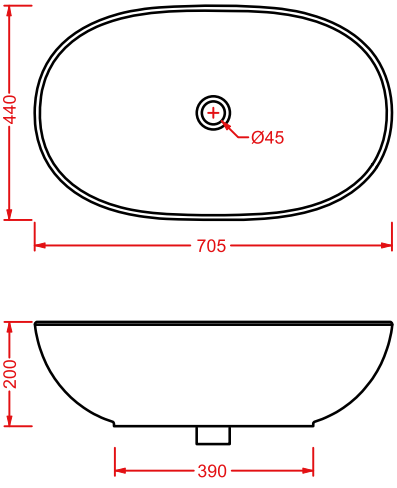

BLOCK

Designed by Meneghello Paolelli Associati

BKL002
90 x 41

BKL001
65 x 41

BLOCK/**OVERVIEW**

	colore	codice	kg	pz. pallet Italia	pz. pallet Export	euro
BLOCK | 90 x 41	◯	**BKL002 01; 00**	22	18	36	350
lavabo sospeso/appoggio 1 foro (predisposto tre fori), kit di fissaggio non incluso *wall-hung/countertop washbasin 1 hole with arrangement for 3 holes, fitting system kit not included*						
sifone cilindrico - *siphon*		**ACA022**	1	-	-	90

	colore	codice	kg	pz. pallet Italia	pz. pallet Export	euro
BLOCK | 65 x 41	◯	**BKL001 01; 00**	18	22	44	260
lavabo sospeso/appoggio 1 foro (predisposto tre fori), kit di fissaggio non incluso *wall-hung/countertop washbasin 1 hole with arrangement for 3 holes, fitting system kit non included*						
sifone cilindrico - *siphon*		**ACA022**	1	-	-	90

BKL001 BLOCK
lavabo sospeso/appoggio 65
wall-hung/countertop washbasin 65

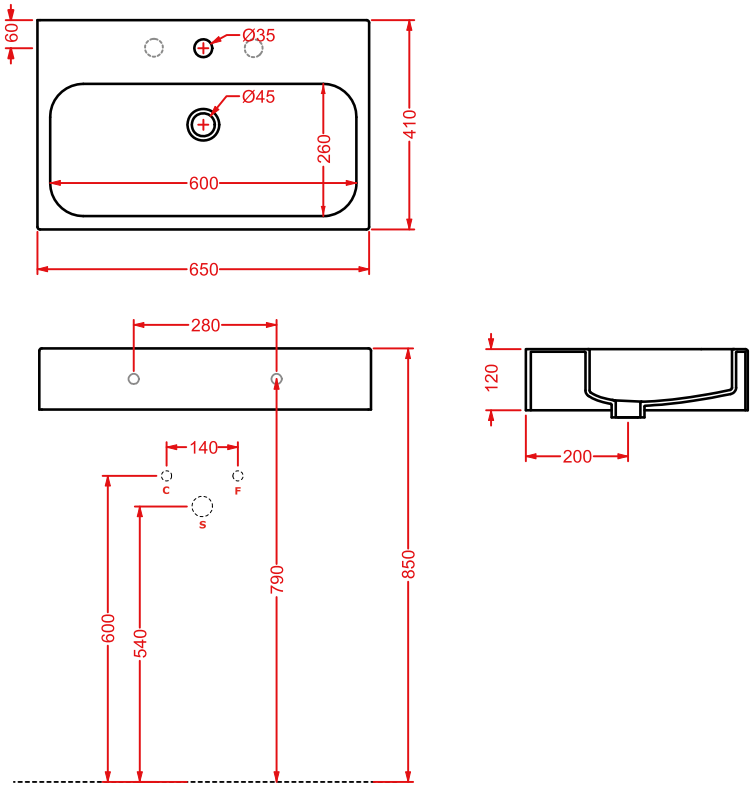

BKL002 BLOCK
lavabo sospeso/appoggio 90
wall-hung/countertop washbasin 90

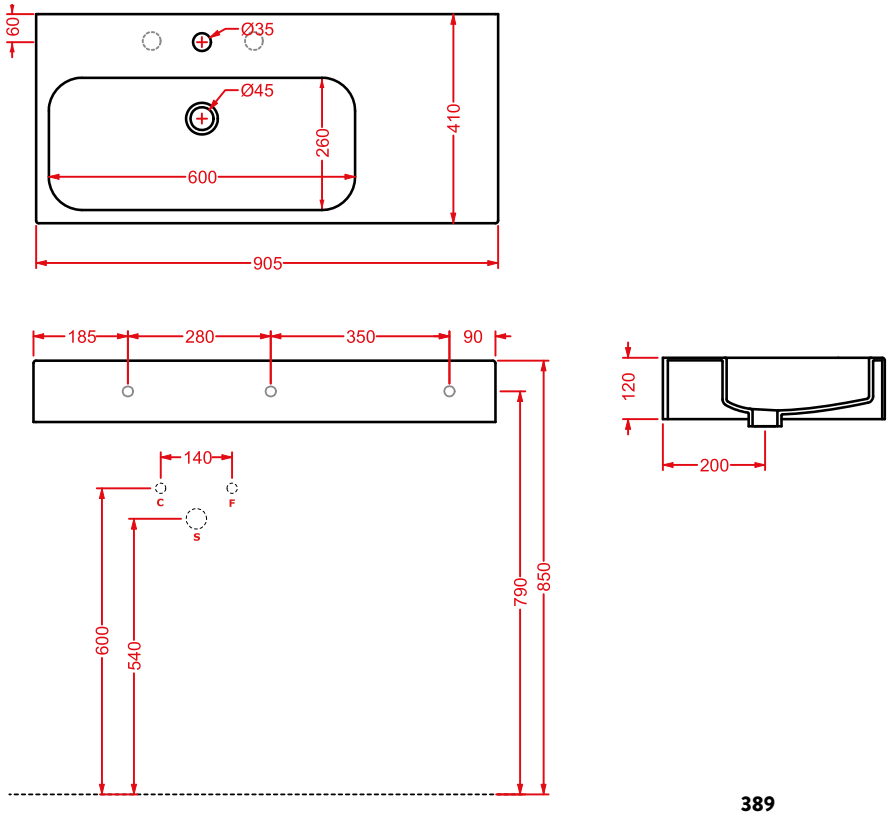

AZULEY

Designed by Meneghello Paolelli Associati

AZL002
65 x 45

AZULEY/**OVERVIEW**

	colore	codice	kg	pz. pallet Italia	pz. pallet Export	euro
AZULEY | 45 x 45	○	**AZL001 01;00**	11	20	34	240
lavabo appoggio	●	**AZL001 03;00**	11	20	34	360
countertop washbasin	◎	**AZL001 05;00**	11	20	34	360
AZULEY | 65 x 45	○	**AZL002 01;00**	16	18	36	260
lavabo appoggio	●	**AZL002 03;00**	16	18	36	390
countertop washbasin	◎	**AZL002 05;00**	16	18	36	390

AZL001 AZULEY
lavabo appoggio 45
countertop washbasin 45

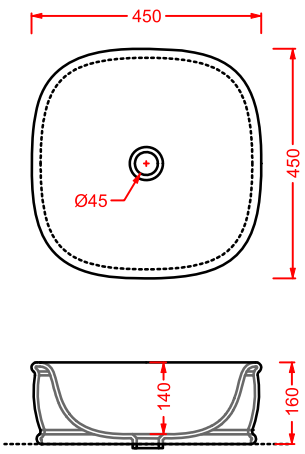

AZL002 AZULEY
lavabo appoggio 65
countertop washbasin 65

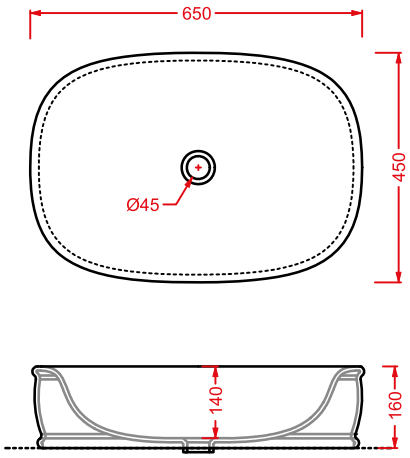

COW

Designed by Meneghello Paolelli Associati

CWL003
80 x 45

COW / **OVERVIEW**

	colore	codice	kg	pz. pallet Italia	pz. pallet Export	euro
COW | 60 x 45	◯	**CWL002 01; 00**	15	16	24	260

lavabo sospeso/appoggio 1 foro (predisposto tre fori)

wall-hung/countertop washbasin 1 hole with arrangement for 3 holes

	colore	codice	kg	pz. pallet Italia	pz. pallet Export	euro
COW | 80 x 45	◯	**CWL003 01; 00**	17	12	18	310

lavabo sospeso/appoggio 1 foro (predisposto tre fori)

wall-hung/countertop washbasin 1 hole with arrangement for 3 holes

CWL002 COW
lavabo sospeso/appoggio 60
wall-hung/countertop washbasin 60

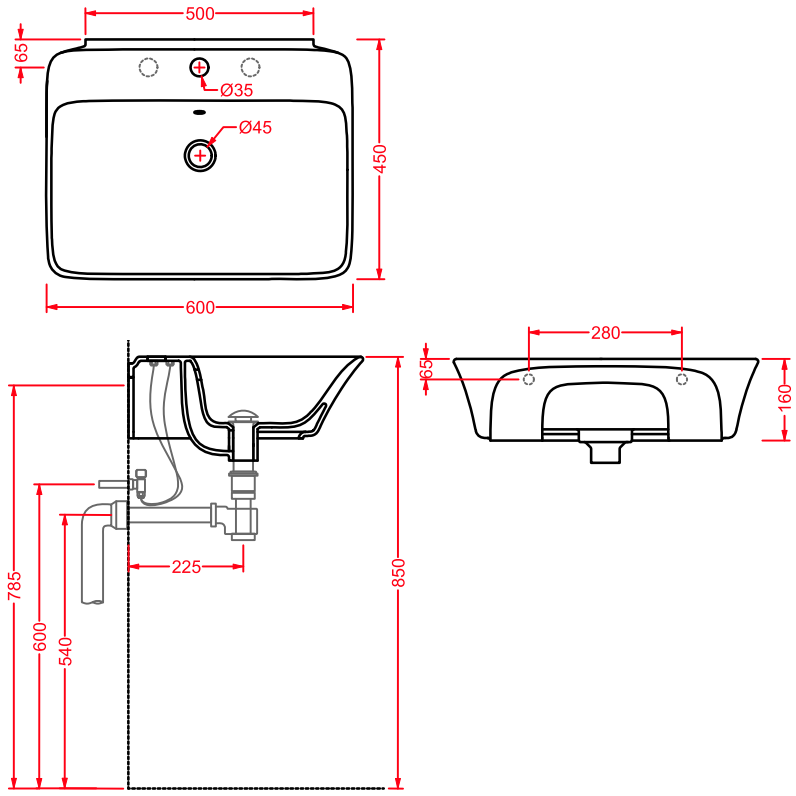

CWL003 COW
lavabo sospeso/appoggio 80
wall-hung/countertop washbasin 80

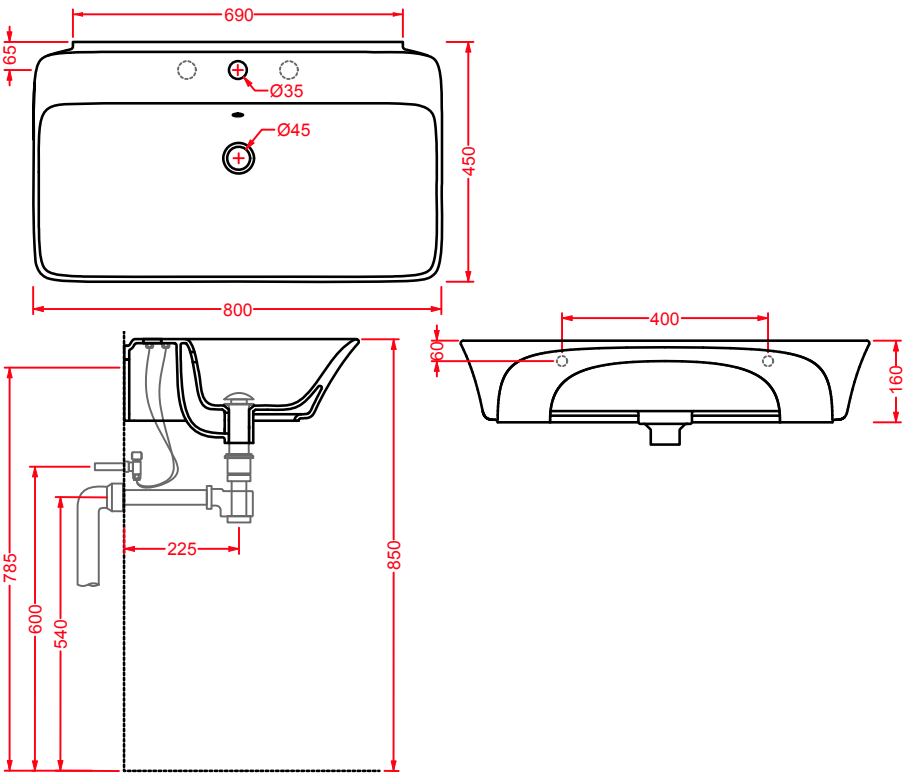

LA FONTANA

Designed by Meneghello Paolelli Associati

LFL001
60 x 42

LFL006
55 x 40

LA FONTANA/**OVERVIEW**

	colore	codice	kg	pz. pallet Italia	pz. pallet Export	euro
LA FONTANA | 55 x 40	◯	**LFL006 01; 00**	8	20	40	240
piatto in ceramica *ceramic basin*						
piletta per piatto La Fontana *drain for basin La Fontana*		**LFA002**	0,2	-	-	60

	colore	codice	kg	pz. pallet Italia	pz. pallet Export	euro
LA FONTANA | 60 x 42	◯	**LFL001 01; 00**	8	20	40	240
piatto in ceramica *ceramic basin*						
piletta per piatto La Fontana *drain for basin La Fontana*		**LFA002**	0,2	-	-	60

LFL006 LA FONTANA PIATTO 55
piatto in ceramica 55
ceramic basin 55

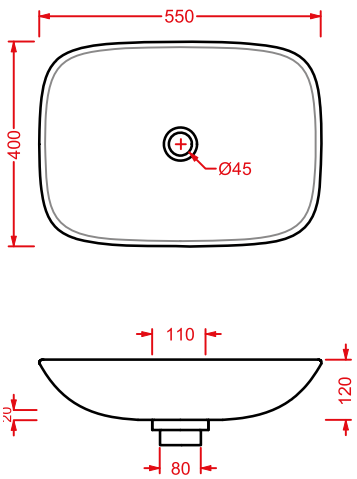

LFL001 LA FONTANA PIATTO 60
piatto in ceramica 60
ceramic basin 60

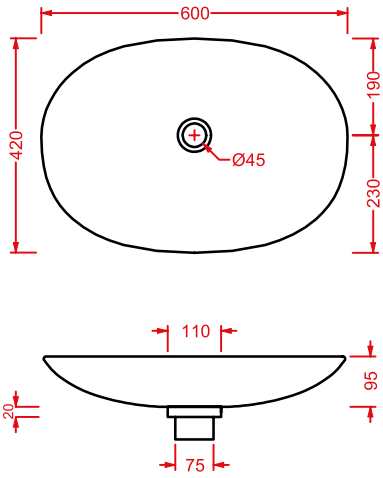

BLEND

Designed by Meneghello Paolelli Associati

	colore	codice		kg	pz. pallet Italia	pz. pallet Export	euro
BLEND | Ø 46	◯	**BLL001**	**01; 00**	10	20	34	250

lavabo appoggio

countertop washbasin

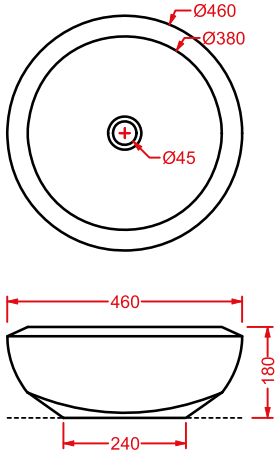

DIAL

DAL003
60 x 46

DAL004
90 x 48

DAL002
45 x 45

DIAL/**OVERVIEW**

	colore	codice	kg	pz. pallet Italia	pz. pallet Export	euro
DIAL | 60 x 47	◯	**DAL001 01; 00**	15	20	34	240

lavabo sospeso/appoggio

wall-hung/countertop washbasin

	colore	codice	kg	pz. pallet Italia	pz. pallet Export	euro
DIAL | 45 x 45	◯	**DAL002 01; 00**	11	20	56	200

lavabo appoggio

countertop washbasin

	colore	codice	kg	pz. pallet Italia	pz. pallet Export	euro
DIAL | 60 x 46	◯	**DAL003 01; 00**	15	20	34	240

lavabo appoggio

countertop washbasin

	colore	codice	kg	pz. pallet Italia	pz. pallet Export	euro
DIAL | 90 x 48	◯	**DAL004 01; 00**	23	15	25	310

lavabo appoggio

countertop washbasin

DAL001 DIAL
lavabo sospeso/appoggio 60
wall-hung/countertop washbasin 60

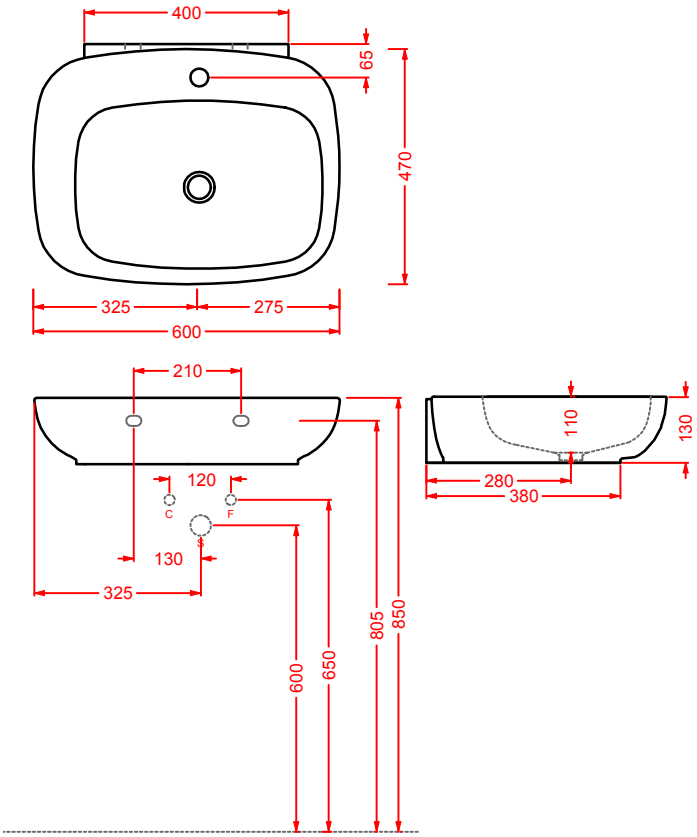

DAL002 DIAL
lavabo appoggio 45
countertop washbasin 45

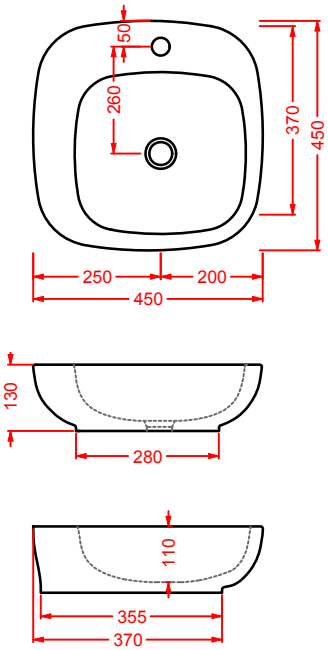

DAL003 DIAL
lavabo appoggio 60
countertop washbasin 60

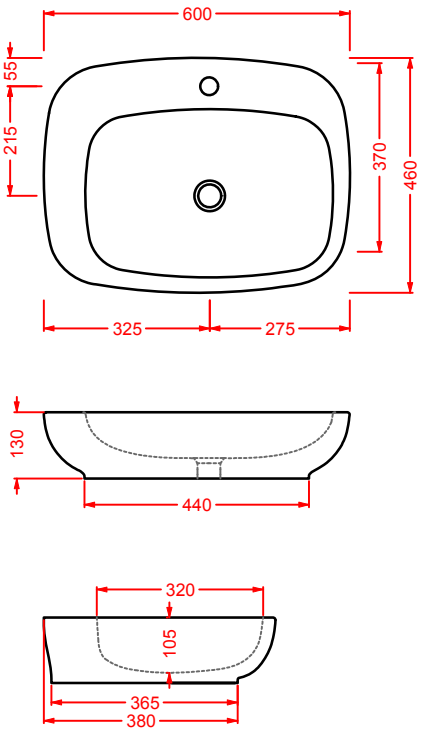

DAL004 DIAL
lavabo appoggio 90
countertop washbasin 90

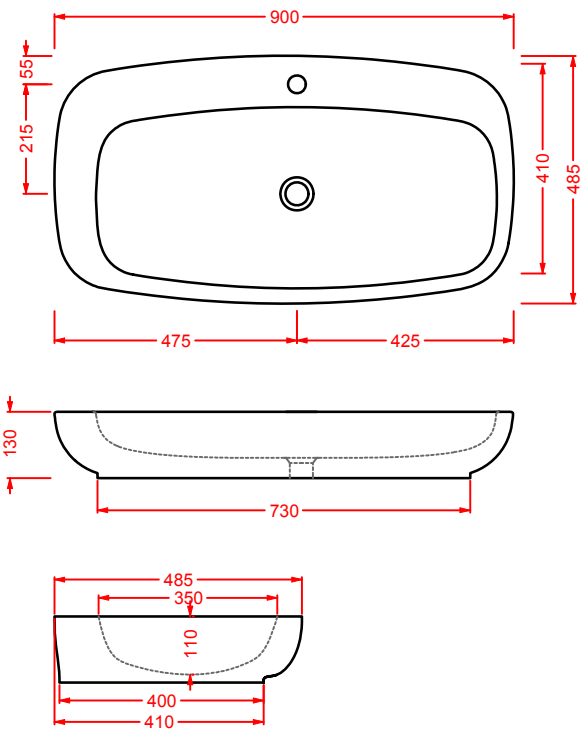

TAO

TOL002
60 x 40

TAO / **OVERVIEW**

	colore	codice	kg	pz. pallet Italia	pz. pallet Export	euro
TAO | ∅ 43	○	**TOL001 01;00**	7	34	60	210
lavabo appoggio	●	**TOL001 03;00**	7	34	60	315
countertop washbasin						

	colore	codice	kg	pz. pallet Italia	pz. pallet Export	euro
TAO | 60 x 40	○	**TOL002 01;00**	13	20	42	280
lavabo appoggio	●	**TOL002 03;00**	13	20	42	420
countertop washbasin						

TOL001 TAO
lavabo appoggio 43
countertop washbasin 43

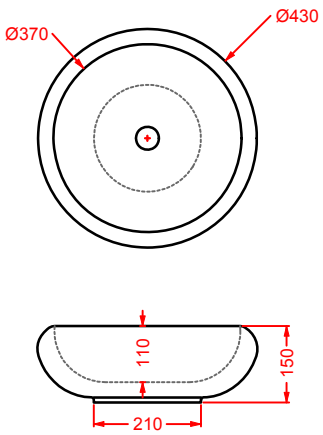

TOL002 TAO
lavabo appoggio 60
countertop washbasin 60

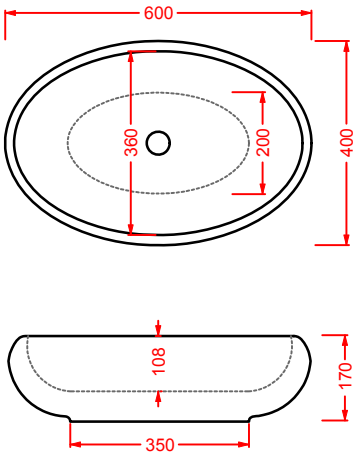

POLIS

	colore	codice	kg	pz. pallet Italia	pz. pallet Export	euro
POLIS | Ø 41	○	**PSL001 01; 00**	5	34	60	190
lavabo appoggio	●	**PSL001 03; 00**	5	34	60	285

countertop washbasin

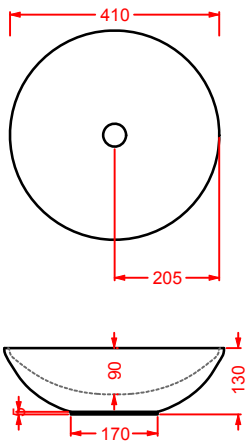

WASHBASINS/**OVERVIEW**

	colore	codice	kg	pz. pallet Italia	pz. pallet Export	euro
GAP 51 | 51 x 51	◯	**GPL005 01; 00**	15	18	29	210

lavabo incasso 1 foro
(predisposto tre fori)

drop in washbasin 1 hole with arrangement for 3 holes

	colore	codice	kg	pz. pallet Italia	pz. pallet Export	euro
GAP 59 | 59 x 51	◯	**GPL006 01; 00**	15	18	29	220

lavabo incasso 1 foro
(predisposto tre fori)

drop in washbasin 1 hole with arrangement for 3 holes

	colore	codice	kg	pz. pallet Italia	pz. pallet Export	euro
GAP 71 | 71 x 51	◯	**GPL002 01; 00**	21	12	20	230

lavabo incasso 1 foro
(predisposto tre fori)

drop in washbasin 1 hole with arrangement for 3 holes

	colore	codice	kg	pz. pallet Italia	pz. pallet Export	euro
GAP 86 | 86 x 51	◯	**GPL003 01; 00**	29	10	16	270

lavabo incasso 1 foro
(predisposto tre fori)

drop in washbasin 1 hole with arrangement for 3 holes

	colore	codice	kg	pz. pallet Italia	pz. pallet Export	euro
GAP 96 | 96 x 51	◯	**GPL004 01; 00**	30	8	13	280

lavabo incasso 1 foro
(predisposto tre fori)

drop in washbasin 1 hole with arrangement for 3 holes

GAP 106 | 106 x 51	◯	**GPL001 01; 00**	33	8	13	310

lavabo incasso 1 foro
(predisposto tre fori)

drop in washbasin 1 hole with arrangement for 3 holes

SWING 85 | 85 x 47,5	◯	**SWL001 01; 00**	20	14	23	300

consolle sospeso/appoggio
solo 1 foro, kit di fissaggio non incluso

wall-hung/countertop washbasin just 1 hole, fitting system kit not included *just 1 hole*

SWING 105 | 105 x 47,5	◯	**SWL002 01; 00**	24	12	18	340

consolle sospeso/appoggio
solo 1 foro, kit di fissaggio non incluso

wall-hung/countertop washbasin just 1 hole, fitting system kit not included *just 1 hole*

	colore	codice	kg	pz. pallet Italia	pz. pallet Export	euro
SWING 120 | 120 x 47,5	◯	**SWL003 01; 00**	26	12	18	410

consolle sospeso/appoggio
solo 1 foro, kit di fissaggio non incluso

wall-hung/countertop washbasin just 1 hole, fitting system kit not included just 1 hole

	colore	codice	kg	pz. pallet Italia	pz. pallet Export	euro
FUORI 1 | 43 x 43	◯	**TFL002 01; 00**	8	20	40	190

lavabo appoggio

countertop washbasin

	colore	codice	kg	pz. pallet Italia	pz. pallet Export	euro
FUORI 3 | 63 x 47	◯	**TFL004 01; 00**	11	20	30	210

lavabo appoggio + kit di fissaggio

countertop washbasin + fitting system kit

	colore	codice	kg	pz. pallet Italia	pz. pallet Export	euro
FUORI BOX 80 | 80 x 47	◯	**TFL026 01; 00**	26	12	18	420

lavabo sospeso/appoggio 1 foro (predisposto tre fori), kit di fissaggio non incluso

wall-hung/countertop washbasin 1 hole with arrangement for 3 holes, fitting system kit not included

	colore	codice	kg	pz. pallet Italia	pz. pallet Export	euro
APOLLO | 66 x 49	◯	**APL001 01; 00**	16	16	24	140

lavabo semincasso

semi recessed washbasin

	colore	codice	kg	pz. pallet Italia	pz. pallet Export	euro
DIANA | 57 x 40	◯	**DIL001 01; 00**	7	20	36	120

lavabo sottopiano, kit di fissaggio non incluso

under-countertop washbasin, fitting system kit not included

	colore	codice	kg	pz. pallet Italia	pz. pallet Export	euro
IDEA | 60 x 37	◯	**IDL001 01 00**	8	20	36	120

lavabo sottopiano, kit di fissaggio non incluso

under-countertop washbasin, fitting system kit not included

	colore	codice	kg	pz. pallet Italia	pz. pallet Export	euro
NETTUNO | 56 x 38	◯	**NTL001 01; 00**	8	20	36	120

lavabo sottopiano, kit di fissaggio non incluso

under-countertop washbasin, fitting system kit not included

	colore	codice	kg	pz. pallet Italia	pz. pallet Export	euro
GEA | 53 x 34,5	◯	**GEL001 01; 00**	8	20	36	140

lavabo sottopiano, kit di fissaggio non incluso

under-countertop washbasin, fitting system kit not included

	colore	codice	kg	pz. pallet Italia	pz. pallet Export	euro
GEA 90 | 90 x 33	◯	**GEL002 01; 00**	15	12	26	190

lavabo sottopiano, kit di fissaggio non incluso

under-countertop washbasin, fitting system kit not included

staffe per fissaggio lavabi sottopiano		**ACA001**	0,3	-	-	10

fitting system kit for under-countertop washbasins

	colore	codice	kg	pz. pallet Italia	pz. pallet Export	euro
MINERVA | 62 x 53	◯	**MNL001 01; 00**	10	16	24	200

lavabo incasso

drop in washbasin

	colore	codice	kg	pz. pallet Italia	pz. pallet Export	euro
EOLO | 59 x 48	◯	**ELL001 01; 00**	9	16	28	180

lavabo incasso

drop in washbasin

GAP 51

GPL005 GAP 51
consolle incasso 51
drop in consolle 51

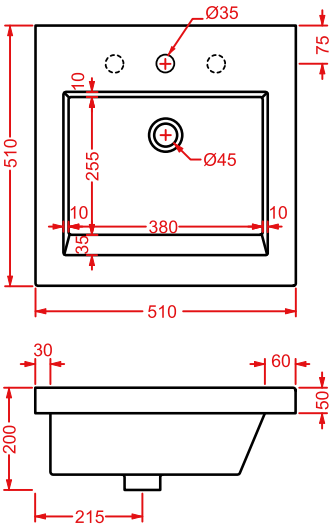

GAP 60

GPL006 GAP 60
consolle incasso 59,5
drop in consolle 59,5

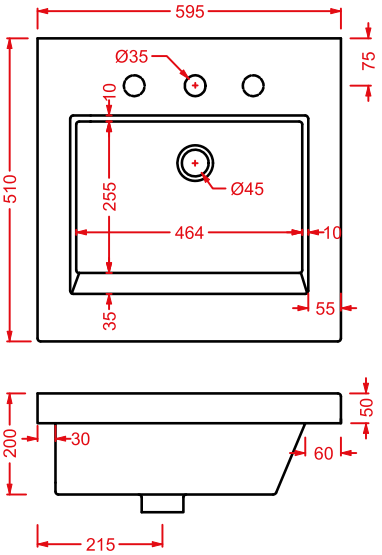

GAP 71

GPL002 GAP 71
consolle incasso 71
drop in consolle 71

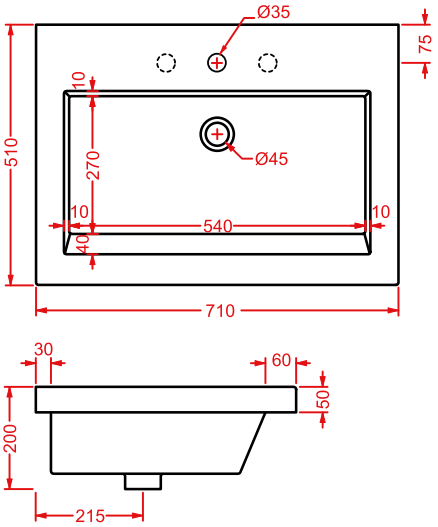

GAP 86

GPL003 GAP 86
consolle incasso 86
drop in consolle 86

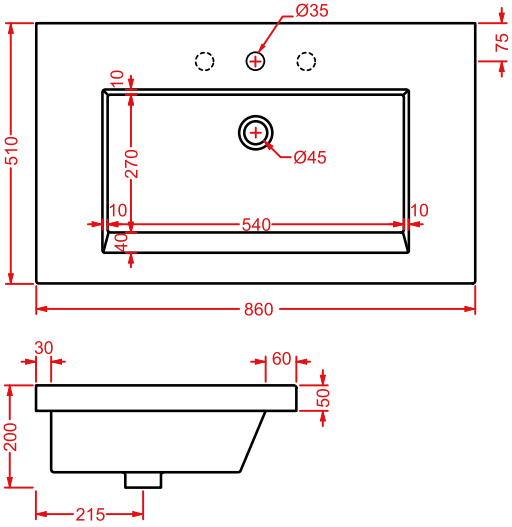

GAP 96

GPL004 GAP 96
consolle incasso 96
drop in consolle 96

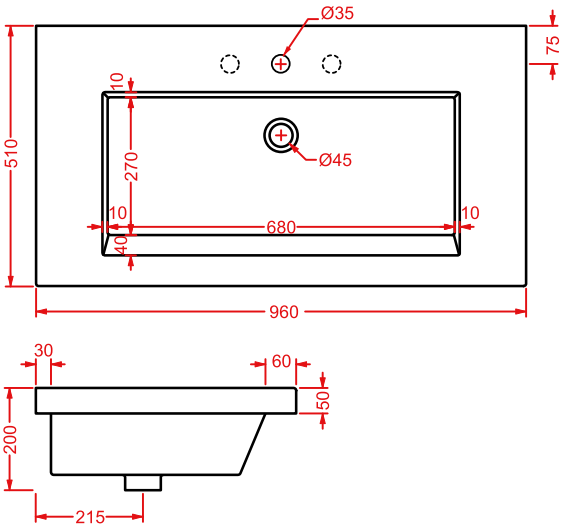

GAP 106

GPL001 GAP 106
consolle incasso 106
drop in consolle 106

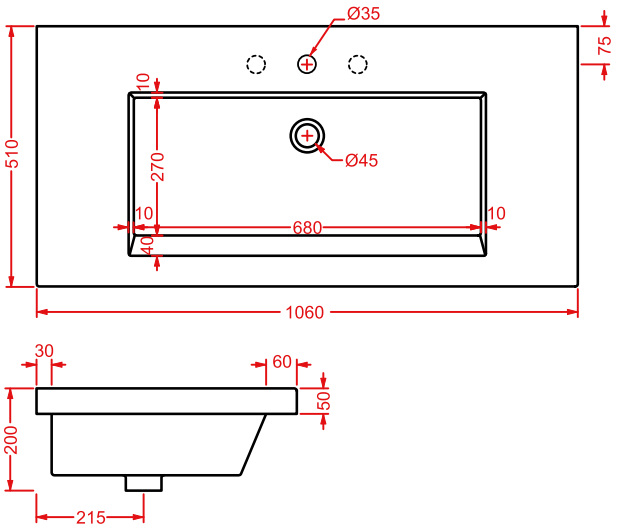

SWING 85

SWL001 SWING 85
consolle 85
consolle 85

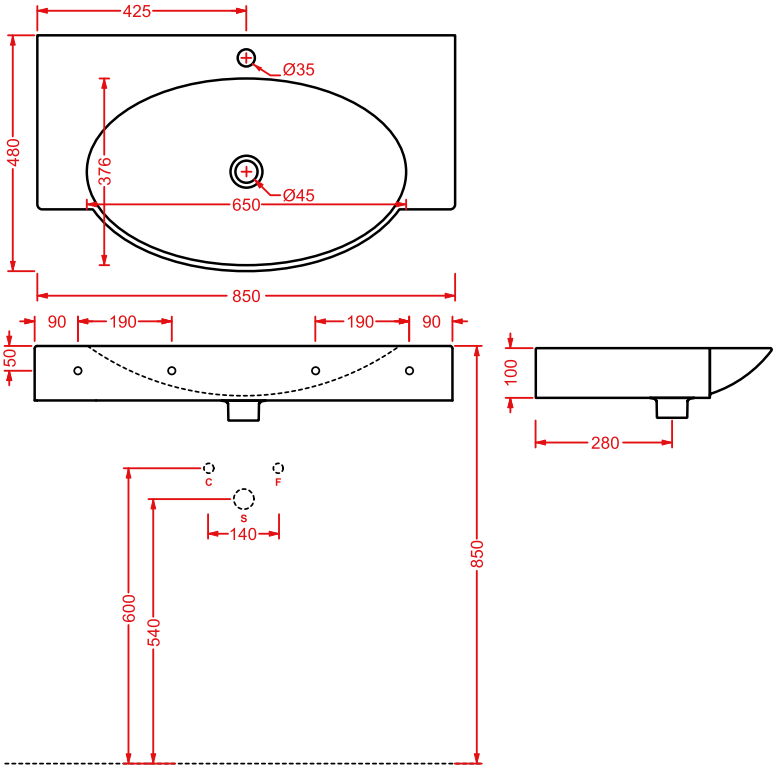

SWING 105

SWL002 SWING 105
consolle 105
consolle 105

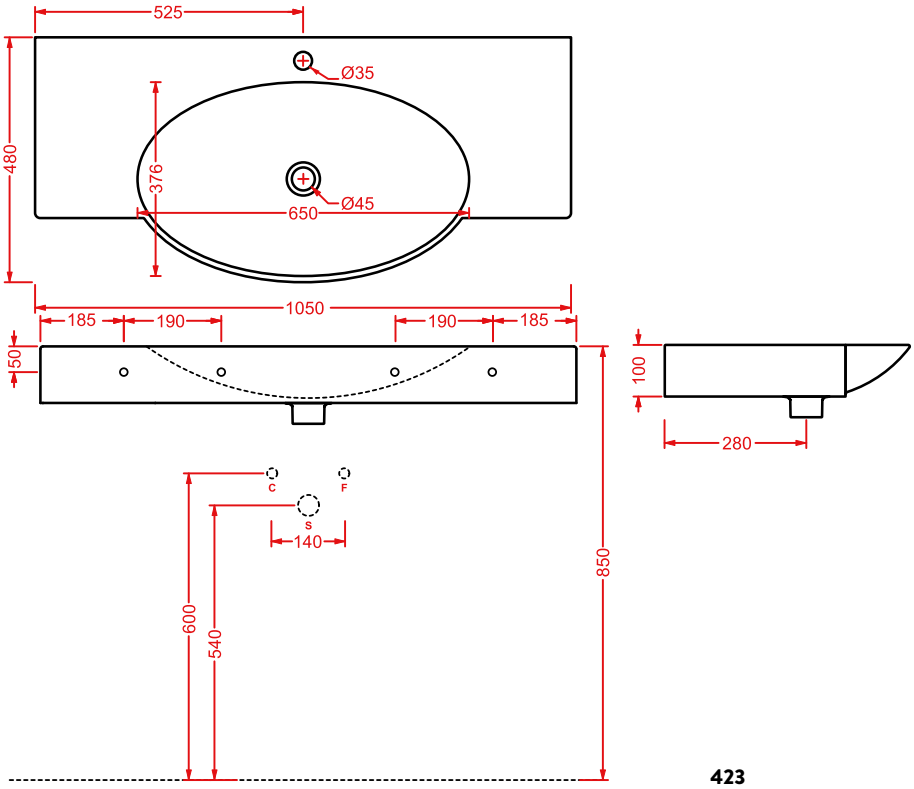

SWING 120

SWL003 SWING 120
consolle 120
consolle 120

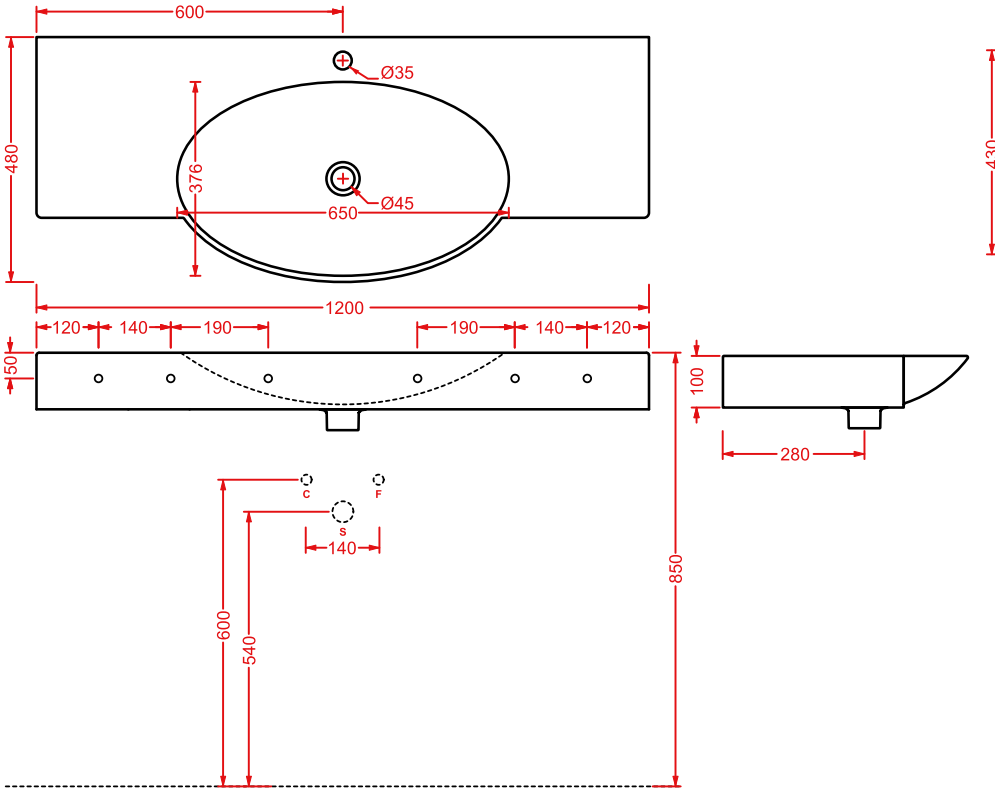

FUORI 1

TFL002 FUORI 1
lavabo appoggio 43
countertop washbasin 43

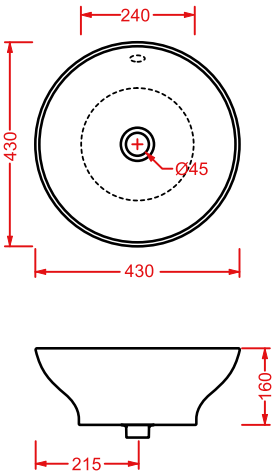

FUORI BOX 80

TFL026 FUORI BOX 80
lavabo sospeso/appoggio 80
wall-hung/countertop washbasin 80

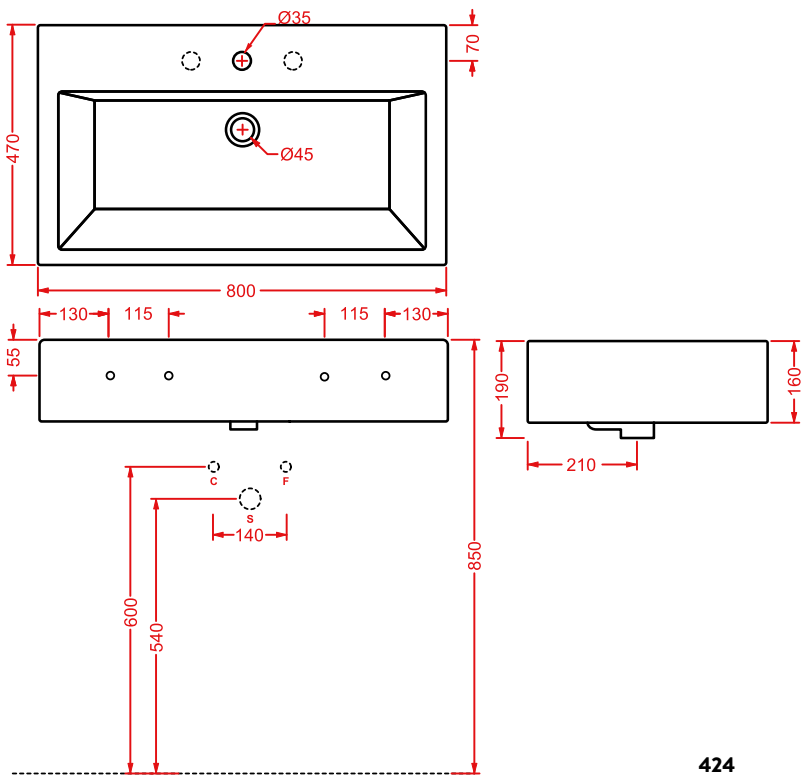

DIANA

DIL001 DIANA
lavabo sottopiano 57
under-countertop washbasin 57

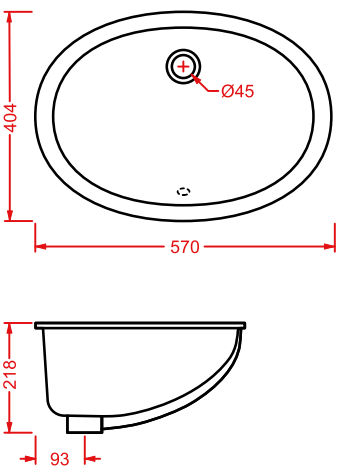

FUORI 3

TFL004 FUORI 3
lavabo appoggio 63
countertop washbasin 63

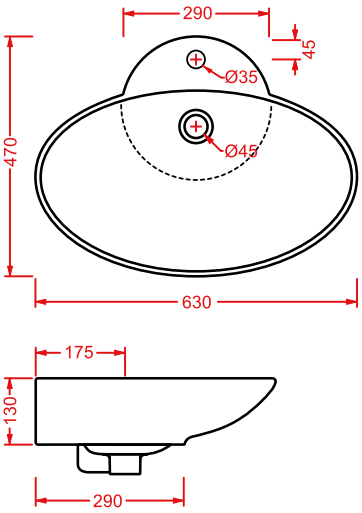

APOLLO

APL001 APOLLO
lavabo semincasso 66
semi-recessed washbasin 66

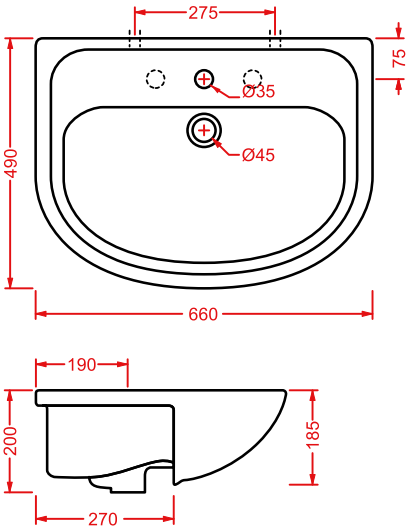

IDEA

IDL001 IDEA
lavabo sottopiano 60
under-countertop washbasin 60

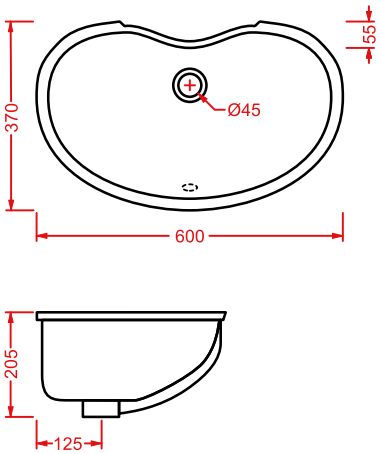

NETTUNO

NTL001 NETTUNO
lavabo sottopiano 56
under-countertop washbasin 56

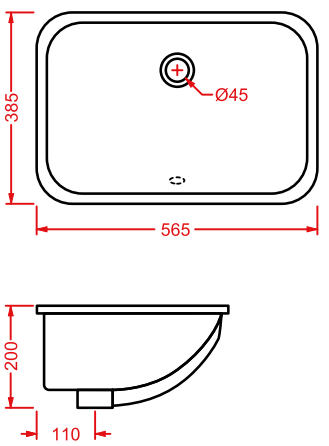

GEA

GEL001 GEA
lavabo sottopiano 53
under-countertop washbasin 53

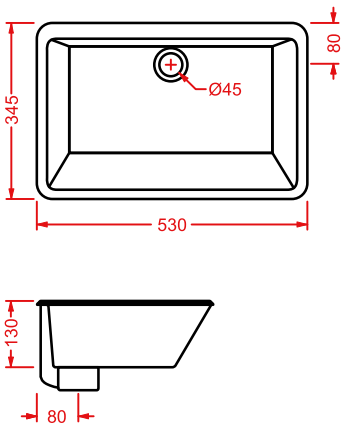

GEA 90

GEL002 GEA 90
lavabo sottopiano 90
under-countertop washbasin 90

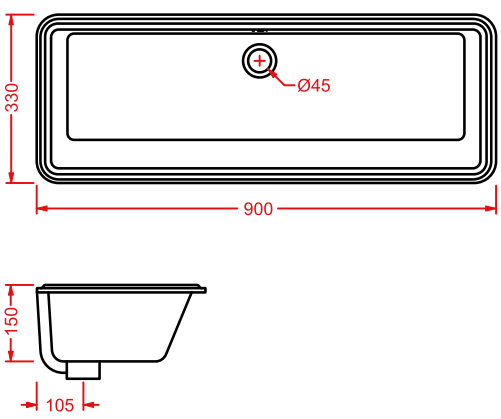

MINERVA

MNL001 MINERVA
lavabo incasso 62
drop in washbasin 62

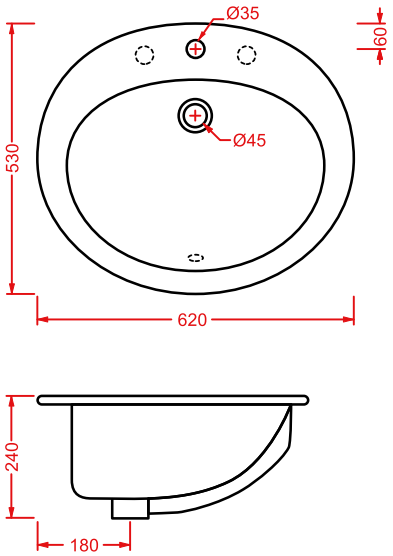

EOLO

ELL001 EOLO
lavabo incasso 59
drop in washbasin 59

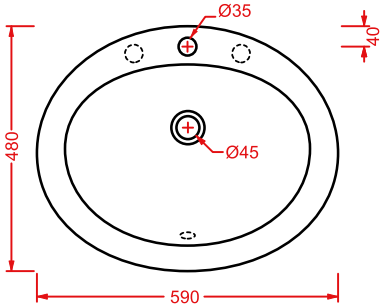

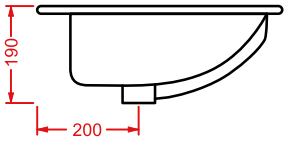

RICAMBI
SPARE PARTS

SPARE PARTS/**VARIATIONS**

finiture - finishes

metallo bianco
white metal

metallo cromato
chromed metal

metallo bronzo
bronze metal

metallo oro
gold metal

SPARE PARTS/**OVERVIEW**

	colore	codice	kg	pz. pallet Italia	pz. pallet Export	euro
JAZZ/BLUES						
kit cerniere frizionate per Jazz/Blues cromo, bronzo, oro *soft-close hinges kit for Jazz/Blues chrome, bronze, gold*		**JZA008 71**	0,3	-	-	50
		JZA008 72	0,3	-	-	70
		JZA008 73	0,3	-	-	70

	colore	codice	kg	pz. pallet Italia	pz. pallet Export	euro
AZULEY						
kit cerniere frizionate per Azuley cromo, bronzo, oro *soft-close hinges kit for Azuley chrome, bronze, gold*		**AZA004 71**	0,3	-	-	50
		AZA004 72	0,3	-	-	70
		AZA004 73	0,3	-	-	70

BLEND		**BLA005**	0,3	-	-	50
kit cerniere frizionate per Blend *soft-close hinges kit for Blend*						

FILE 2.0		**FLA005**	0,3	-	-	50
kit cerniere frizionate per File 2.0 *soft-close hinges kit for File 2.0*						
kit cerniere per File 2.0 *hinges kit for File 2.0*		**FLA006**	0,3	-	-	50

	colore	codice	kg	pz. pallet Italia	pz. pallet Export	euro
FASTER		**FSA004**	0,3	-	-	50
kit cerniere frizionate per FSA001 *soft-close hinges kit for FSA001*						
kit cerniere frizionate Slim per FSA002 *Slim soft-close hinges kit for FSA002*		**FSA007**	0,3	-	-	50
kit cerniere per FSA003 *hinges kit for FSA003*		**FSA009**	0,3	-	-	50

TEN		**TEA003**	0,3	-	-	50
kit cerniere frizionate per TEA001 *soft-close hinges kit for* TEA001						
kit cerniere per TEA002 *hinges kit for TEA002*		**TEA004**	0,3	-	-	50

TEN		**TEA006**	0,3	-	-	50
kit cerniere frizionate per TEA005 *soft-close hinges kit for TEA005*						

	colore	codice	kg	pz. pallet Italia	pz. pallet Export	euro
HERMITAGE		**HEA001 71**	0,3	-	-	80
kit cerniere frizionate per Hermitage cromo, bronzo, oro *soft-close hinges kit for Hermitage chrome, bronze, gold*		**HEA001 72**	0,3	-	-	95
		HEA001 73	0,3	-	-	95

A16		**ASA003**	0,3	-	-	50
kit cerniere frizionate per A16 *soft-close hinges kit for A16*						

raccodo a parete P *pipe at wall P*		**ACA004**	0,3	-	-	25

curva tecnica S *elbow at floor S*		**ACA005**	0,3	-	-	25

	colore	codice	kg	pz. pallet Italia	pz. pallet Export	euro
curva tecnica a 90° *90° elbow*		**ACA033**	0,3	-	-	30

curva tecnica traslata *adjustable pipe*		**ACA034**	0,3	-	-	30

cannotto traslato per modifica ingresso acqua +/- 2 cm *adjustable pipe for water inlet change +/-2 cm*		**ACA035**	0,2	-	-	25

fissaggio laterale sospesi fischer *fitting system kit for wall-hung fischer*		**ACA003**	0,3	-	-	30

	colore	codice	kg	pz. pallet Italia	pz. pallet Export	euro
fissaggio laterale orinatorio e sanitari fischer *fitting system kit for urinal and sanitaryware fischer*		**ACA020**	0,3	-	-	15

A16		**ACA039**	0,3	-	-	20
fissaggio per Wc A16 filomuro fischer *fitting system kit for back to wall Wc A16 fischer*						

fissaggi nascosti per wc/bidet sospesi A16 fischer *ghost fitting system kit for wall-hung Wc/bidet A16 fischer*		**ACA040**	1	-	-	30

fissaggi per wc/bidet sospesi Hi-Line, Block, Pop fischer *fitting system kit for wall-hung Wc/bidet Hi-Line, Block, Pop fischer*		**ACA051**	0,3	-	-	30

	colore	codice	kg	pz. pallet Italia	pz. pallet Export	euro
fissaggi per wc/bidet sospesi Civitas, Giò Evolution, Faster *fitting system kit for wall-hung Wc/bidet Civitas, Giò Evolution, Faster fischer*		**ACA053**	0,3	-	-	30

STEP fissaggio SMART in acciaio inossidabile per STV001 e STV003 *stainless steel fitting system kit for STV001 and STV003*		**ACA043**	1	-	-	35

staffe fissaggio per sospesi fischer *fitting system kit for wall-hung*		**ACA016**	1	-	-	45

tasselli per fissaggio lavabi sospesi fischer *fitting system kit for wall-hung washbasins fischer*		**ACA007**	0,3	-	-	10

	colore	codice	kg	pz. pallet Italia	pz. pallet Export	euro
staffe per fissaggio lavabi sottopiano *fitting system kit for under-countertop washbasins*		**ACA001**	0,3	-	-	10

sifone ridotto *reduced siphon*		**ACA021**	1	-	-	80

sifone cilindrico *siphon*		**ACA022**	1	-	-	90

FILE 2.0 meccanismo di scarico doppio flusso per FLC001 *waste system double flow for FLC001*		**FLA001**	1	-	-	80

	colore	codice	kg	pz. pallet Italia	pz. pallet Export	euro
HERMITAGE		**HEA010**	1	-	-	80

meccanismo di scarico doppio flusso con galleggiante universale per HEC001

double flow discharge, standard valve mechanism for HEC001

HERMITAGE		**HEA013**	1	-	-	80

meccanismo scarico con maniglia frontale e tubo esterno di scarico per HEC005

flushing system with metal front handle and flush pipe for HEC005

HERMITAGE		**HEA006**	1	-	-	80

batteria scarico, pull in ceramica, catenella e tubo scarico in metallo per HEC004

flushing system, with ceramic pull, metal chain and flush pipe for HEC004

HERMITAGE		**ACA052**	0,3	-	-	30

fissaggi per wc/bidet sospesi Hermitage fischer

fitting system kit for wall-hung Wc/bidet Hermitage fischer

	colore	codice	kg	pz. pallet Italia	pz. pallet Export	euro
HERMITAGE						
kit piedi + colonna di scarico e sifone bianco, cromo, bronzo, oro *feet kit + waste column and siphon* *white, chrome, bronze, gold*		**ACA013 76**	4	-	-	680
		ACA013 71	4	-	-	680
		ACA013 72	4	-	-	750
		ACA013 73	4	-	-	750

cisterna pvc con dispositivo di scarico doppio flusso *plastic cistern with waste system double flow*		**ACA006**	1	-	-	170

cassetta incasso a muro doppio scarico per Wc sospesi *concealed cistern double flow discharge for wall-hung Wcs*		**ACA041**	3	-	-	350

LA FONTANA		**LFA002**	3	-	-	350
piletta per LFL006 e LFL001 *drain for LFL006 and LFL001*						

	colore	codice	kg	pz. pallet Italia	pz. pallet Export	euro
piletta sifonata da 90 per piatti doccia *drain 90 for shower tray*		**ACA002**	0,3	-	-	50

	colore	codice	kg	pz. pallet Italia	pz. pallet Export	euro
piletta universale lavabo up & down tappo ceramica *up & down drain with ceramic cover for washbasin*	◯	**ACA036**	0,3	-	-	60

	codice	kg	pz. pallet Italia	pz. pallet Export	euro
piletta universale lavabo up & down *up & down drain for washbasin*	**ACA032**	0,3	-	-	60

	codice	kg	pz. pallet Italia	pz. pallet Export	euro
riduttore di portata acqua per Wc *plug for reducing water pressure*	**ACA042**	0,02	-	-	10

	colore	codice	kg	pz. pallet Italia	pz. pallet Export	euro
TEXTURE	◯	**ACA049**	0,5	-	-	85
piletta sifonata da 90 per piatti doccia Texture *drain 90 for Texture shower tray*						

espositore a “L” per sanitari sospesi x2 *“L” display for wall-hung sanitaryware x2*		**ACA017**	5	-	-	140

espositore a colonna per lavabi *column display for washbasins*		**ACA019**	25	-	-	350

espositore a muro per sanitari sospesi x2 *wall display for wall-hung sanitaryware x2*		**ACA018**	2	-	-	100

LIVINGTEC /**MATERIAL**

CARATTERISTICHE, USO E MANUTENZIONE

È prodotto con un materiale compatto la sua composizione é a base idrato di allumina e una bassa percentuale di resina poliestere acrilica materiale piacevole al tatto, la sua omogeneità e brillantezza, il nero la raggiunge totalmente grazie ad un trattamento a spruzzo, prodotto da trattare con cura ed attenzione.

CONSIGLI PER LA PULIZIA

Lavare la superfice dei lavabi esclusivamente con prodotti neutri liquidi. Per riasciacquare e asciugare usare: spugne non abrasive, panni morbidi o pelle di “daino”.

COSE DA NON USARE

Pagliette d’acciaio, prodotti anticalcare e prodotti contenenti acidi.

TUTTI GLI ARTICOLI IN CATALOGO SONO IN FINITURA LUCIDA

CHARACTERISTICS, USE AND MAINTENANCE

The livingtec is a compact, not porous material. Its composition is based on hydrate of alumina and a small percentage of resins polyester acrylic, a material pleasant to the touch. This material is so uniform and bright thanks to a spray-treatment. Please, take care and attention.

CLEANING ADVICES

Wash the surface only with fluid neutral products; to remove soap and dry, use only not-pot scourers, soft clothes or deerskin.

DON’T USE FOR CLEANING

Wire wool, anti-limestone products and acid products.

ALL PRODUCTS IN CATALOGUE ARE IN GLOSS FINISH

LEGNO - *WOOD*/**MATERIAL**

MATERIALE UTILIZZATO PER MOBILI PORTA LAVABO SLITTA E TRAPEZIO

- struttura in rovere massello
- ripiano a doghe in rovere massello
- ripiano intero in listellare impiallacciato rovere
- ripiano laccato in listellare impiallacciato mdf
- piano appoggio lavabo in listellare

LAVORAZIONI E ACCESSORI

- lavorazioni effettuate con macchinari a controllo numerico
- finitura trasparente effettuata con vernice acrilica provvista di certificazioni che ne attestano la resistenza all’umiditá
- staffe per mensole in metallo laccato grigio
- ferramenta Wuth

MATERIAL USED FOR SLITTA AND TRAPEZIOFURNITURE FRAMES

- solid oak wood frame
- solid oak wood shelf staves
- one piece shelf in oak veneer strips
- lacquered shelf in mdf veneer strips
- washbasin support plane in strips

MANUFACTURING AND ACCESSORIES

- work done with CNC machines
- transparent finish made with acrylic paint provided with certifications that attest the resistance to moisture
- brackets for shelves in lacquered metal gray
- Wuth hardwarev

CONDIZIONI GENERALI DI VENDITA

DISPOSIZIONI GENERALI
Le presenti condizioni di vendita e di consegna si intendono integralmente accettate dal Committente con il conferimento dell'ordine o con il ritiro dei materiali. Vengono respinte le eventuali condizioni generali di contratto del Compratore.

ACCETTAZIONE ORDINI
Gli ordini sono da intendersi subordinati all'accettazione di Artceram.

PREZZI
I prezzi possono essere variati senza nessun preavviso e si intendono pattuiti secondo i listini in vigore al momento della consegna. I prezzi contenuti nel presente listino sono da intendersi franco fabbrica e IVA esclusa.

PAGAMENTO
I termini di pagamento si intendono tassativi e decorrono dalla data di fatturazione. I pagamenti devono essere effettuati direttamente ad Artceram presso la sua sede. Hanno effetto liberatorio solo i pagamenti in contanti. Ogni altra forma di pagamento (assegni di c/c, circolari, vaglia, cambiali, tratte, ecc.) resta a completo rischio, pericolo e spesa del Committente e, ove accettata, salvo buon fine. Qualsiasi ritardo imputabile al Committente o qualsiasi contestazione sorgesse fra le parti, anche relativamente alle garanzie concesse, non produrrá alcun prolungamento o modifica nei termini dei pagamenti convenuti ed ogni azione ed eccezione del Committente non sará ritenuta procedibile, se lo stesso non proverá di essere in regola coi pagamenti. Nel caso di mora in qualsiasi pagamento potranno essere sospese ed annullate le forniture in corso. Decorso il termine di pagamento stabilito in fattura senza che ne sia avvenuto il regolamento, Artceram avrá la facoltá di emettere tratta a vista per l'ammontare dell'intero credito aumentato delle spese. L'eventuale ritardo nel pagamento comporterá l'addebito di interessi al tasso corrente di mercato, aumentato del 2%. Nel caso di inosservanza di uno dei termini di scadenza anche tutte le altre fatture del venditore saranno immediatamente esigibili. L'esigibilitá di tutte le fatture si verifica anche nell'ipotesi in cui il venditore venga a conoscenza di altre circostanze che lascino temere una cattiva situazione finanziaria del compratore (per esempio: emissione di assegni scoperti, cambiali protestate, procedimenti di sequestro, ecc.).

TERMINI DI CONSEGNA, RITARDI O IMPEDIMENTI DI FORNITURA
Allorché viene indicato un termine di consegna, questo ha valore semplicemente informativo e non impegnativo, essendo subordinato a qualunque imprevisto. La consegna della merce si intende eseguita con la messa a disposizione della merce presso il nostro stabilimento di Civita Castellana (Italia). Interruzioni di lavoro conseguenti a cause di forza maggiore dispensano Artceram dall'osservare il termine di consegna indicato, senza peraltro dare diritto al Committente di esigere risarcimenti dovuti a danni di qualsiasi natura. La merce dovrá essere sempre ritirata dal Committente e non dovrá essere in ogni caso lasciata giacente. Le eventuali spese di giacenza, magazzinaggio, ecc. saranno comunque a carico del Committente.

TRASPORTO
Salve condizioni particolari, la merce é venduta franco nostro stabilimento ed in ogni caso viaggia a rischio e pericolo del Committente anche se resa franco destino. Sono consentite forniture parziali e anticipate. Il trasporto é a carico del Committente. Le spedizioni avvengono per conto ed incarico del Committente, il quale, in caso di avarie, rotture o ammanchi, deve notificarlo alla nostra azienda, tramite il vettore, al momento della consegna. La merce consegnata rimane di riservato dominio della venditrice fino all'avvenuto pagamento. I termini di consegna si intendono sempre indicativi ed in relazione alle possibilitá del momento. Non si assume nessuna responsabilitâ per ritardi o mancate consegne per fatti o atti indipendenti dalla nostra volontá ed eventuali richieste di risarcimento danni per ritardi di consegna non saranno accettati.

IMBALLAGGIO
L'imballaggio viene effettuato in pallets e retraibile. Il costo dell'imballaggio é a carico del Committente, salvo patto contrario risultante dalla conferma d'ordine. A parziale recupero delle spese di imballo viene addebitato il 3%.

RESPONSABILITÀ
Artceram non dá garanzie circa l'impiego errato o inadatto della merce fornita e pertanto nessuna responsabilitá potrá essere attribuita a qualsiasi titolo e nessun indennizzo potrá essere richiesto. Qualora il materiale risultasse difettoso per vizi di fabbricazione riconosciuti a seguito di accertamenti tecnici. Artceram si riserva di sostituirlo o di accreditare il valore qualora piú conveniente procedere alla sua distruzione in loco. In nessun caso la responsabilitá di Artceram puó estendersi ai danni diretti e indiretti che dovessero derivare dalla posa in opera del materiale difettoso.

RECLAMI
Non si accettano reclami di nessun genere trascorsi otto giorni dal ricevimento della marce. Eventuali reclami dovranno essere fatti a mezzo lettera raccomandata entro tale termine. In ogni caso nessuna contestazione verrá accettata per materiali giá posti in opera.

CARATTERISTICHE TECNICHE E COLORI
Artceram si riserva la facoltá di modificare le caratteristiche al fine di migliorare tecnicamente ed esteticamente il prodotto o sospendere la produzione dei modelli in qualsiasi momento senza preavviso. Pesi e misure sono da considerarsi indicativi. Le misure di installazione, riportate nei cataloghi, possono presentare differenze rispetto ai pezzi reali in considerazione delle peculiari caratteristiche di fabbricazione degli articoli in ceramica.

FORO COMPETENTE
Qualsiasi controversia fra Artceram e il Committente sarà di competenza soltanto del Foro di Viterbo (Italia), esclusa qualsiasi altra deroga, anche nel caso di chiamata in giudizio per garanzia, connessione, contingenza di lite.

GENERAL SALES CONDITIONS

GENERAL CONDITIONS
The present conditions of sale and delivery are considered as fully accepted by the Purchaser upon the order or the collection of the goods. Any general conditions of sale of the Purchaser are rejected.

ACCEPTANCE OF ORDERS
The orders are anyway subject to the prior consent of Artceram.

PRICES
Prices may be charged without notice and are agreed according to the price list in force on delivery. The prices of the present price list are meant ex factory and don't include V.A.T.

PAYMENT
Payment terms must be strictly respected starting from the invoice date. Payments should be made directly to Artceram at its headquarter. Only cash payment will free from the debt. Any other form of payment (current account cheques, bank draft, money orders, bills, draft and so on) is accepted under reserve and remains at the Purchaser's risk, peril and expenses. Any delay caused by the Purchaser or should any dispute arise between the parties as to the guarantees granted will not result in an extension or change of the terms of payment agreed upon and any Purchaser's action and exception will not be considered as prosecutable if the Purchaser does not prove to be up-to-date with his payments. In case of delay in any payment the supplies under way may be interrupted or cancelled. If no payments has been received within the terms set up in the invoice, Artceram will be authorized to issue a sight draft for the total amount of its credit plus the relevant expenses. Any possible delay in the payment will result in the charge of interest at the market current rate plus 2%. In case of failure to meet one of the payment dates the seller will be entitled to demand immediate payment of all other invoices. Payment of all the invoices may also be demanded if the seller receives information about others circumstances which may indicate that the purchaser's financial situation is not sound (for example: issue of bouncing cheques, protested bills of exchange, attached proceeding).

DELIVERY TERMS, DELAYS OR OBSTACLES IN SUPPLY
When a delivery terms is stated, such term is given only for information purpose and is not binding since it is subject to any kind of contingency. Delivery is considered as being completed when the goods are available at our factory in Civita Castellana (Italy). Work stoppage resulting from act of God will exempt Artceram from the observance of the delivery term stated without giving the Purchaser the right to claim for any kind of damages. The goods shall always be collected and shall not remain in stock for any reason. Any stock or storage expenses or other costs will be charged to the Customer.

CARRIAGE
Except for particular condition, goods are delivered ex factory and travel at Purchaser's risk even when they are delivered free port of destination. Partial supplies and early supply are permitted. The cost of transport is at Customer charge. Shipment are made on behalf of the buyer. In case of damages, breakages and shortages, the buyer has to notify to our firm through the carrier at the moment of the delivery. The supplier is the owner of the delivered goods up to the due payment. Terms of delivery are subject to variations and depending to the possibilities of the moment. Our firm is not responsible for any delay or missing deliveries caused by any facts independent of our will and any claim for reimbursement for any delay that may occur in delivery will not be accepted.

PACKAGING
he packaging is made in pallets and shrink. The cost of the packaging is charged to the Purchaser, unless otherwise agreed upon as specified in the order confirmation. We charge of 3% for freights of packaging.

LIABILITY
Artceram gives no guarantee against the improper or wrong use of the goods supplied, consequently no liability may be imputed to it for any reason and no damages may be claimed for. Should the material be supplied turn out to the be foulty for manufacturing defects being acknowledged after technical checks, Artceram reserves the right to replace it or to credit its value if the destruction on site of the goods is deemed to be more convenient. The liability of Artceram can in no case be extended to the direct and consequential damages which could result from the installation of faulty material.

COMPLAINS
No complain of any kind will be accepted after eight days from the receipt of the goods. Possible complains should be made through a registered letter within such term. In any case no objection will be accepted for already installed material.

TECHNICAL FEATURES AND COLORS
Artceram reserves the right to change the features of its products in order to improve them from the technical and aesthetic viewpoint or to interrupt the production of certain models in any time without notice. Weight and measures are given only for information purposes. Discrepancies may be found between the dimensions shown in the catalogues and the real pieces because of the manufacturing characteristics of the articles in ceramic.

COMPETENT COURT
Any dispute between Artceram and the Purchaser will be settled only by the Court of Viterbo (Italy), with no exception to such rule, even in case of summons for guarantee, consolidation of actions or lawsuit contingency.

SPECIAL THANKS TO:

amici - friends

Fima Carlo Frattini www.fimacf.com
Ridea www.ridea.it
Glass 1989 www.glass1989.it
Covo www.covo.it
Cooperativa Ceramica Imola www.imolaceramica.com

aziende - companies

Antonino Sciortino
Artemide
Colè
Discipline
Kasthall
Luceplan
Mattiazzi
Mauro Bolognesi
Miniforms
Progetti
Seletti
Zilio Aldo

CREDITS:

Company Art Direction Meneghello Paolelli Associati
Catalogue Art Direction & Design Officemilano
Photo Roberto Costantini
Styling Alessandro Pasinelli
Testi Conversazioni / Communication Consulting

ARTCERAM SRL

VIA MONSIGNOR TENDERINI SNC
01033 CIVITA CASTELLANA (VT) ITALY
T +39 0761 599499
F +39 0761 514232
INFO@ARTCERAM.IT
WWW.ARTCERAM.IT

ARTCERAM SRL

VIA MONSIGNOR TENDERINI SNC
01033 CIVITA CASTELLANA (VT) ITALY
T +39 0761 599499
F +39 0761 514232
INFO@ARTCERAM.IT
WWW.ARTCERAM.IT